# SAN DE 三德®

# 三德精機

- 精密凸輪分割器
- 異形凸輪

ISO 9001

Deutscher Akkreditierungs Rat

IT'S VERY WELL MADE IN TAIWAN

## 精確・務實・創新

PRECISE・THOROUGHNESS・NEW

# 公 司 簡 介

東莞市三德機電有限公司是一家專業組裝，銷售凸輪間歇分割器及相配套傳動產品的企業。擁有多年的組裝，傳動設計及維修經驗，憑借臺灣工廠雄厚的技術支持，秉承“精確，務實，創新”的理念，以靈活的營銷模式，快捷的交貨周期，最具競争力的價格，以及精湛的專業技術贏得了廣大客户的充分信賴和支持。公司在不斷發展，擴大經營的同時，更把售後服務放在首要位置，以“品質保證，誠信服務”爲宗旨，一直致力成爲最優秀的傳動服務供應商。

# 目録

SAN DE 三德®

CONTENTS

機構原理 ..... 01
實例簡介/應用範例 ..... 02
運動類型 ..... 03
裝配注意事項/過載保護機構/潤滑油和保養 ..... 04
精度保持要素/分割器運動示意圖 ..... 05
分割器、電機、附件安裝示例 ..... 06
符號及代表意義 ..... 07
曲綫特性/使用範例及計算 ..... 08
入力軸驅動角度、出力軸分割等分標準規格表 ..... 13
凸緣/心軸型滚子凸輪機種選購指定代號排列標示方法 ..... 14
凸緣型 (凸緣中空型) ..... 15
心軸型 ..... 20
凸緣心軸型分割器 ..... 25
DF.DFS.DFH.DS型分割器扭矩參數表 ..... 30
平臺桌面型 ..... 38
平臺桌面型 機種選購指定代號排列標示方法 ..... 39
DT型分割器扭矩參數表 ..... 43
超薄平臺桌面型 ..... 49
超薄平臺桌面型 機種選購指定代號排列標示方法 ..... 50
DA型分割器扭矩參數表 ..... 53
平板型分割器 ..... 54
平板共軛凸輪機種選購指定代號排列標示方法 ..... 55
PU平板凸輪共軛式分割器扭力數值表 ..... 62
升降摇擺型分割器 ..... 67
頂升分度合并/分離型運動曲綫 ..... 68
升降摇擺機種選購指定代號排列標示方法 ..... 69
分割器及ATC裝配應用實例 ..... 72

## 機構原理

## 術語和定議

1、CAM轉位凸輪：
凹槽切入筒形實心體表面，并固定到入力軸的凸輪。

2、錐度支撐肋：
錐形肋位於錐度支撐肋的圓周上，在凸輪凹槽之間，與凸輪滾子的圓周綫性接觸。

3、凸輪滾子：
精密設計的凸輪滾子采用由SANDE開發的滾子軸承，其設計可經受重負荷。

4、出力轉塔：
附在出力軸上，而滾子徑向嵌入出力轉塔。其準確度是生產SANDE分割器最重要的因素。

5、停動數：
出力軸每一旋轉的停動數。

6、驅動角(凸輪分度角)
入力軸旋轉角要求執行一次分度運動。角度越大，運動越平穩。

7、停止角：
當出力軸固定時，入力軸旋轉的角度。這角度和驅動角總和爲360。

8、旋轉數：
入力軸的旋轉數。

9、靜能轉矩：
在固定位置下最大轉矩可施加到出力軸上。如果施加的轉矩大於這個數值，則會損壞分割器。

10、動態轉矩：
在分度期間，作用在出力軸上的最大轉矩。

## 獨特的機械性能

1、簡單的機構：
僅有一個凸輪和出力轉塔組成，不需要其它不必要的部件，提供所需的任何間歇運動。

2、正確的傳動裝置機構：
甚至在分度或停止的時候，滾子固定在規定的位置，從而不需要任何鎖定元件。

3、平穩運動
由於出力轉塔的設計是在任何位置連續旋轉(無論是角度、速度或加速)，因此，傳動裝置運轉平衡，無振動和噪音。

4、高精度的分度：
SANDE 特殊設計的分割器內的凸輪滾子，在保持較高的分割精確度和高轉矩時，確保重負載的能力，本標準型號的分割精度爲±20"。但是，如果有要求，可提供更高的分割精確度。

5、高速性能：
在精密加工的凸輪和凸輪滾子的錐度支撐肋上施加預負荷，完全避免了後退，使運作可靠和高速。完全受控的加速減少了由于負荷或震動產生的衝擊。

6、提供各種各樣的型號：
我們提供的標準型號極具多樣化，相應有以下各類：
・制動器數目有11種
・驅動角有5種
・外殼有17種

7、運動曲綫：
相應於所需的用途，可提供：
・變形臺形曲綫
・變形正弦曲綫
・變形等速度曲綫
・有理式仿綫

8、獨特的安裝：
與其它分割機構不同，SANDE的分度傳動裝置爲袖珍型，可按種種不同的角度進行安裝。

9、免保養結構：
除了更換油以外，10000小時以下無需進行維修。

## 實例簡介

### 用 途

- 自動組力機、輸送機械
- 藥品機械、食品機械
- 衝床自動送料機構
- 綜合加工機自動換刀裝置
- 其它產業機械間歇傳動機械
- 加工機器、金屬加工機械、包裝機械、FMS相關設備、分類設備、印刷器械、自動檢測設備、擠壓入料裝置。

· 頂升分度合并型

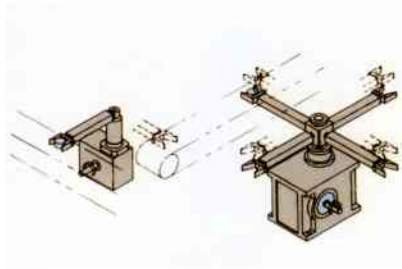

· 間接傳動方式

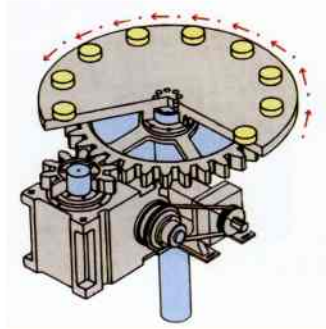

· 輸送帶傳送方式

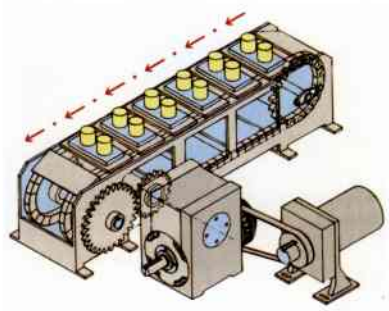

· 直接傳動方式

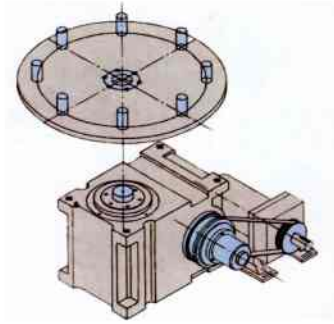

· 直接傳動方式

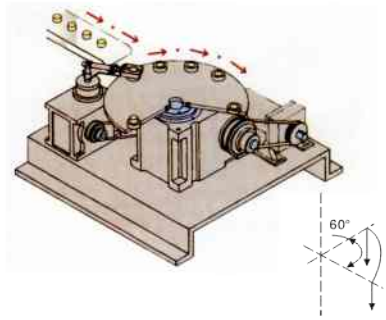


## 應用範例

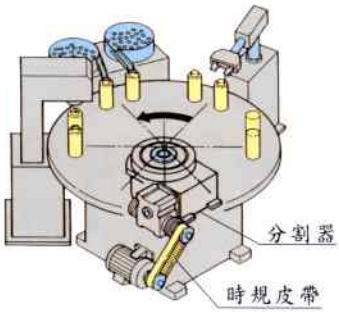


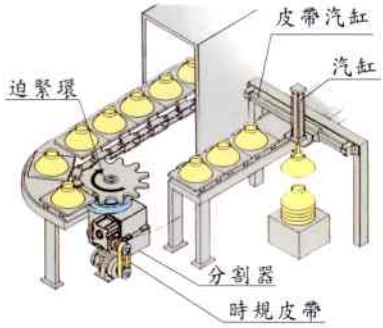


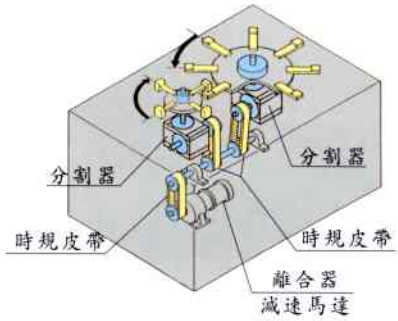


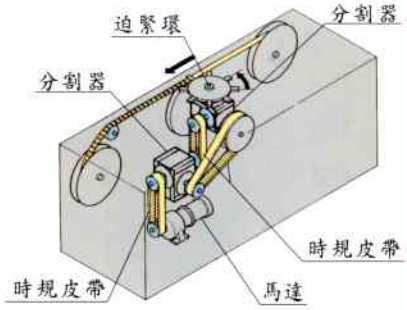


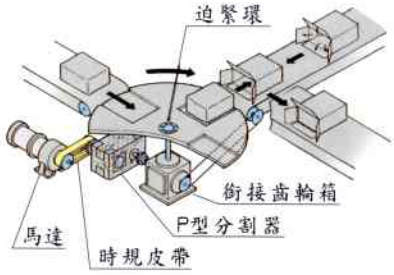


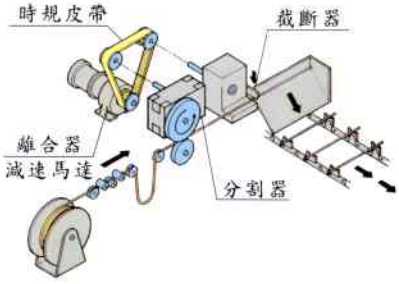

## 運動類型

### 間歇分度機構

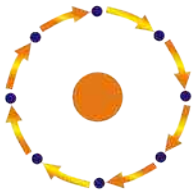

- 所謂分度裝置，就是作（停止--轉位--停止--轉位）的間歇性分割回轉運動。
- 停止：入力軸仍處于運動的狀態，出力軸進入不回轉的區間。分割：入力軸處于運動的狀態，出力軸亦處于回轉的運動狀態。
- 一般入力軸旋轉一周，出力軸作一次分割一次停止。
- 在出力軸旋轉後，分度機構停止。在停止的任何一時間，即可進行加工、組合、檢查等作業。
- 出力軸上的旋轉盤可用做自動旋轉機器的主要動力來源。
- 若在出力軸上安裝鏈輪或皮帶輪，并與鏈條或皮帶配合後，可間歇地傳動流水綫式的自動化機器。

### 摇擺分度機構

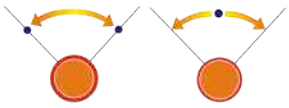

- 摇擺裝置就是由入力軸作連續等速回轉，而出力軸作往復式回轉運動的裝置。
- 除作單純的往復式回轉運動，還可以做某種程度回轉的中間位置停留。
- 位置或回轉角度在允許的範圍内可任意設置。
- 在出力軸上裝置摇杆，并在其前端裝上導輪及導杆使其作直綫運動，可用作運輸設備。
- 若摇擺傳動機構設計爲間歇分割設備，則會增加機器的穩定性并使其高速化。

### 任意定位分度機構

- 任意分度機構是低速運動機構的一種，提供360° 穩定的正反旋轉。
- 滚子與凸輪在旋轉時候互相配合，可實現高剛性、高精度、無間隙的有效運動。
- 在作爲低速傳動機時，可承受一定的扭矩。也可以做爲旋轉四軸、五軸或是任意精確定位，性價比高。

### 升降摇擺機構

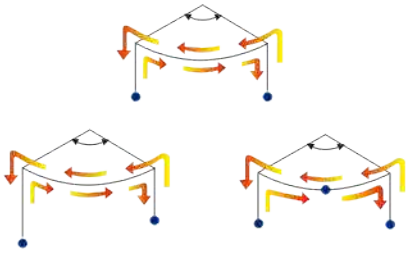

- 當傳動機構運作時，旋轉入力軸可使出力軸作出摇擺和升降動作。
- 出力軸在擺動時可設定在旋轉行程中允許的任一點停，也可依設計需要設定旋轉角度和升降行程。
- 升降摇擺機構可提供正確的定時、定位、可設置旋轉、升降的配合時間。
- 升降摇擺機構可進行（輸送帶--工作臺--輸送帶）的運輸工作。

### 升降分度機構

- 升降分度輸送機構可間歇的旋轉和升降。
- 出力軸在間歇分度時可設定在旋轉行程中允許的任一點停，也可依設計需要設定旋轉角度的升降行程。
- 升降分度機構可提供正確的定時、定位，可設置旋轉。升降的配合時間。
- 升降分度機構可用作運輸設備，同時進行進料及出料的動作。

### 平面輸送機構

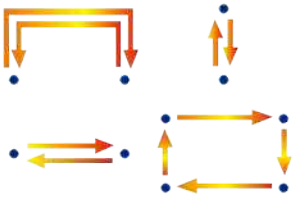

- 平面運輸機構適用于平面上四個方向的運輸動作。
- 平面運輸機構是由一套或二套分割器所構成的各種動作。
- 平面運輸機構可方便地與其設備銜接工作。

# 裝配注意事項/過載保護機構/潤滑油和保養

## 型號的選擇

每一種機構有其各自的轉矩負荷限制。使用我們產品目錄的公式計算轉矩負荷，選擇最合適的型號。在選擇及其型號時如果有任何的疑問，請與我們聯系。

## 安裝入力軸和出力軸

### ● 固定方法

傳動件，如聯接器，皮帶輪、鏈輪和圓形轉臺的固定方法如下：
1.固定扳手　　2.固定銷　　固定凸緣面
如果采用固定銷，應注意銷之間有沒有空隙。采用如圖所示的比率固定更加有效。

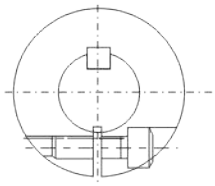

比率固定
螺釘固定有傳動轉矩的工件
請保持螺釘有伸縮性

### ● 入力軸傳動

如果入力軸不能平穩旋轉，那麼，轉矩會超載，機器將會振動和產生噪音，然後發生故障。

減速傳動機與螺旋減速傳動機連接，有輕微的間隙現象，時規皮帶用于減速傳動發動機的傳動。

## 過載保護機構轉矩限制器

在工廠中，損壞機器和危及人身壽命的意外通常是由于人員的疏忽和缺乏安全措施所致。

轉矩限制器通常充當“保險裝置”，它保護機器防止由于某些無法預期的原因而導致的過載損害，安裝保護機構，可使機器處于正常的工作狀態下，而不會減低性能或生產效率。

爲避免意外和機構的損壞，增加其安全性，有必要安裝進載保護機構。請把機構和轉矩設定到合適的數值，在出力軸的後面安裝機構。

## 潤滑油選定注意事項

(A)錯誤的選用潤滑油，對分割器的精度，壽命都會造成不良的影響，因此潤滑油的選定須特別注意。
(B)本機構采用中國石油#90機油，（粘度相當于680~460）
(C)潤滑油內加入適當的極壓添加劑，可使油膜强度增加，防蝕、防銹、油質安定性提高，對潤滑效果的提升有很大的幫助。
(D)極壓添加劑是一種特殊的化合物，因各廠家成分有所不同，因此，絶對避免混合使用，以免產生不良效果。

## 潤滑油更換注意事項

(A)潤滑油更換周期:
1.第一次爲運轉500~1000小時後，（約2~4個月）。
2.第二次爲第一次更換後，每3000小時（6個月到一年）更換一次。
(B)更換潤滑油時，請先確定潤滑油清净，并將注油孔擦拭幹净，避免水分及雜質進入。
(C)温升使油箱內部壓力增高，造成機油外泄，需要定期清理注油孔螺絲通氣孔及檢視油鏡，補充潤滑油，不可忽略。

應特別注意選擇潤滑油，因爲不正確的選擇會降低精度和縮短分割器使用的壽命。

潤滑油添加劑由各種化學復合物組成，其含量因生產廠家不同而异，因此，避免混合不同種類，甚至也不能混合不同種類而用途相同的潤滑油。

## 保養

入力傳動系統的間隙會導致振動和噪音，從而影響精度和使用壽命。鏈輪和可伸縮的聯接器特別容易有間隙和磨損，因爲它們在相當短的使用期內會鬆脱。

軸聯接中的軸向對準也十分重要。當鎖緊聯接部分時，不可留下任何的間隙。并排除在凸輪滚子件上通過輸出軸的過載，否則有時會導致滚針軸承的損壞。因此，我們提供安全裝置，避免了這些故障。

無論什麼時候如果聽到噪音，則表示滚針軸承受損，檢查油位，相反地要注意，太多的潤滑劑會導致异常的温升或漏油。

無論使用的次數有多少次，潤滑油會發生變質，應定期更換潤滑油，至少每年一次。

對于高速傳動機構，檢查分度傳動軸和其它轉矩媒體之間的連接是否鬆脱。

## 潤滑油粘度

| 馬達回轉數 N(rpm) | 0~20 | 20~100 | 100~200 | 200~300 | 300~400 | >400 |
|---|---|---|---|---|---|---|
| 粘度 (cst/40x) | >680 | 680~460 | 460~360 | 320~220 | 220~150 | 150~68 |

1.入力軸回轉數有變動情形時，以使用最高回轉數(Nmax)和使用最低回轉數(Nmin)之幾何平均數爲原則(Nmax*Nmin)或以最長使用之回轉數來决定潤滑油之粘度。
2.入力軸回轉數剛好在欲變化粘度界綫時，應使用較高粘度油品。

## 推薦使用的潤滑油

| 粘度 cst/37C | 供應商 | | |
|---|---|---|---|
| | 埃索 | 殼牌 | 美孚 |
| >680 | Spartan EP680 | Shell omala.Oil 81 | Mobilgear 636 |
| 680~460 | Spartan EP460 | Mobilgear 77 | Mobilgear 634/633 |
| 460~320 | Spartan EP320 | Mobilgear 75 | Mobilgear 632 |
| 320~220 | Spartan EP220 | Mobilgear 71 | Mobilgear 630 |
| 220~150 | Spartan EP150 | Mobilgear 69 | Mobilgear 629 |
| 150~68 | Spartan EP68 | Mobilgear 68 | Mobilgear 626 |

## 精度保持要素

### 回轉臺尺寸

- 要在出力軸上安裝回轉臺，回轉臺的尺寸要基于轉矩Te的允許出力轉矩負荷。
- 當要求高精度時，轉矩Te應大于允許出力轉矩負荷的2–3倍；因此，應減少出力軸的扭矩。
- 回轉臺的最大直徑應小于標稱尺寸的5倍。

### 一般回轉臺的最大直徑(mm)

| | | | | | | | | |
|---|---|---|---|---|---|---|---|---|
| 45 | 60 | 70 | 80 | 100 | 110 | 140 | 180 | 250 |
| 225 | 300 | 350 | 400 | 500 | 550 | 700 | 900 | 1250 |

### 分度精確度

SANDE分度精確度爲角度精確度，對于普通級別精確度保證爲30"，對于精確級別爲15"。请注意，如果回转台安装在出力轴上，位移会影响分度的精确度。

当使用回转台时，机架半径的分度误差应没有间隙现象。

角度誤差和半徑誤差之間的關系

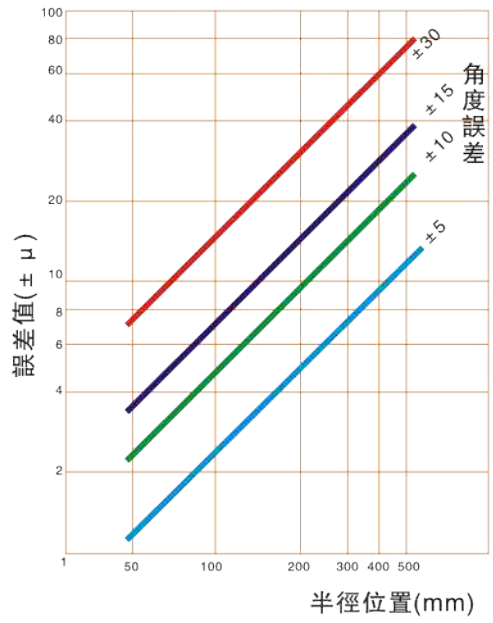


## 分割器運動示意圖

### 移動

在分度期間，至少有兩個凸輪滚子連續搭配，以便凸輪滚子保持操作。

### 停動

當錐度支撑肋的垂直部分搭配兩個凸輪滚子時，滚子軸承的位置被確定。然後，滚子軸承被鎖定。

### 啓動

在啓動開始分度時，滚子軸承式凸輪使凸輪滚子工作，除此之外，如果凸輪滚子有預壓力，則沒有間隙的問題。

## 分割器、電機、附件安裝示例

**周邊可選配件:**

電機、減速機、離合器、連接板、感應開關、感應凸輪、感應支架、同步輪、同步帶、扭力限制器、變頻器等常用配置。

**分割器特殊要求如下:**

入力軸加長、出力軸加高、DF出力軸中空、定位銷孔等需提前告知。

如電機需其它特殊安裝方式及要求請提前告知。

任何安裝方式與分割器特殊要求均以圖紙爲準。

## 符號及代表意義

A4 ： 間隙系數
Am ： 無次元最大加速
Amax: 最大加速度($m.s^{-2}$)
C ： 加速度系數(c≥1)
D ： 旋轉直徑(m)
E ： 旋轉器能量($kgf.m.rpm^2$)
Eo ： 旋轉器能量($kgf.m.rad^2$)
Ee ： 直綫運動體能量(kgf.m.s)
F ： 離心力(kgf)
G ： 重量(kgf)
$Gd^2$ ： 轉動慣量($kgf.m^2$)
G ： 重力加速($m.s^{-2}$)
I ： 極性轉動慣量($kgf.m.s^2$)
K ： 旋轉半徑(m)
Ke ： 出力軸等量旋轉半徑（m）
Lf ： 壽命系數
Lh ： 預期壽命(hr)
M ： 質量(kg)
N ： 凸輪軸速度(rpm)
No ： 初始凸輪軸速度(rpm)
P ： 衝程(m)
Pa ： 馬達平均功率(kw)
Ps ： 最大馬達功率(kw)
Qm ： 最大凸輪軸扭矩系數
R ： 隨動件間距半徑(m)
r ： 速度比
s ： 制動器數目
Tc ： 凸輪軸扭矩(kgf.m)
Td ： 啓動/停動扭矩(kgf.m)
Tf ： 摩擦扭矩(kgf.m)
TI ： 慣性扭矩(kgf.m)
Tt ： 出力軸所需的總扭矩(kgf.m)
Tw ： 工作扭矩(kgf.m)
Tx ： 凸輪軸摩擦扭矩(kgf.m)
Ve ： 綫性速度($m.^{-1}$)
Vm ： 無次元最大速度
Vmax ： 最大速度($m.^{-1}$)
W ： 重量(kg)
α ： 功能角度(deg)
θ ： 分度周期(deg)
μ ： 摩擦系數型
Ω ： 角加速($rad.s^{-2}$)
Ω ： 角速度($rad.s^{-1}$)

**壽命系數Lf和預期壽命Lh**

| 預期壽命小時 | 壽命系數 | 預期壽命小時 | 壽命系數 | 預期壽命小時 | 壽命系數 | 預期壽命小時 | 壽命系數 |
|---|---|---|---|---|---|---|---|
| 2000 | 0.617 | 10000 | 1.00 | 26000 | 1.33 | 60000 | 1.71 |
| 3000 | 0.697 | 12000 | 1.06 | 28000 | 1.36 | 65000 | 1.75 |
| 4000 | 0.760 | 14000 | 1.11 | 30000 | 1.39 | 70000 | 1.79 |
| 5000 | 0.812 | 16000 | 1.15 | 35000 | 1.46 | 75000 | 1.83 |
| 6000 | 0.858 | 18000 | 1.19 | 40000 | 1.52 | 80000 | 1.87 |
| 7000 | 0.899 | 20000 | 1.23 | 45000 | 1.57 | 90000 | 1.93 |
| 8000 | 0.935 | 22000 | 1.27 | 50000 | 1.62 | 100000 | 2.00 |
| 9000 | 0.969 | 24000 | 1.30 | 55000 | 1.67 | | |

**運動曲綫技術參數**

| 運動曲綫 | 变形台形曲线 | 变形正弦曲线 | 变形等速度曲线 | 有理式仿线 |
|---|---|---|---|---|
| 代码 | 1 | 2 | 3 | 4 |
| Vm | 2.00 | 1.76 | 1.28 | 1.68 |
| Am | +/−4.89 | +/−5.53 | +/−8.01 | +/−4.64 |
| Qm | +/−1.655 | +/−0.987 | +/−0.715 | +/−0.987 |
| (A*V)m | +/−8.09 | +/−5.46 | +/−5.73 | +/−4.4 |

各種回轉半徑所產生的慣性參考圖

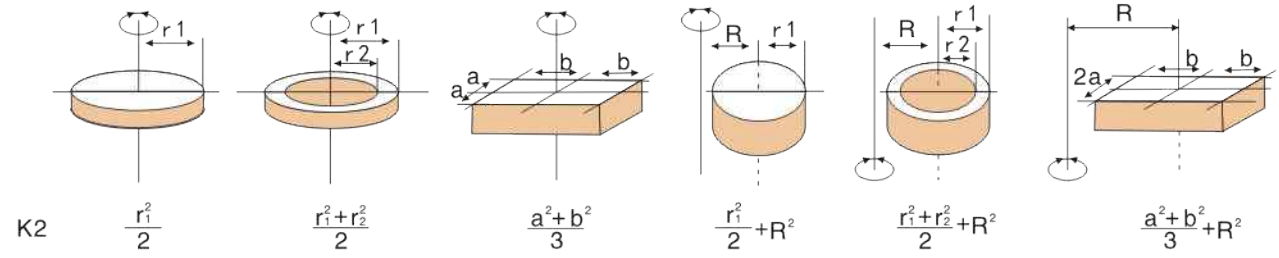


加速性能：下圖凸輪曲綫顯示了高速應用下耐磨損和抗振動的性能

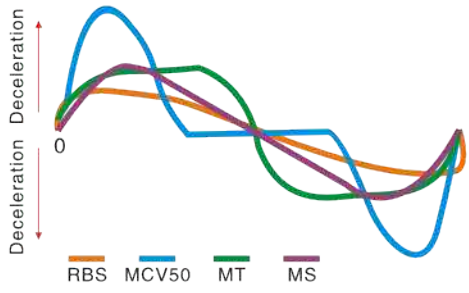

## 曲綫特性

凸輪曲綫特性速度(Vm)、加速度(Am)、入力扭矩(Qm)對凸輪分割機構的精度、壽命有非常大的影響，選定適當的凸輪曲綫，對機構而言，是一項重要的考慮因素。

一般而言，常用的凸輪曲綫如上圖所示爲修正正弦(Modified Sine)、修正梯形(Modified Trapezoid)、修正等速(Modified Constant Velocity)其選用原則如右：

1.速度連續（包括開始及終了）
2.加速度連續（包括開始及終了）
3.最大值Am、Vm及入力驅動扭矩Qm[(A*V)m]盡量小。
4.在高速輕負荷時，選用MS、MT（Am小/Vm大）
5.在低速重負荷時，選用MS、MCV（Am大/Vm小）
6.在對速度或負荷狀況不明了時，以選用MS最適當。

## 使用範例及計算

### 例一、使用于間歇回轉圓盤

選用適當大小及規格之間歇分割器及所需動力之馬達，請依據下列計算，參考圖一所示。

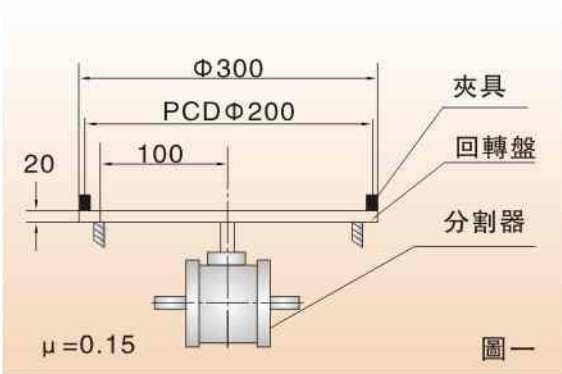

圖一

設計資料：

(1)間歇分割定位等份：N=6 S=分割數
(2)每等份回轉時間：秒
(3)入力轉之回轉數：n=80rpm:凸輪軸速度(每分鐘回轉數)
(4)凸輪曲綫：變形正弦曲綫
(5)回轉盤之尺寸：Φ300x20t
(6)夾具之重量：3kg/組
(7)工件之重量：0.25kg/組
(8)轉盤依靠其底部之滑動面支撐本身重量負荷，有效半徑：R=100(m/m)
(9)夾具固定于節圓直徑200(m/m)處

### 解答：

1~1 間歇分割定位等份：N=6

1~2 回轉時間和定位時間之比爲1：2，因此轉位角度，$\theta h=360^\circ\times\frac{1}{1+2}=120^\circ$

1~3 入力軸之回轉數：n=80rpm

1~4 凸輪曲綫是變形正弦曲綫，因此Vm=1.76，Am=5.53，Qm=0.99

1~5 負載扭矩：Tt（具體見右圖）

1~6 實際負載扭矩：Te 安全負載之因數fc=1.5

Te=Tt.fc=3.423x1.5=5.135(kg.m)

1~7 入力軸扭矩：Tc 注：入力軸起動負載扭矩視爲0，因此Tca=0

$$Tc=\frac{360}{\theta h\cdot N}\times Qm\times Te+Tca=\frac{360}{120\times 6}\times 0.99\times 5.135=2.54(kg.m)$$

1~8 計算所需之馬力：P

$$P=\frac{Tc\times n}{716\times\eta}(HP)或P=\frac{Tc\times n}{975\times\eta}(kw);\ Thp=\frac{Tc\times n}{716\times\eta}(HP)或P=\frac{Tc\times n}{975\times\eta}(kw)$$

假設效率 η=60%那麼

$$P=\frac{2.54\times 80}{716\times 0.6}=0.47(HP)或P=\frac{2.54\times 80}{925\times 0.6}=0.34(kw)$$

事實上，以上所計算之值爲起動時之最大馬力，而連續傳動所需之馬力爲1/2。

1~9 選擇適用之間歇分割器

根據以上所計算之資料以及入力軸之轉數80rpm來選擇，請參考說明書上所記載，凡是出力軸扭矩高于以上所計算之Te值均可選用，因爲Te=5.135(kg.m)，所以應采用SD-80DF。

(1)慣性扭矩：Ti

(a)轉盤重量：$W_1$ 夾具重量：$W_2$ 工件重量：$W_3$ 則

$$W_1=\frac{\pi}{4}\times 30^2\times 2\times 7.8\times\frac{1}{1000}=11.026(kg)$$
$$W_2=3\times 6=18(kg)$$
$$W_3=0.25\times 6=1.5(kg)$$

(b)回轉盤慣性矩：$I_1$ 夾具慣性矩：$I_2$ 工件慣性矩：$I_3$ 各爲

$$I_1=\frac{W_1R^2}{2G}=\frac{11.026\times 0.15^2}{2\times 9.8}=0.0126(kg.m.s^2)$$
$$I_2=\frac{W_2Re^2}{G}=\frac{18\times 0.1^2}{9.8}=0.018(kg.m.s^2)$$
$$I_3=\frac{W_3Re^2}{G}=\frac{1.5\times 0.1^2}{9.8}=0.0015(kg.m.s^2)$$

(c)總慣性矩：I

$I=I_1=I_2=I_3$ $I=0.0126+0.018+0.0015=0.032(kg.m.s^2)$

(d)出力軸最大角加速度：α

$$\alpha=Am\times\frac{2\pi}{N}\times\left(\frac{360}{\theta h}\times\frac{n}{60}\right)^2=5.53\times\frac{2\pi}{6}\times\left(\frac{360}{120}\times\frac{80}{60}\right)^2=92.66(rad/s^2)$$

(e)靜扭矩(慣性扭矩)：Ti

$Ti=I\cdot\alpha$ $Ti=0.032\times 92.66=2.965(kg.m)$

(2)摩擦扭矩：Tf

$Tf=\mu\cdot W\cdot R=0.15\times(11.026+18+1.5)\times 0.1=0.458(kg.m)$

(3)工作扭矩：Tw

在間歇分割時沒有作功，因此Tw=0

(4)以上總負載扭矩：Tt

$Tt=Ti+Tf+Tw=2.965+0.458+0=3.423(kg.m)$

Vm：最大非向性速度 Am：最大非向性之加速度 Qm：凸輪軸最大扭力系數
α：角加速度 θh：入力軸轉位(驅動)角度 ú：摩擦系數
Ω：角速度(弧度/秒²) Ω：角加速度(弧度/秒²)

## 技術支援傳真表

對于選擇分割器規格有任何疑問，可來電咨詢，竭誠爲您解答；或填妥下列資料，傳真到本公司，將盡快爲您計算出所需規格。

From: _____ 公司　　To：三德精機

聯系人：_____　　TEL：+86-0769-82713875

Tel:_____ Fax:_____　　FAX：+86-0769-85335550

### 間歇迴轉盤分割器(直接傳動)

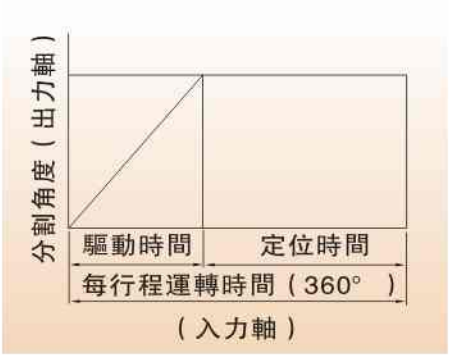


1.分割數　S= _____

2.驅動角　θh= _____

3.每行程運轉時間=迴轉時間+定位時間

_____ 秒=_____ 秒+_____ 秒

4.入力軸迴轉數=

_____ RPM

5.凸輪曲綫= □MS(標準)　□MT　□MCV

6.圓盤材質：　□鋼材　□鋁材　□其他 _____

外徑= _____ mm　　厚度 t= _____ mm

7.工件重量：_____ kg/個

8.夾具重量：_____ kg/個　　夾具迴轉直徑(P.C.D)= _____mm

9.圓盤下支撑：

□是　□否　摩擦半徑R1= _____　摩擦系數u= _____

10.分割時負荷之作用力：

□是　□否　作用力=_____ kgf　作用半徑R2= _____ mm

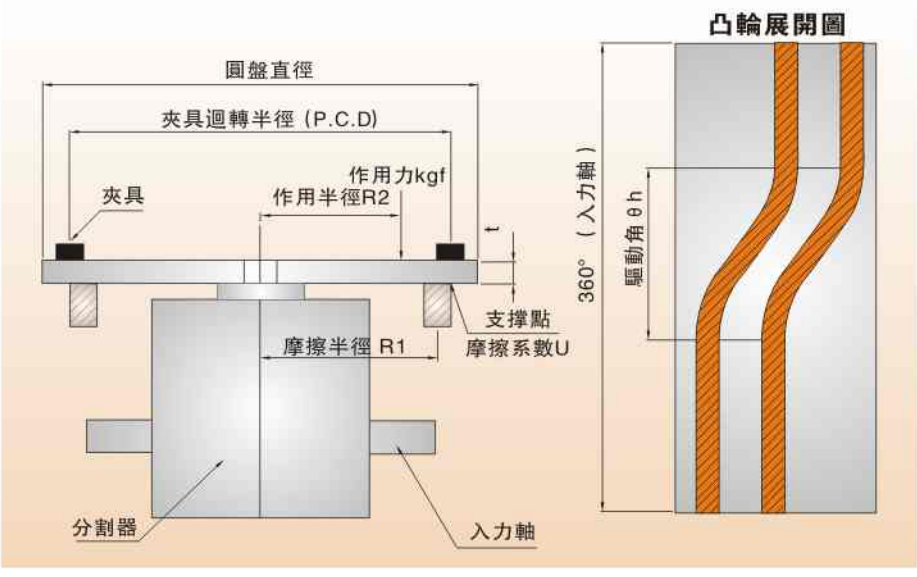

## 使用範例及計算

### 例二、間歇分割器應用在傳送帶之狀況

間歇分割配合出力軸之齒輪裝置應用于傳動輸送帶，而使輸送帶移動之計算如下：
參考（圖二）所示

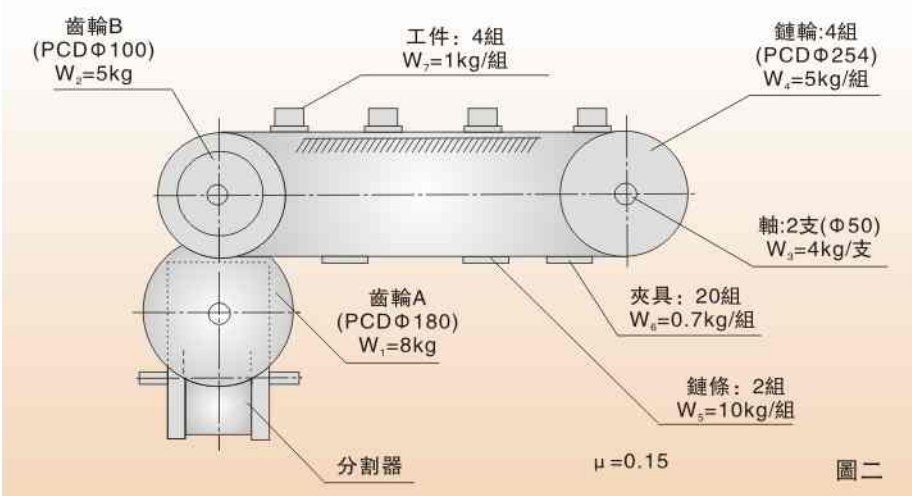

圖二

設計資料：

（1）輸送帶輸送間距：239m/m

（2）驅動角度：θh=120°

（3）每行程運轉時間2秒/周期

（4）速度比 $r=\frac{180}{100}=(\frac{n}{m})$

（5）凸輪曲綫：變形正弦曲綫

注：Dc：輸送齒盤之節徑
Pc：輸送帶之橫向節距
r ：速度比

### 解 答

2~1 間歇分割定位等份：N

$$N=\frac{\pi\times Dc\times r}{Pc}=\frac{\pi\times 25.4\times 1.8}{23.9}=6$$

2~2 設定2秒/周期時入力軸回轉數

$$N=\frac{60}{2}=30rpm$$

2~3 凸輪曲綫是變形正弦曲綫，因此Vm=1.76 Am=5.53 Qm=0.99

2~4 負載扭矩 Tt

1 靜扭矩（慣性扭矩） Ti

(a)主動齒輪重量：W1=8kg 節圓直徑=180 那麼主動齒輪慣性矩：IA

$$IA=(I1)=\frac{W1R^2}{2G}=\frac{8\times 9^2}{2\times 980}=0.331(kg.cm.s^2)$$

(b)輸送帶慣性矩

①從動齒輪慣性矩：$I_2$

$$I_2=\frac{W_2(R^2+r^2)}{2G}=\frac{5(5^2+2.5^2)}{2\times 980}=0.08(kg.cm.s^2)$$

②傳動軸之慣性矩：$I_3$

$$I_3=\frac{W_3\cdot R^2}{2G}=\frac{4^2\times 2.5^2}{2\times 980}\times 2=0.026(kg.cm.s^2)$$

③鏈輪之慣性矩：$I_4$

$$I_4=\frac{W_4(R^2+r^2)}{2G}=\frac{5\times(12.7^2+2.5^2)}{2\times 980}\times 4=1.71(kg.cm.s^2)$$

④鏈條之慣性矩：$I_5$

$$I_5=\frac{W_5\cdot Re^2}{G}=\frac{10\times 12.7^2}{980}\times 2=3.29(kg.cm.s^2)$$

⑤夾具之慣性矩：$I_6$

$$I_6=\frac{W_6\cdot Re^2}{G}=\frac{0.7\times 12.7^2}{980}\times 10=2.3(kg.cm.s^2)$$

⑥工件之慣性矩：$I_7$

$$I_7=\frac{W_7\cdot Re^2}{G}=\frac{1\times 12.7^2}{980}\times 4=0.65(kg.cm.s^2)$$

⑦因此輸送帶之總慣性矩：IB

$$IB=I_2+I_3+I_4+I_5+I_6+I_7$$
$$=0.08+0.026+1.71+3.29+2.3+0.65=8.056(kg.cm.s^2)$$

(c)輸送帶之有效總慣性矩：IBe

$$IBe=IB(\frac{n}{m})^2=8.056\times(\frac{180}{100})^2=26.10(kg.cm.s^2)$$

(d)總慣性矩爲(a)+(c)之和

$$I=IA+IBe=0.331+26.10=26.43(kg.cm.s^2)$$

(e)出入軸最大角加速度：α

$$\alpha=Am\frac{2\pi}{N}(\frac{360}{\theta h}\times\frac{n}{60})^2=5.53\times\frac{2\pi}{6}(\frac{360}{120}\times\frac{30}{60})^2=13.02(rad.s^2)$$

(f)靜扭矩（慣性扭矩）：Ti應爲（d）項與（e）項相乘，因此

$$Ti=I\cdot\alpha=26.43\times 13.02=344.12(kg.cm)$$

2~5 摩擦扭矩：Tf

(a)輸送帶上之摩擦扭矩：

摩擦負荷應等于滑動面上鏈條和夾具的一半重量和工件全部重量所造成之摩擦力。

$$Tf=\mu\cdot W\cdot R=0.15\times(\frac{10}{2}+\frac{0.7\times 20}{2}+\frac{10\times 2}{2})\times 12.7=41.9(kg.cm)$$

(b)輸送帶之有效摩擦扭矩：Tfe

$$Tfe=Tf(\frac{n}{m})=41.9\times\frac{180}{100}=75.43(kg.cm)$$

2~6 作功扭矩：Tw

在間歇分割時沒有作功，因此Tw=0

2~7 負載扭矩：Tt

Tt=Ti+Tfe+Tw=344.12+75.43+0=419.55(kg.cm)=4.19(kg.m)

注：請認明所有數值單位爲公分或公尺，以免錯誤，重力引離加速度

G=980公分/秒²=9.8米/秒²

2~8 實際負荷之扭矩：Te，安全負荷之因數fe=2

Te=Tt.fc=4.19×2=8.38

2~9 入力軸扭矩：Tc

$$Tc=\frac{360}{N}\cdot\frac{1}{\theta h}\cdot Qm\cdot Te+Tca$$

注：入力軸起動負載扭矩視爲0，因此Tca=0

$$Tc=\frac{360}{6}\times\frac{1}{120}\times 0.99\times 8.38+0=4.14$$

2~10 計算所需之馬力：P

$$P=\frac{Tc\cdot n}{716\cdot\eta}(HP)或P=\frac{Tc\cdot n}{975\cdot\eta}(kw)$$

假設馬達效率 η =60%

$$P=\frac{4.14\times 30}{716\times 0.6}=0.28(HP)或P=\frac{4.14\times 30}{975\times 0.6}=0.212(kw)$$

事實上，以上所計算之值爲起動時之最大馬力，而實際運轉所需馬力爲計算值之1/2

2~11 先擇所適用之間歇分割器

根據以上計算資料所得入力軸爲30rpm，參考目錄上各種之資料及扭矩來選擇之規格。Te=8.38(kg.m)應選SD-80DS

## 技術支援傳真表

對于選擇分割器規格有任何疑問，可來電咨詢，竭誠爲您解答；或填妥下列資料，傳真到本公司，將盡快爲您計算出所需規格。

From: _____ 公司

聯系人：_____

Tel:_____ Fax: _____

To：三德精機

TEL：+86-0769-82713875

FAX：+86-0769-85335550

### 輸送帶間歇分割器

1、分割數 S= _____

2、驅動角 θh=_____

3、每行程運轉時間=迴转時間+定位時間

_____ 秒=_____ 秒+ _____ 秒

4、入力軸迴转數= _____ RPM/min

5、凸輪曲綫= □MS(標準) □MT □MCV

6、工件重量:_____ kg/個 工件數量= _____ 個

7、夾具重量：_____ kg/個 夾具數量= _____ 個

8、主動齒輪直徑= _____ mm 重量=_____ kg

9、從動齒輪直徑= _____ mm 重量= _____ kg

10、輸送帶軸直徑=_____ mm 重量=_____ kg

11、鏈輪節徑R: _____ mm 重量= _____ kg

12、鏈條重量：_____ kg

13、工作站間距 L= _____ mm

14、輸送帶摩擦是數 u= _____

15、分割時負荷之作用力：_____

□是 □否 作用力=_____ kgf 作用半徑R1=_____ mm

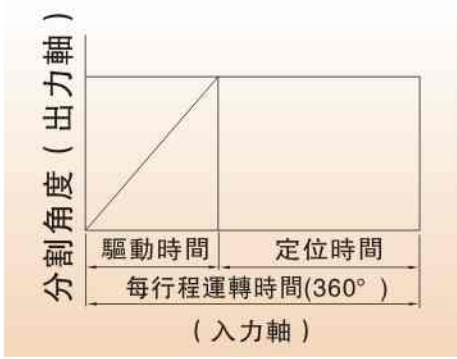


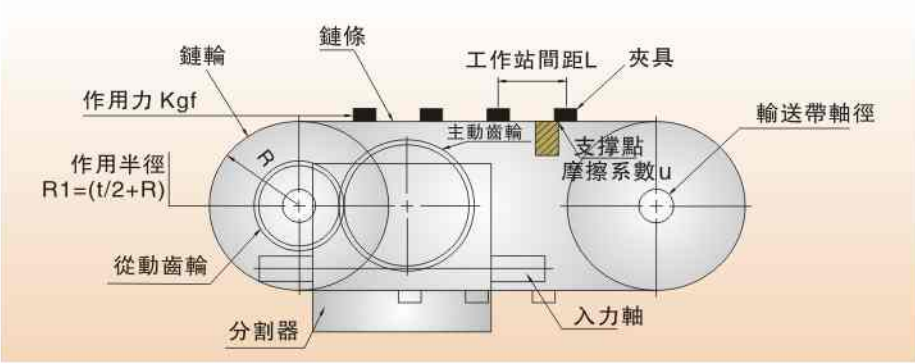

# 使用範例及計算

## 例三、使用于間接傳動迴轉圓盤

使用于間接傳動迴轉圓盤選用適當大小及規格之間歇分割器及所需動力之馬達，請依據下列這計算參考圖三所示：

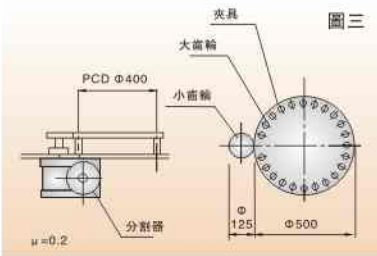


設計資料：

(1)間歇分割定位等分：N=6　(2)每等份迴轉時間：秒　(3)入力軸之迴轉數：n=80rpm

(4)凸輪曲綫：變形正弦曲綫　(5)小齒輪外徑125mm，大齒輪外徑500mm

(6)小齒輪之重量：3kg　(7)大齒輪之重量：20kg　(8)夾具總重量：120kg

(9)夾具數量N1：24個　(10)摩擦系數：0.2　(11)夾具固定于節圓直徑400mm

(12)轉盤依靠其底部之滑動面支撐本身重量負荷，有效半徑：R=200mm　(13)轉位角度θh=120°

## 解答

3~1 間歇分割定位等份：N=6

3~2 轉位角度θh=120°

3~3 入力轉數：n=80rpm

3~4 凸輪曲綫是修正正弦曲綫，因此Vm=1.76,Am=5.53,Qm=0.99

3~5 負載扭矩：Tt(具體見右圖)

3~6 實際負載扭矩：Te 安全負載之因數fc=1.5

$Te=Tt\cdot fc=4.59\times1.5=6.885(kg.m)$

3~7 入力軸扭矩：Tc 注：入力軸起動負載扭矩視爲0，因此Tca=0

$$Tc=\frac{360}{\theta h\cdot N}\cdot Qm\cdot Te+Tca=\frac{360}{6\times120}\times0.99\times6.885=3.4(Kg.m)$$

3~8 計算所需之馬力：P

$$P=\frac{Tc\times n}{716\times\eta}(HP)\text{或}P=\frac{Tc\times n}{975\times\eta}(kw)$$

假設效率 $\eta=60\%$那麼$P=\frac{3.4\times80}{716\times0.6}=0.63(HP)$或$P=\frac{3.4\times80}{975\times0.6}=0.46(kw)$

事實上，以上所計算之值 爲起動時之最大馬力，而連續傳動所需之馬力爲1/2

(1)靜扭矩（慣性扭矩）：Ti

(a)小齒輪慣性矩：I1，大齒輪慣性矩：I2，夾具慣性矩：I3

$$I1=\frac{WR^2}{2G}=\frac{3\times0.0625^2}{2\times9.8}=0.00059(kg.m.s^2)\qquad I2=\frac{WR^2}{2G}=\frac{20\times0.25^2}{2\times9.8}=0.063(kg.m.s^2)$$

$$I3=\frac{WR^2}{2G}=\frac{120\times0.2^2}{9.8}=0.48(kg.m.s^2)$$

(b)出力軸最大角加速度：α

$$\alpha1=Am\times\frac{2\pi}{N}\times(\frac{360}{\theta h}\times\frac{n}{60})^2=5.53\times\frac{2\pi}{6}\times(\frac{360}{120}\times\frac{80}{60})^2=92.66(rad/s^2)$$

$$\alpha2=Am\times\frac{2\pi}{N}\times(\frac{360}{\theta h}\times\frac{n}{60})^2=5.53\times\frac{2\pi}{24}\times(\frac{360}{120}\times\frac{80}{60})^2=23.16(rad/s^2)$$

(c)靜扭矩（慣性扭矩）：Ti(Ti1+Ti2)

$Ti1=I1\cdot\alpha1$　$Ti1=0.00059\times92.66=0.054(kg.m)$

$$Ti2=(I2+I3)(\frac{N}{N1})^2\alpha2(\frac{N1}{N})=(0.063+0.48)\times(\frac{6}{24})^2\times23.16\times(\frac{24}{6})=3.14(kg.m)$$

$Ti=Ti1+Ti2=0.054+3.14=3.19(kg.m)$

(2)摩擦扭矩：Tf

$$Tf=U\cdot W\cdot R\cdot(\frac{N}{N1})=0.2\times(20+120)\times(\frac{20}{100})\times(\frac{6}{24})=1.4(Kg.m)$$

(3)工作扭矩：Tw　在間歇分割時沒有作功，因此Tw=0

(4)以上總負載扭矩：Tt=Ti+Tf+Tw=3.19+1.4+0=4.59(kg.m)

3~9 選擇適用之間歇分割器

根據以上所計算之資料及人力軸之轉數80rpm來選擇，請參考說明書上所記載，凡是出軸扭扭矩高于以上所計算之Te值者均可適用。因爲Te=6.885(kg.m)所以應采用SD-80DS。

# 技術支援傳真表

對于選擇分割器規格有任何疑問，可來電咨詢，竭誠爲您解答；或填妥下列資料，傳真到本公司，將盡快爲您計算出所需規格。

From: _____ 公司　　TO:三德精機

聯系人：_____　　TEL:+86-0769-82713875

Tel: _____ Fax: _____　　FAX:+86-0769-85335550

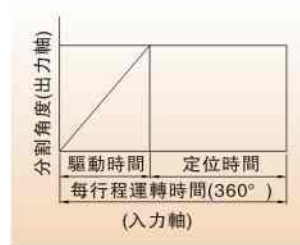


間歇迴轉盤分割器（間接傳動）

1. 分割數 S= _____

2. 驅動角 θh= _____

3. 每行程運轉時間=迴轉時間+定位時間

_____ 秒=_____ 秒+_____ 秒

4. 入力軸迴轉數= _____ RPM

5. 凸輪曲綫= □MS(標準)　□MT　□MCV

6.圓盤材質：□鋼材　□鋁材　□其他

外徑= _____ mm　厚度 t= _____mm

7. 工件重量：_____ kg/個

8. 夾具重量：_____ kg/個　夾具迴轉直徑(P.C.D)= _____mm

9. 圓盤下支撐：

□是　□否　摩擦半徑R1= _____　摩擦系數u= _____

10. 分割時負荷之作用力：

□是　□否　作用力= _____ kgf　作用半徑R2=_____ mm

11. 大齒輪外徑= _____ mm　重量= _____ kg

12. 小齒輪外徑= _____ mm　重量= _____ kg

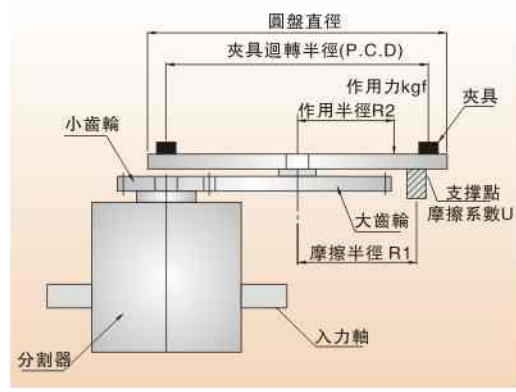

## 入力軸驅動角度、出力軸分割等分標準規格表

| 機種 | 分割等份 | 2 | 3 | 4 | 5 | 6 | 8 | 10 | 12 | 16 | 20 | 24 | 30 | 32 | 36 | 40 | 48 |
|---|---|---|---|---|---|---|---|---|---|---|---|---|---|---|---|---|---|
| DF DS DFH DFS | 45D | ○ | ○ | ○ | ○ | ○ | ○ | ○ | ○ | ※ | ※ | ※ | ● | | ● | | |
| | 60D | ○ | ○ | ○ | ○ | ○ | ○ | ○ | ○ | ※ | ※ | ※ | ● | | ● | | |
| | 70D | ○ | ○ | ○ | ○ | ○ | ○ | ○ | ○ | ※ | ※ | ※ | ● | | ● | ☆ | ☆ |
| | 80D | ○ | ○ | ○ | ○ | ○ | ○ | ○ | ○ | ※ | ※ | ※ | ● | ☆ | ● | ☆ | ☆ |
| | 110D | ○ | ○ | ○ | ○ | ○ | ○ | ○ | ○ | ○ | ※ | ※ | ● | ※ | ● | ☆ | ☆ |
| | 140D | ○ | ○ | ○ | ○ | ○ | ○ | ○ | ○ | ○ | ※ | ※ | ● | ※ | ● | ☆ | ☆ |
| | 180D | ○ | ○ | ○ | ○ | ○ | ○ | ○ | ○ | ○ | ※ | ※ | ● | ※ | ● | ☆ | ☆ |
| | 250D | ○ | ○ | ○ | ○ | ○ | ○ | ○ | ○ | ○ | ※ | ※ | ● | ※ | ● | ☆ | ☆ |

| 機種 | 分割等份 | 4 | 5 | 6 | 8 | 10 | 12 | 15 | 16 | 20 | 24 | 30 | 32 | 40 | 48 | 60 | 72 |
|---|---|---|---|---|---|---|---|---|---|---|---|---|---|---|---|---|---|
| DT | 80D | ○ | ○ | ○ | ○ | ○ | ○ | ○ | ○ | ○ | ○ | ※ | ※ | ☆ | ☆ | ● | ● |
| | 110D | ○ | ○ | ○ | ○ | ○ | ○ | ○ | ○ | ○ | ○ | ※ | ※ | ☆ | ☆ | ● | ● |
| | 140D | ○ | ○ | ○ | ○ | ○ | ○ | ○ | ○ | ○ | ○ | ※ | ※ | ☆ | ☆ | ● | ● |
| | 180D | ○ | ○ | ○ | ○ | ○ | ○ | ○ | ○ | ○ | ○ | ※ | ※ | ☆ | ☆ | ● | ● |
| | 210D | ○ | ○ | ○ | ○ | ○ | ○ | ○ | ○ | ○ | ○ | ※ | ※ | ※ | ※ | ● | ● |
| | 250D | ○ | ○ | ○ | ○ | ○ | ○ | ○ | ○ | ○ | ○ | ※ | ※ | ※ | ※ | ● | ● |

| 機種 | 分割等份 | 4 | 5 | 6 | 8 | 10 | 12 | 15 | 16 | 20 | 24 | 30 | 32 | 40 | 48 | 60 | 72 |
|---|---|---|---|---|---|---|---|---|---|---|---|---|---|---|---|---|---|
| DA | 70D | ○ | ○ | ○ | ○ | ○ | ○ | ○ | ○ | ※ | ※ | ※ | ※ | ☆ | ☆ | ● | ● |
| | 90D | ○ | ○ | ○ | ○ | ○ | ○ | ○ | ○ | ※ | ※ | ※ | ※ | ☆ | ☆ | ● | ● |
| | 110D | ○ | ○ | ○ | ○ | ○ | ○ | ○ | ○ | ※ | ※ | ※ | ※ | ☆ | ☆ | ● | ● |
| | 150D | ○ | ○ | ○ | ○ | ○ | ○ | ○ | ○ | ※ | ※ | ※ | ※ | ☆ | ☆ | ● | ● |

注：○:1 停留 ※:2 停留 ●:3 停留 ☆:4 停留

## 驅動角度之時序圖

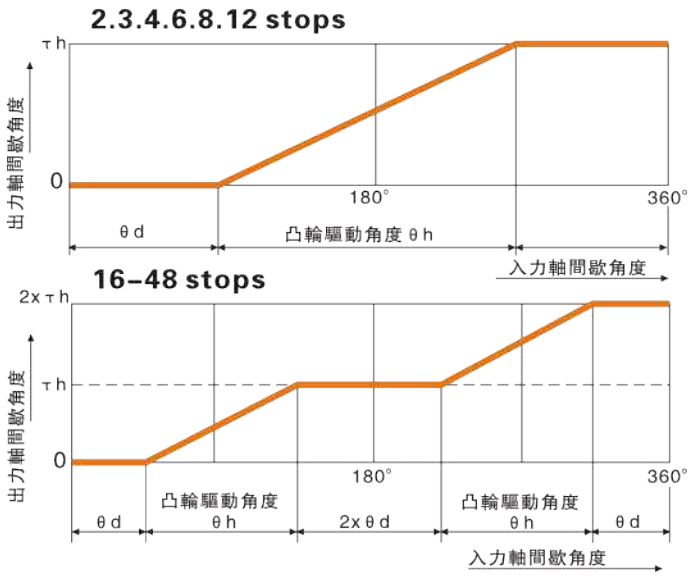


出力軸間歇角度

$$\tau h = \frac{360°}{\text{分割等份}}$$

凸輪停留部份角度

$$\theta d = \frac{360° - \theta h}{2}$$

出力軸間歇角度

$$\tau h = \frac{360°}{\text{分割等份}}$$

凸輪停留部份角度

$$\theta d = \frac{360° - (2 \times \theta h)}{4}$$

## 凸緣/心軸型滚子凸輪機種選購指定代號排列標示方法:

| SD | 80 | DF | 08 | 270 | 2 | R | S3 | VW | 1 | X |
|---|---|---|---|---|---|---|---|---|---|---|
| | a | b | c1 | c2 | d | e | f | g | h | I |

| a<br>規格 | b<br>機種 | c1<br>分割等份 | c2<br>驅動角 | d<br>凸輪運動曲綫 | e<br>凸輪旋轉方向 |
|---|---|---|---|---|---|
| 80<br>80mm | DF<br>Type | 08<br>8 stop | 270<br>270° | 2<br>MS曲綫 | R<br>間歇驅動右旋向凸輪 |
| 出力軸與入力軸之軸間距離<br>45D/60D<br>70D/80D<br>110D/140D<br>180D/250D | DF 凸緣型<br>DS 心軸型<br>DFH 凸緣中空型<br>DFS 凸緣心軸型 | 定位分割等份<br>2.3.4.5.6.<br>8.10.12.16<br>訂制規格<br>20.24.30<br>32.36.40.48 | 入力凸輪驅動出力軸分割之角度<br>90° /120°<br>150° /180°<br>210° /240°<br>270° /300° | 1 變形臺形曲綫MT<br>2 變形正弦曲綫MS<br>3 變形等速度曲綫MCV50 | 入力軸均匀可正逆向旋轉，如入力軸無固定旋向之要求，衹需要變換馬達之旋轉方向，即可達到出力軸旋向之要求。請選擇標準生產規格R旋向，R-2-R4爲入力旋轉一周，出力軸多次間歇分割等份，多用16-60等份，R爲入力軸旋轉一周，出力軸一次間歇分割等份，多用于2-12等份。<br>1停留 2停留 3停留 4停留<br>右旋向凸輪 R R2 R3 R4<br>左旋向凸輪 L L2 L3 L4 |

入力軸 出力軸

R R2 R3 R4 右旋向凸輪

L L2 L3 L4 左旋向凸輪

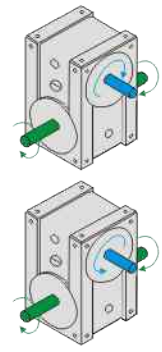

| f<br>入力軸組立方向 | g<br>本體安裝螺絲孔面 | h<br>安裝位置 | i<br>特殊規格説明 |
|---|---|---|---|
| S3<br>T面和U面兩端 | VW | 1 | X |
| S1 衹有T面<br>S2 衹有U面<br>S3 T面及U面皆有 | 本體安裝螺絲孔在V面和W面都有固定孔，此外，P,S,T,U也可選擇使用 | 安裝位置如下圖所示 | 訂購時外部特殊之指定要求<br>□ 標準<br>（不加符號）<br>☒特殊指定注明 |

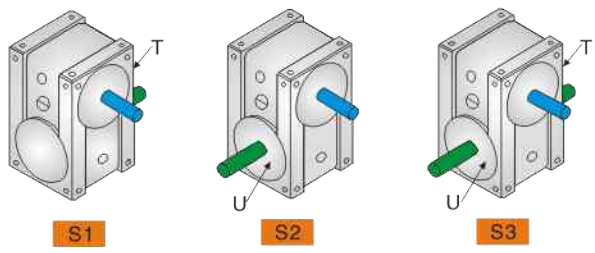


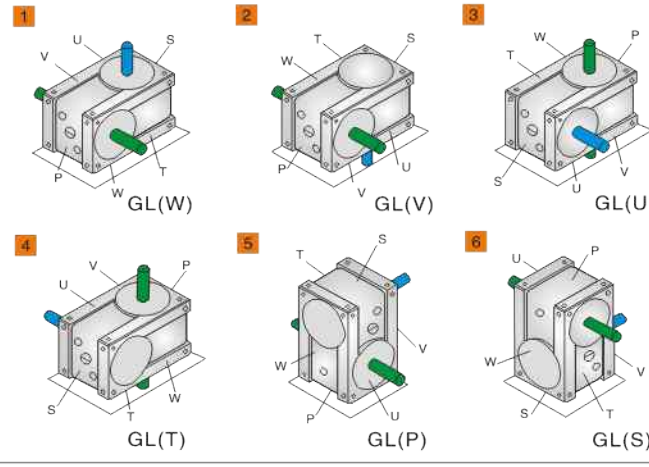

# 凸緣型 (凸緣中空型)

**45DF(H)、60DF(H)、70DF(H)、80DF(H)、**
**110DF(H)、140DF(H)、180DF(H)、250DF(H)**

## 凸緣型(凸緣中空型)分割器概述

此機種具有重負荷特性，可承受較大之垂直徑向壓力或軸向壓力，爲本公司專屬設計工程師群，經歷多年針對盤式結構需要設計而成，其輸出軸爲面盤式設計，有凸緣中心，盤面螺孔、定位、銷孔，固定面寬大，可使平面度及穩固性，更具堅實平穩。最能適用于較大負荷之回轉式圓盤驅動場合，此系列機種被廣泛應用在各類盤式加工機械，及類似機構之產業機械，自動化間歇驅動部，驅動圖盤。

凸緣中空型外觀尺寸及功能與凸緣法蘭型類似，唯法蘭處爲一中空(H)之軸心。適合配電、配管之貫通過節省空間。

## 45DF

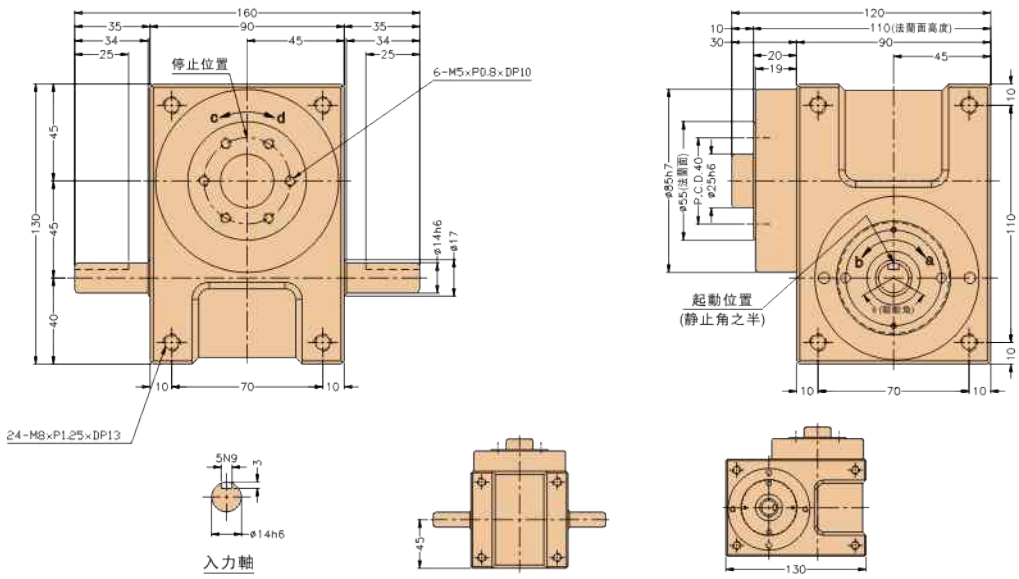


### 技術參數

| 項 目 | 符號 | 單位 | 數 值 | 項 目 | 符號 | 單位 | 數 值 | 項 目 | 符號 | 單位 | 數 值 |
|---|---|---|---|---|---|---|---|---|---|---|---|
| 出力軸容許徑向負荷 | C1 | kgf | 130 | 入力軸容許徑向負荷 | C3 | kgf | 85 | 入力軸的$GD^2$ (注1) | C6 | Kgf-$m^2$ | $3.2\times10^{-4}$ |
| 出力軸容許軸向負荷 | C2 | kgf | 140 | 入力軸最大彎曲力矩 | C4 | kgf | 110 | 定位分割精度 | | sec. | ±30 |
| 出力軸容許力矩 | Ts | Kgf-m | 參考力矩表 | 入力軸最大扭矩 | C5 | Kg-m | 4 | 重量 | | Kg | 7 |

## 60DF

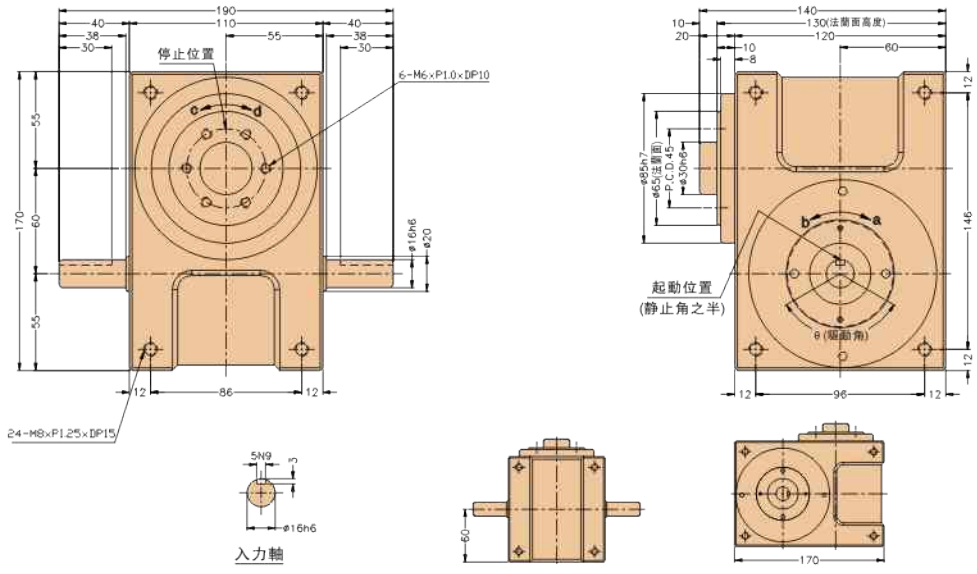


### 技術參數

| 項 目 | 符號 | 單位 | 數 值 | 項 目 | 符號 | 單位 | 數 值 | 項 目 | 符號 | 單位 | 數 值 |
|---|---|---|---|---|---|---|---|---|---|---|---|
| 出力軸容許徑向負荷 | C1 | kgf | 140 | 入力軸容許徑向負荷 | C3 | kgf | 100 | 入力軸的$GD^2$ (注1) | C6 | Kgf-$m^2$ | $1.9\times10^{-3}$ |
| 出力軸容許軸向負荷 | C2 | kgf | 142 | 入力軸最大彎曲力矩 | C4 | kgf | 150 | 定位分割精度 | | sec. | ±30 |
| 出力軸容許力矩 | Ts | Kgf-m | 參考力矩表 | 入力軸最大扭矩 | C5 | Kgf-m | 6 | 重量 | | Kg | 13 |

注1：入力軸的$GD^2$是在停留範圍內的數值。 注2：C1至C5數值是達到安全系數=2時的數值。

## 70DF

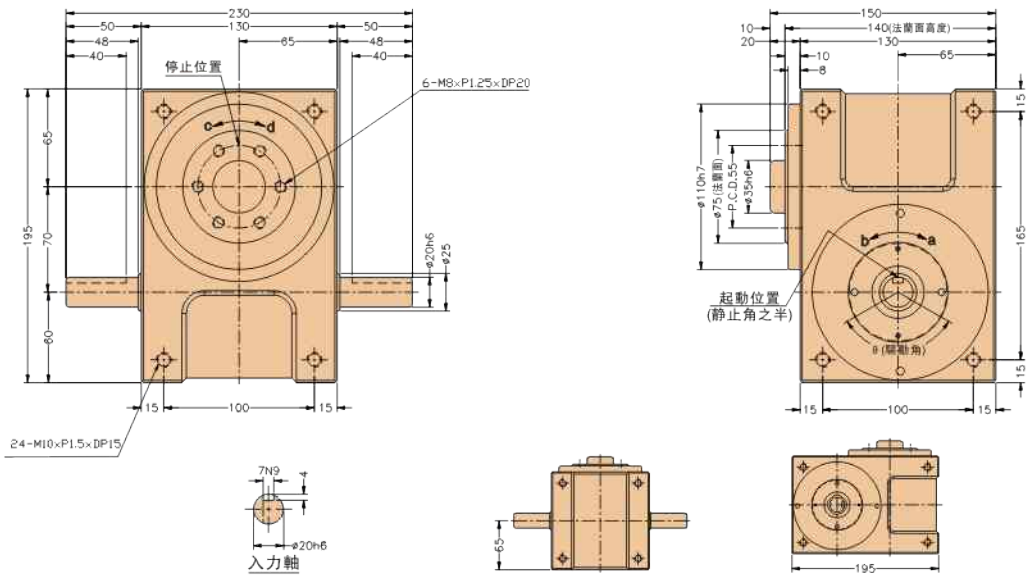


### 技術參數

| 項 目 | 符號 | 單位 | 數 值 | 項 目 | 符號 | 單位 | 數 值 | 項 目 | 符號 | 單位 | 數 值 |
|---|---|---|---|---|---|---|---|---|---|---|---|
| 出力軸容許徑向負荷 | C1 | kgf | 220 | 入力軸容許徑向負荷 | C3 | kgf | 150 | 入力軸的$GD^2$ (注1) | C6 | $Kgf-m^2$ | $6\times10^{-3}$ |
| 出力軸容許軸向負荷 | C2 | kgf | 300 | 入力軸最大彎曲力矩 | C4 | kgf | 110 | 定位分割精度 | | sec. | ±30 |
| 出力軸容許力矩 | Ts | Kgf-m | 參考力矩表 | 入力軸最大扭矩 | C5 | Kgf-m | 9.5 | 重量 | | Kg | 18 |

## 80DF

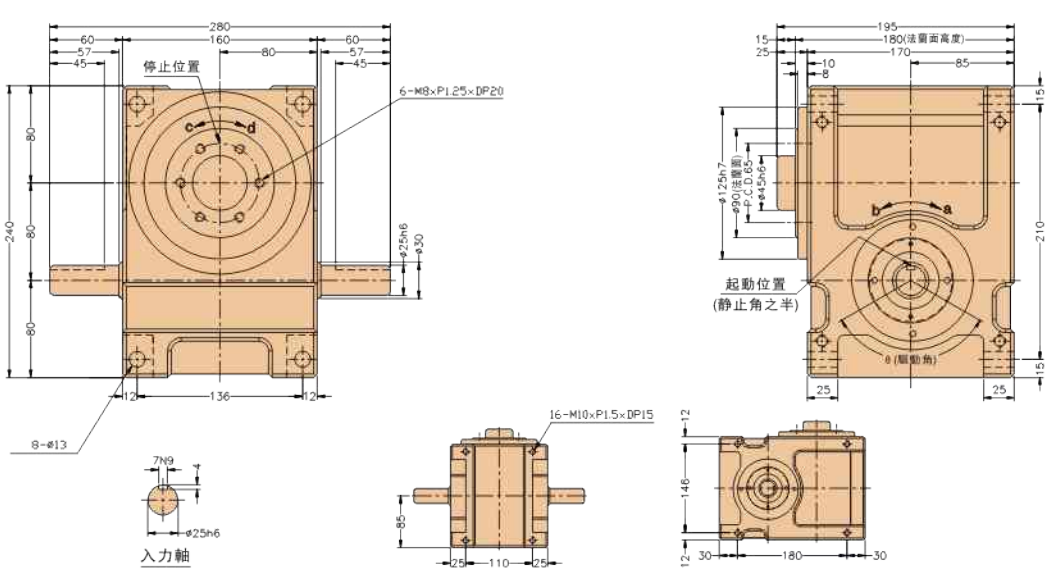


### 技術參數

| 項 目 | 符號 | 單位 | 數 值 | 項 目 | 符號 | 單位 | 數 值 | 項 目 | 符號 | 單位 | 數 值 |
|---|---|---|---|---|---|---|---|---|---|---|---|
| 出力軸容許徑向負荷 | C1 | kgf | 330 | 入力軸容許徑向負荷 | C3 | kgf | 350 | 入力軸的$GD^2$ (注1) | C6 | $Kgf-m^2$ | $9\times10^{-3}$ |
| 出力軸容許軸向負荷 | C2 | kgf | 420 | 入力軸最大彎曲力矩 | C4 | kgf | 260 | 定位分割精度 | | sec. | ±30 |
| 出力軸容許力矩 | Ts | Kgf-m | 參考力矩表 | 入力軸最大扭矩 | C5 | Kgf-m | 25 | 重量 | | Kg | 32 |

注1：入力軸的$GD^2$是在停留範圍內的數值。注2：C1至C5數值是達到安全系數=2時的數值。

## 110DF

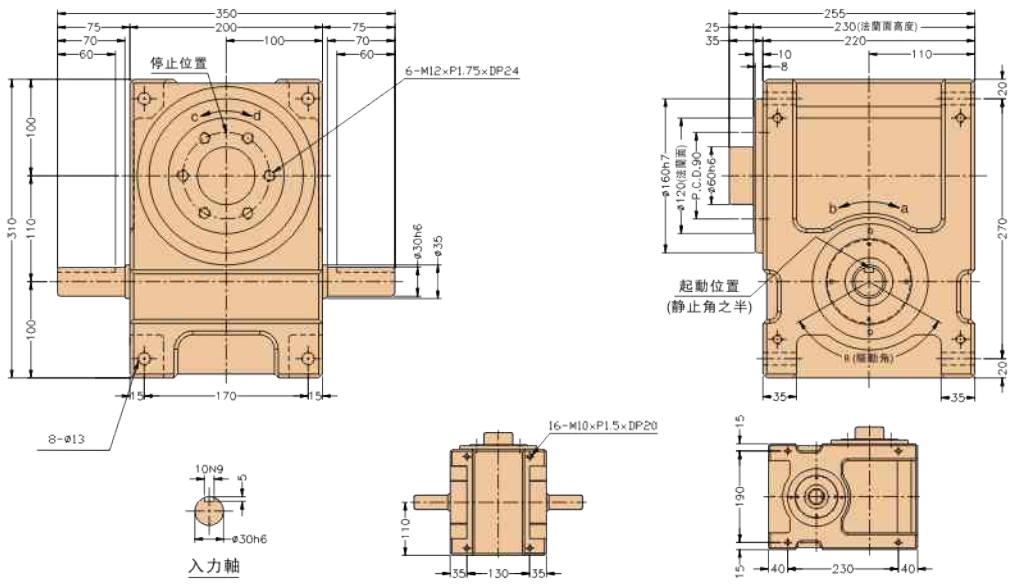


### 技術參數

| 項 目 | 符號 | 單位 | 數 值 | 項 目 | 符號 | 單位 | 數 值 | 項 目 | 符號 | 單位 | 數 值 |
|---|---|---|---|---|---|---|---|---|---|---|---|
| 出力軸容許徑向負荷 | C1 | kgf | 560 | 入力軸容許徑向負荷 | C3 | kgf | 480 | 入力軸的$GD^2$ (注1) | C6 | $Kgf-m^2$ | $2.8\times18^{-2}$ |
| 出力軸容許軸向負荷 | C2 | kgf | 700 | 入力軸最大彎曲力矩 | C4 | kgf | 415 | 定位分割精度 | | sec. | ±30 |
| 出力軸容許力矩 | Ts | Kgf-m | 參考力矩表 | 入力軸最大扭矩 | C5 | Kgf-m | 40 | 重量 | | Kg | 65 |

## 140DF

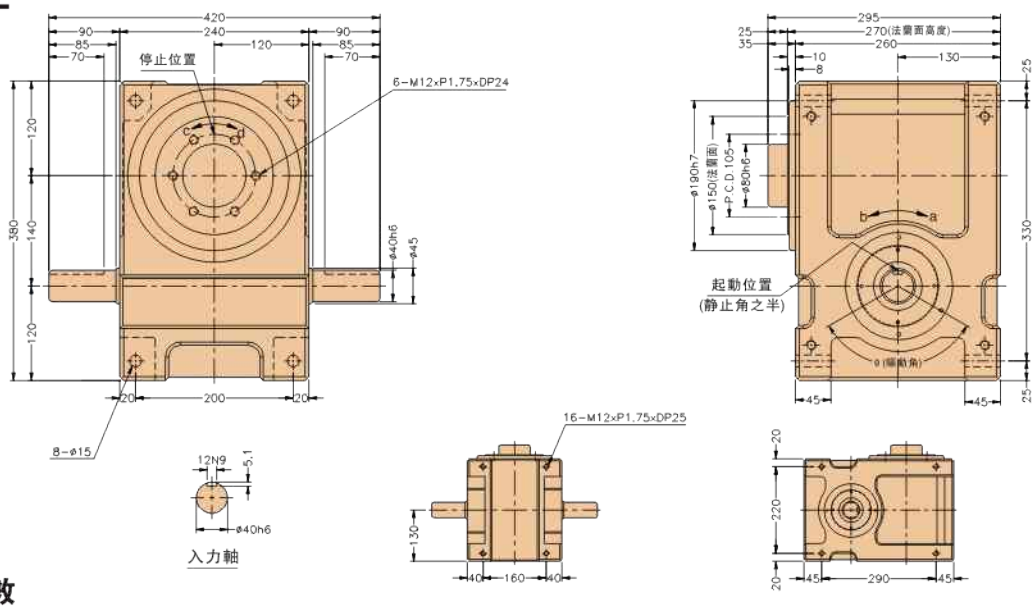


### 技術參數

| 項 目 | 符號 | 單位 | 數 值 | 項 目 | 符號 | 單位 | 數 值 | 項 目 | 符號 | 單位 | 數 值 |
|---|---|---|---|---|---|---|---|---|---|---|---|
| 出力軸容許徑向負荷 | C1 | kgf | 760 | 入力軸容許徑向負荷 | C3 | kgf | 550 | 入力軸的$GD^2$ (注1) | C6 | $Kgf-m^2$ | 0.11 |
| 出力軸容許軸向負荷 | C2 | kgf | 1000 | 入力軸最大彎曲力矩 | C4 | kgf | 710 | 定位分割精度 | | sec. | ±30 |
| 出力軸容許力矩 | Ts | Kgf-m | 參考力矩表 | 入力軸最大扭矩 | C5 | Kgf-m | 100 | 重量 | | Kg | 90 |

注1：入力軸的$GD^2$是在停留範圍內的數值。注2：C1至C5數值是達到安全系數=2時的數值。

## 180DF

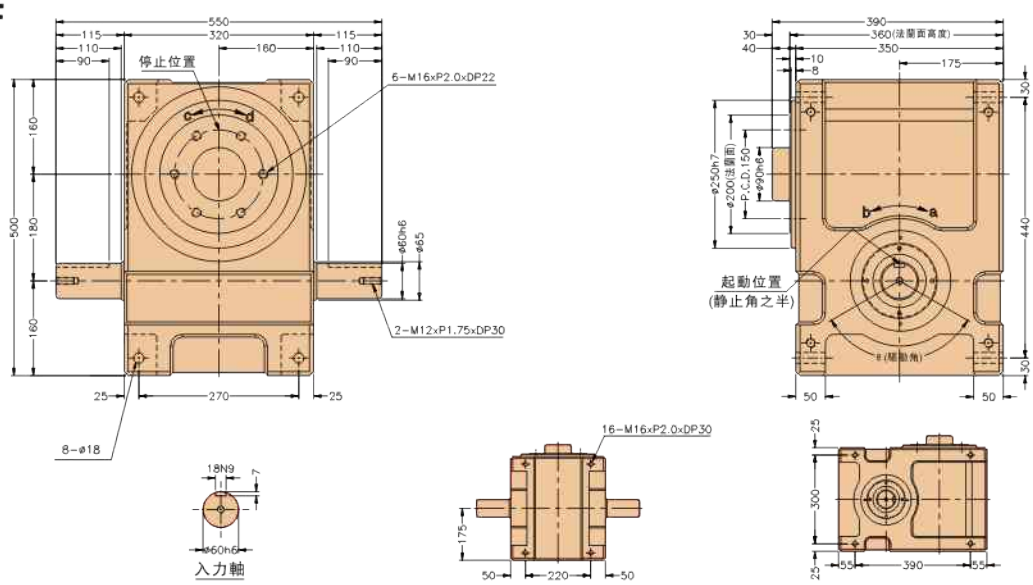


### 技術參數

| 項 目 | 符號 | 單位 | 數 值 | 項 目 | 符號 | 單位 | 數 值 | 項 目 | 符號 | 單位 | 數 值 |
|---|---|---|---|---|---|---|---|---|---|---|---|
| 出力軸容許徑向負荷 | C1 | kgf | 1200 | 入力軸容許徑向負荷 | C3 | kgf | 1100 | 入力軸的$GD^2$ (注1) | C6 | Kgf-$m^2$ | 0.39 |
| 出力軸容許軸向負荷 | C2 | kgf | 1500 | 入力軸最大彎曲力矩 | C4 | kgf | 1960 | 定位分割精度 | | sec. | ±30 |
| 出力軸容許力矩 | Ts | Kgf-m | 參考力矩表 | 入力軸最大扭矩 | C5 | Kgf-m | 340 | 重量 | | Kg | 220 |

## 250DF

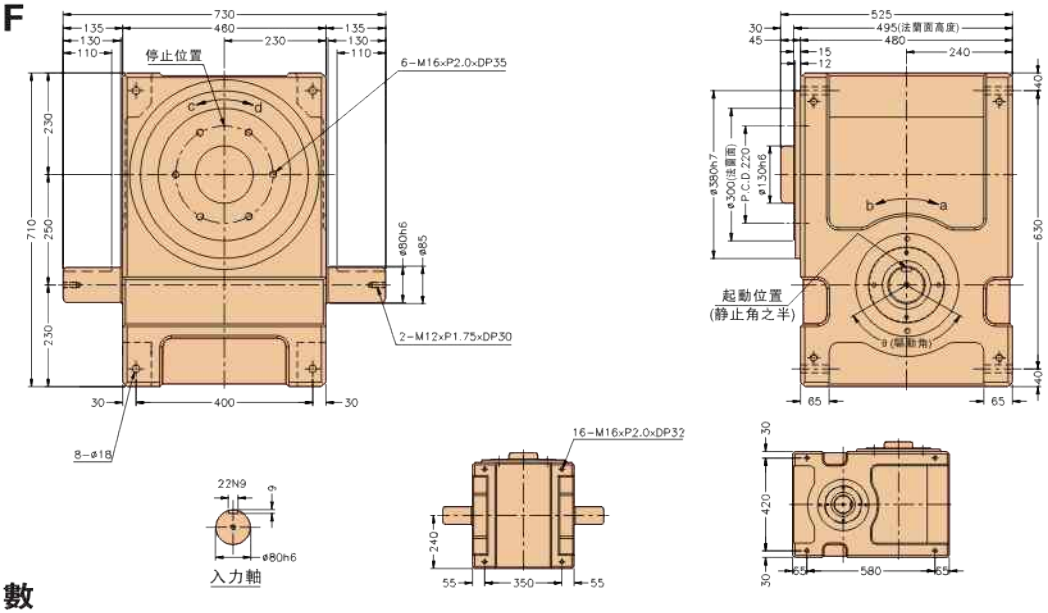


### 技術參數

| 項 目 | 符號 | 單位 | 數 值 | 項 目 | 符號 | 單位 | 數 值 | 項 目 | 符號 | 單位 | 數 值 |
|---|---|---|---|---|---|---|---|---|---|---|---|
| 出力軸容許徑向負荷 | C1 | kgf | 3200 | 入力軸容許徑向負荷 | C3 | kgf | 1550 | 入力軸的$GD^2$ (注1) | C6 | Kgf-$m^2$ | 1.98 |
| 出力軸容許軸向負荷 | C2 | kgf | 4150 | 入力軸最大彎曲力矩 | C4 | kgf | 3800 | 定位分割精度 | | sec. | ±30 |
| 出力軸容許力矩 | Ts | Kgf-m | 參考力矩表 | 入力軸最大扭矩 | C5 | Kgf-m | 780 | 重量 | | Kg | 685 |

注1：入力軸的$GD^2$是在停留範圍內的數值。注2：C1至C5數值是達到安全系數=2時的數值。

# 心 軸 型

**45DS、60DS、70DS、**

**80DS、110DS、140DS、180DS**

## 心軸型分割器概述

此系列機種爲典型傳統式心軸造型，其安裝配件之加工安裝配合齒輪、聯軸器或聯軸盤，需特別注意孔徑公差(+0.015/−0)及鍵槽公差(+0.015/−0)，其使用場合在輸送帶驅動、齒輪驅動、無間隙聯軸器結合驅動居多。

## 45DS

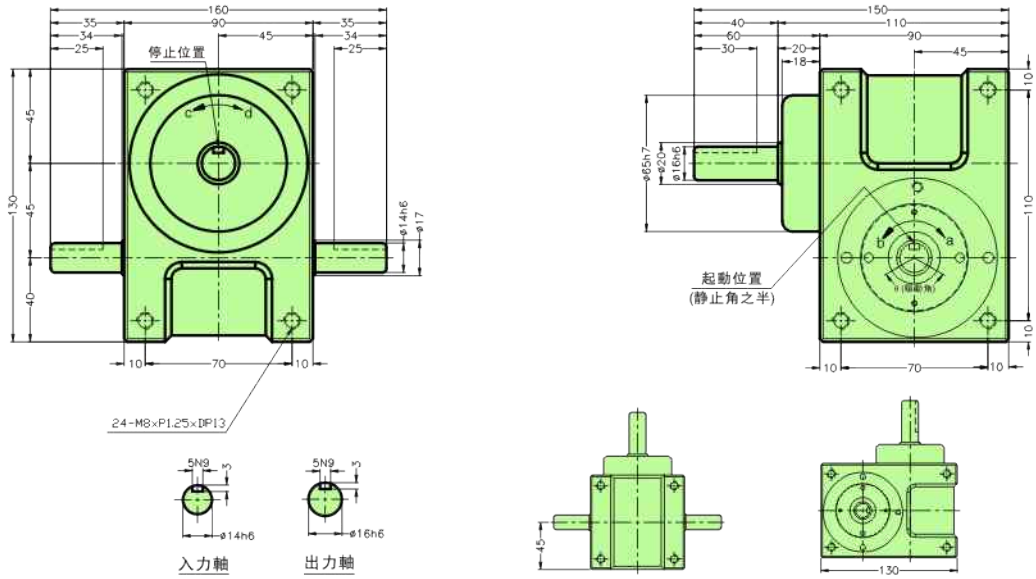


### 技術参數

| 項 目 | 符號 | 單位 | 數 值 | 項 目 | 符號 | 單位 | 數 值 | 項 目 | 符號 | 單位 | 數 值 |
|---|---|---|---|---|---|---|---|---|---|---|---|
| 出力軸容許徑向負荷 | C1 | kgf | 80 | 入力軸容許徑向負荷 | C3 | kgf | 85 | 入力軸的$GD^2$ (注1) | C6 | $Kgf-m^2$ | $3.2\times10^{-5}$ |
| 出力軸容許軸向負荷 | C2 | kgf | 72.5 | 入力軸最大彎曲力矩 | C4 | kgf | 75 | 定位分割精度 | | sec. | ±30 |
| 出力軸容許力矩 | Ts | Kgf-m | 參考力矩表 | 入力軸最大扭矩 | C5 | Kgf-m | 4 | 重量 | | Kg | 7 |

## 60DS

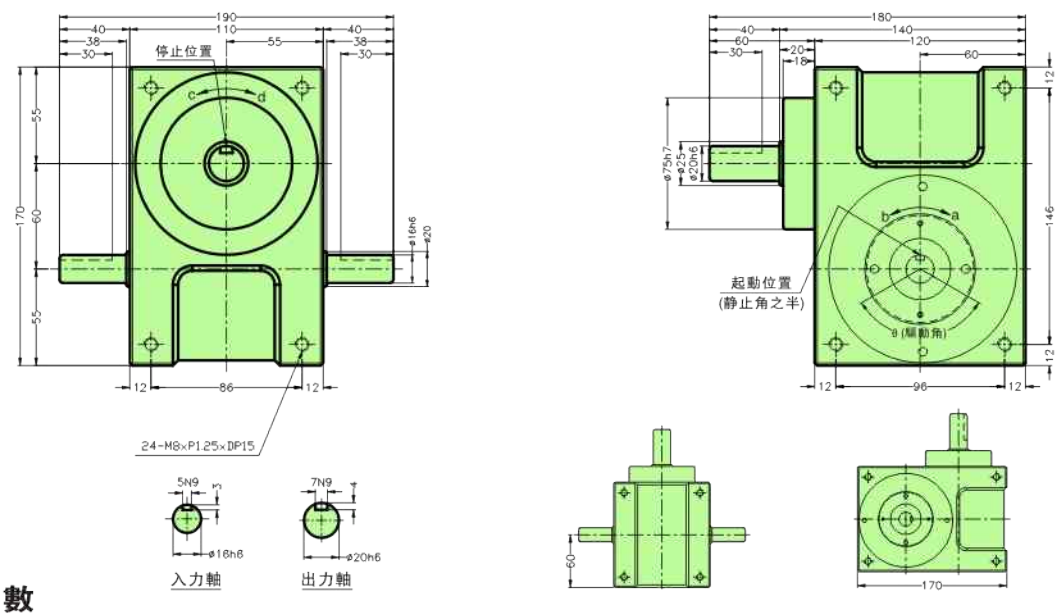


### 技術參數

| 項 目 | 符號 | 單位 | 數 值 | 項 目 | 符號 | 單位 | 數 值 | 項 目 | 符號 | 單位 | 數 值 |
|---|---|---|---|---|---|---|---|---|---|---|---|
| 出力軸容許徑向負荷 | C1 | kgf | 180 | 入力軸容許徑向負荷 | C3 | kgf | 100 | 入力軸的$GD^2$ (注1) | C6 | $Kgf-m^2$ | $1.9\times10^{-3}$ |
| 出力軸容許軸向負荷 | C2 | kgf | 150 | 入力軸最大彎曲力矩 | C4 | kgf | 95 | 定位分割精度 | | sec. | ±30 |
| 出力軸容許力矩 | Ts | Kgf-m | 參考力矩表 | 入力軸最大扭矩 | C5 | Kgf-m | 6 | 重量 | | Kg | 13 |

注1：入力軸的$GD^2$是在停留範圍内的數值。注2：C1至C5數值是達到安全系數=2時的數值。

## 70DS

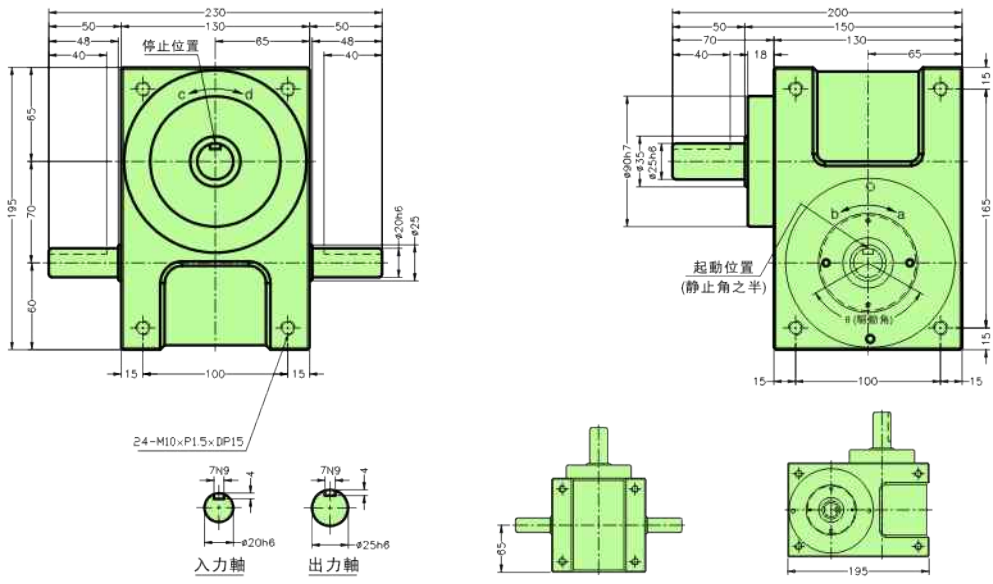


### 技術參數

| 項 目 | 符號 | 單位 | 數 值 | 項 目 | 符號 | 單位 | 數 值 | 項 目 | 符號 | 單位 | 數 值 |
|---|---|---|---|---|---|---|---|---|---|---|---|
| 出力軸容許徑向負荷 | C1 | kgf | 220 | 入力軸容許徑向負荷 | C3 | kgf | 150 | 入力軸的$GD^2$ (注1) | C6 | $Kgf-m^2$ | $6\times10^{-3}$ |
| 出力軸容許軸向負荷 | C2 | kgf | 220 | 入力軸最大彎曲力矩 | C4 | kgf | 110 | 定位分割精度 | | sec. | ±30 |
| 出力軸容許力矩 | Ts | Kgf-m | 參考力矩表 | 入力軸最大扭矩 | C5 | Kgf-m | 9.5 | 重量 | | Kg | 18 |

## 80DS

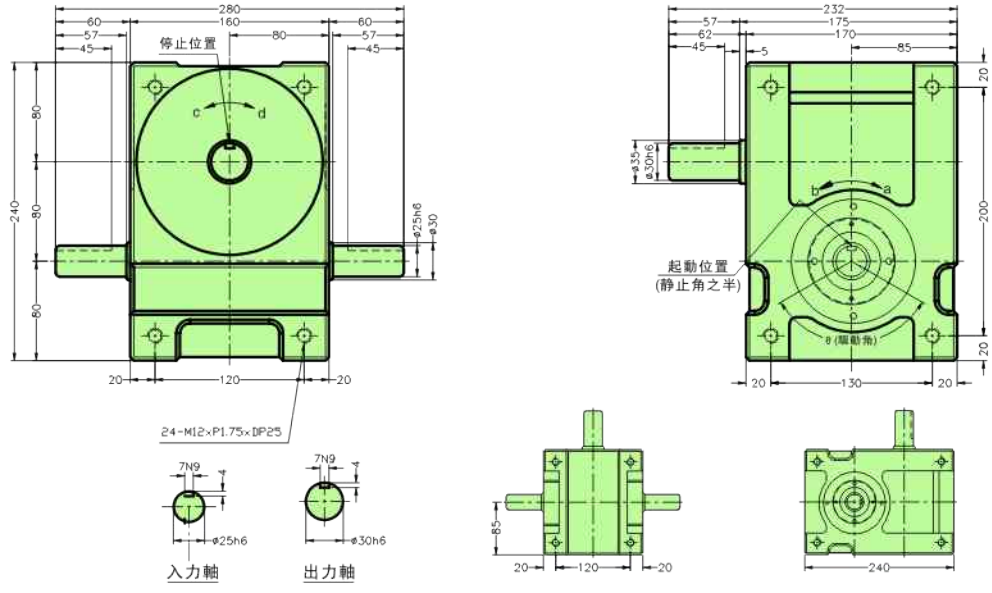


### 技術參數

| 項 目 | 符號 | 單位 | 數 值 | 項 目 | 符號 | 單位 | 數 值 | 項 目 | 符號 | 單位 | 數 值 |
|---|---|---|---|---|---|---|---|---|---|---|---|
| 出力軸容許徑向負荷 | C1 | kgf | 220 | 入力軸容許徑向負荷 | C3 | kgf | 210 | 入力軸的$GD^2$ (注1) | C6 | $Kgf-m^2$ | $9\times10^{-3}$ |
| 出力軸容許軸向負荷 | C2 | kgf | 220 | 入力軸最大彎曲力矩 | C4 | kgf | 190 | 定位分割精度 | | sec. | ±30 |
| 出力軸容許力矩 | Ts | Kgf-m | 參考力矩表 | 入力軸最大扭矩 | C5 | Kgf-m | 18.5 | 重量 | | Kg | 29 |

注1：入力軸的$GD^2$是在停留範圍内的數值。注2：C1至C5數值是達到安全系數=2時的數值。

## 110DS

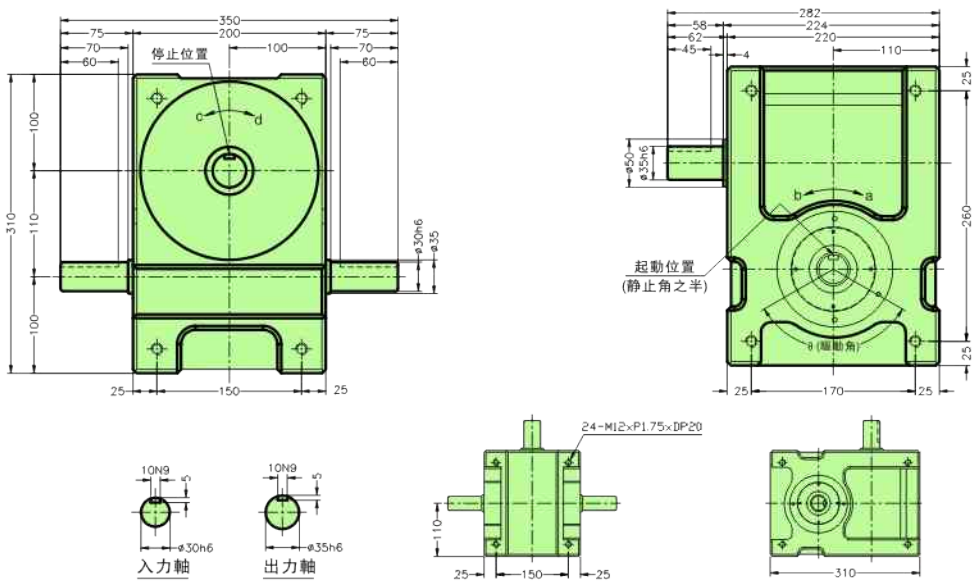


### 技術参數

| 項 目 | 符號 | 單位 | 數 值 | 項 目 | 符號 | 單位 | 數 值 | 項 目 | 符號 | 單位 | 數 值 |
|---|---|---|---|---|---|---|---|---|---|---|---|
| 出力軸容許徑向負荷 | C1 | kgf | 500 | 入力軸容許徑向負荷 | C3 | kgf | 360 | 入力軸的$GD^2$ (注1) | C6 | $Kgf-m^2$ | $2.8\times10^{-2}$ |
| 出力軸容許軸向負荷 | C2 | kgf | 550 | 入力軸最大彎曲力矩 | C4 | kgf | 290 | 定位分割精度 | | sec. | ±30 |
| 出力軸容許力矩 | Ts | Kgf-m | 参考力矩表 | 入力軸最大扭矩 | C5 | Kgf-m | 32 | 重量 | | Kg | 65 |

## 140DS

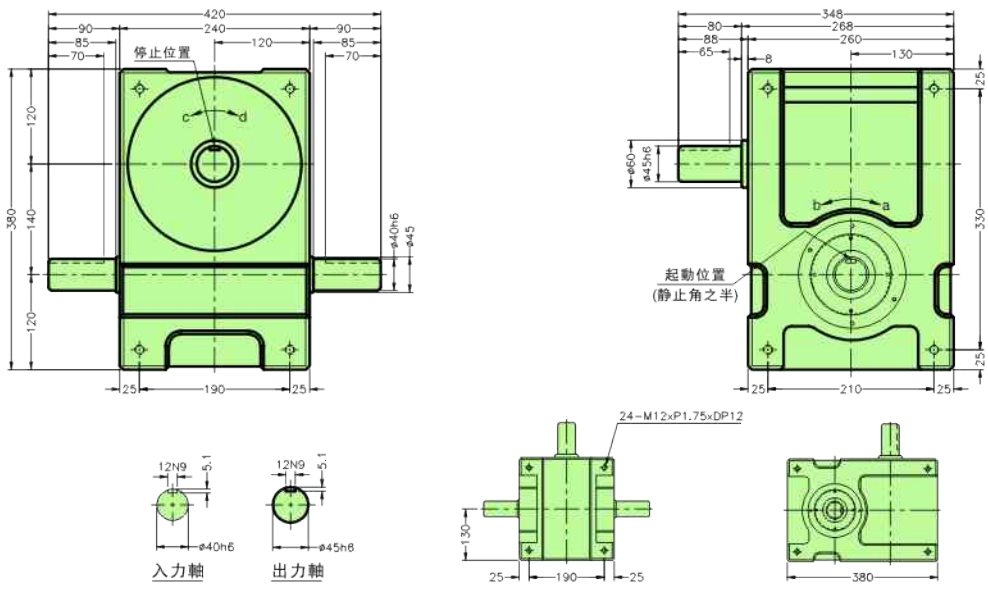


### 技術参數

| 項 目 | 符號 | 單位 | 數 值 | 項 目 | 符號 | 單位 | 數 值 | 項 目 | 符號 | 單位 | 數 值 |
|---|---|---|---|---|---|---|---|---|---|---|---|
| 出力軸容許徑向負荷 | C1 | kgf | 730 | 入力軸容許徑向負荷 | C3 | kgf | 440 | 入力軸的$GD^2$ (注1) | C6 | $Kgf-m^2$ | 0.11 |
| 出力軸容許軸向負荷 | C2 | kgf | 860 | 入力軸最大彎曲力矩 | C4 | kgf | 560 | 定位分割精度 | | sec. | ±30 |
| 出力軸容許力矩 | Ts | Kgf-m | 参考力矩表 | 入力軸最大扭矩 | C5 | Kgf-m | 75 | 重量 | | Kg | 90 |

注1：入力軸的$GD^2$是在停留範圍内的數值。注2：C1至C5數值是達到安全系數=2時的數值。

## 180DS

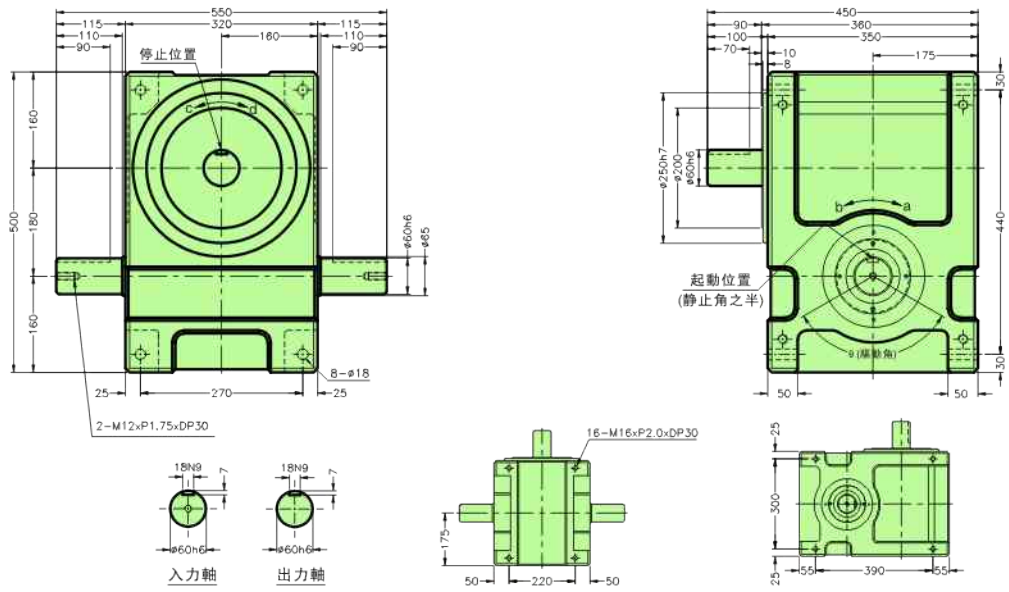


### 技術參數

| 項 目 | 符號 | 單位 | 數 值 | 項 目 | 符號 | 單位 | 數 值 | 項 目 | 符號 | 單位 | 數 值 |
|---|---|---|---|---|---|---|---|---|---|---|---|
| 出力軸容許徑向負荷 | C1 | kgf | 1200 | 入力軸容許徑向負荷 | C3 | kgf | 590 | 入力軸的$GD^2$ (注1) | C6 | $Kgf-m^2$ | 0.39 |
| 出力軸容許軸向負荷 | C2 | kgf | 1500 | 入力軸最大彎曲力矩 | C4 | kgf | 1045 | 定位分割精度 | | sec. | ±30 |
| 出力軸容許力矩 | Ts | Kgf-m | 參考力矩表 | 入力軸最大扭矩 | C5 | Kgf-m | 147 | 重量 | | Kg | 220 |

注1：入力軸的$GD^2$是在停留範圍內的數值。注2：C1至C5數值是達到安全系數=2時的數值。

## 中空法蘭型內徑對照表

| 型式 | 45DFH | 60DFH | 70DFH | 80DFH | 110DFH | 140DFH | 180DFH |
|---|---|---|---|---|---|---|---|
| 內徑 | Φ8 | Φ15 | Φ20 | Φ30 | Φ35 | Φ40 | Φ60 |

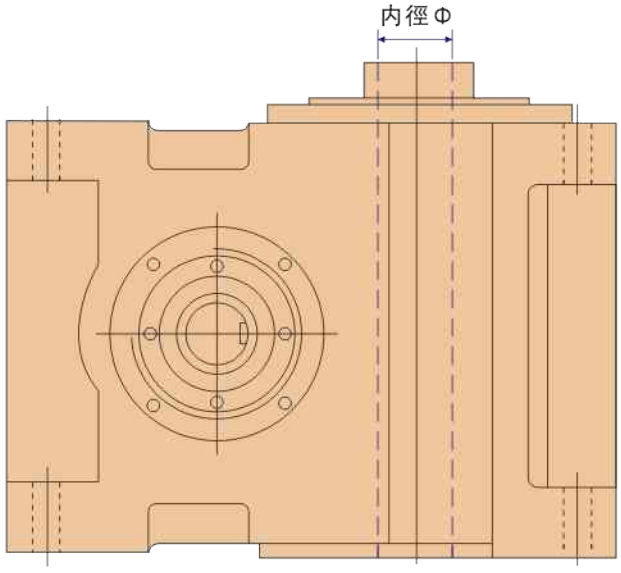

# 凸緣心軸型分割器

45DFS、 60DFS、 70DFS、

80DFS、 110DFS、 140DFS、 180DFS

## 凸緣心軸型分割器概述

此系列機種具有心軸型和凸緣型一體的輸出軸形式，以便工作臺、擺臂或鏈輪等附件安裝起來更簡便，爲客户選型提供了多元化的解決方案。

## 45DFS

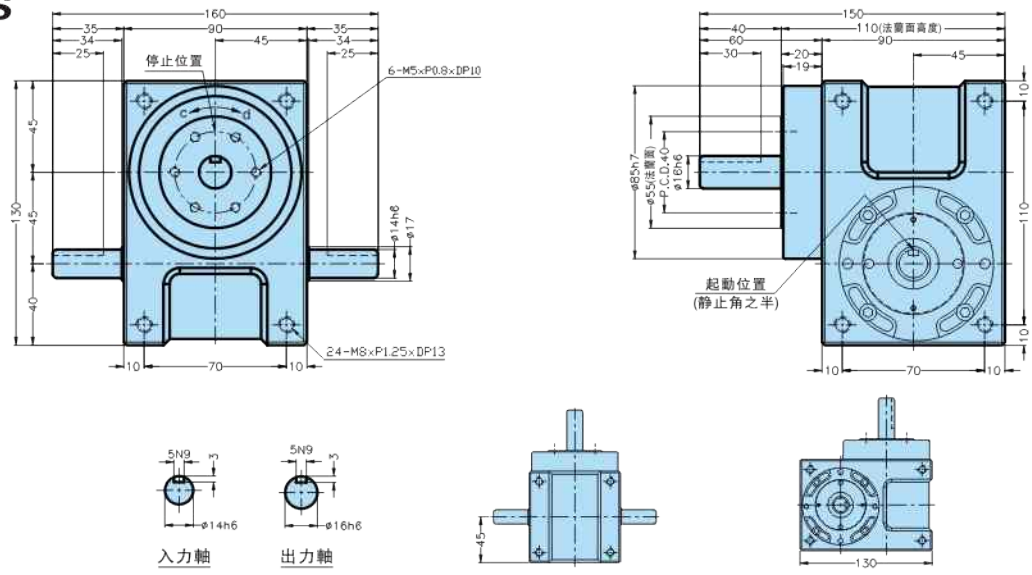


### 技術參數

| 項 目 | 符號 | 單位 | 數 值 | 項 目 | 符號 | 單位 | 數 值 | 項 目 | 符號 | 單位 | 數 值 |
|---|---|---|---|---|---|---|---|---|---|---|---|
| 出力軸容許徑向負荷 | C1 | kgf | 130 | 入力軸容許徑向負荷 | C3 | kgf | 85 | 入力軸的$GD^2$ (注1) | C6 | Kgf $-m^2$ | $3.2\times10^{-4}$ |
| 出力軸容許軸向負荷 | C2 | kgf | 140 | 入力軸最大彎曲力矩 | C4 | kgf | 110 | 定位分割精度 | | sec. | ±30 |
| 出力軸容許力矩 | Ts | Kgf -m | 參考力矩表 | 入力軸最大扭矩 | C5 | Kgf -m | 4 | 重量 | | Kg | 7 |

## 60DFS

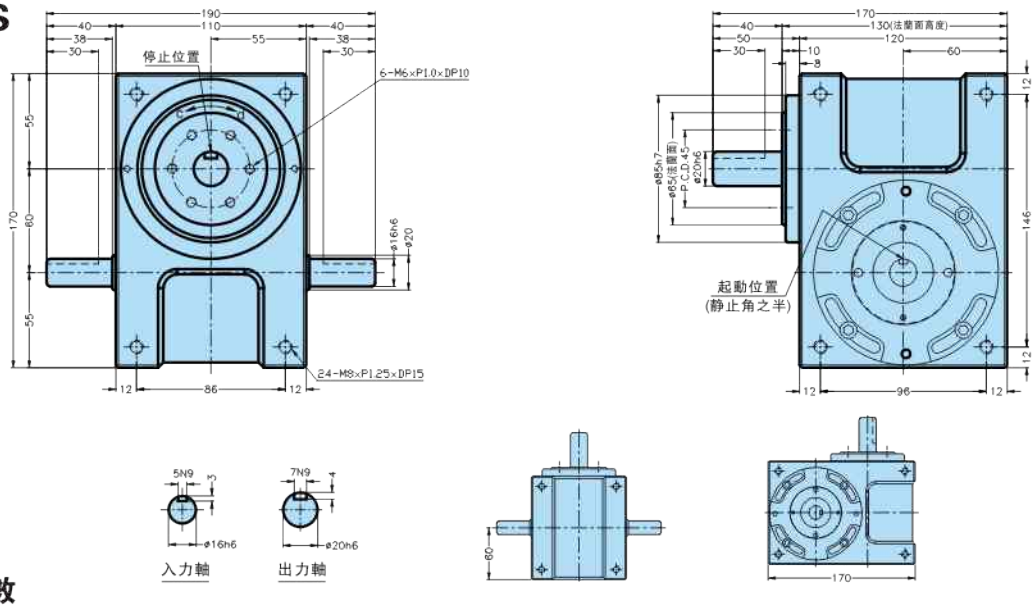


### 技術參數

| 項 目 | 符號 | 單位 | 數 值 | 項 目 | 符號 | 單位 | 數 值 | 項 目 | 符號 | 單位 | 數 值 |
|---|---|---|---|---|---|---|---|---|---|---|---|
| 出力軸容許徑向負荷 | C1 | kgf | 140 | 入力軸容許徑向負荷 | C3 | kgf | 100 | 入力軸的$GD^2$ (注1) | C6 | $Kgf-m^2$ | $1.9\times10^{-3}$ |
| 出力軸容許軸向負荷 | C2 | kgf | 142 | 入力軸最大彎曲力矩 | C4 | kgf | 150 | 定位分割精度 | | sec. | ±30 |
| 出力軸容許力矩 | Ts | Kgf-m | 參考力矩表 | 入力軸最大扭矩 | C5 | Kgf-m | 6 | 重量 | | Kg | 13 |

注1：入力軸的$GD^2$是在停留範圍內的數值。　注2：C1至C5數值是達到安全系數=2時的數值。

## 70DFS

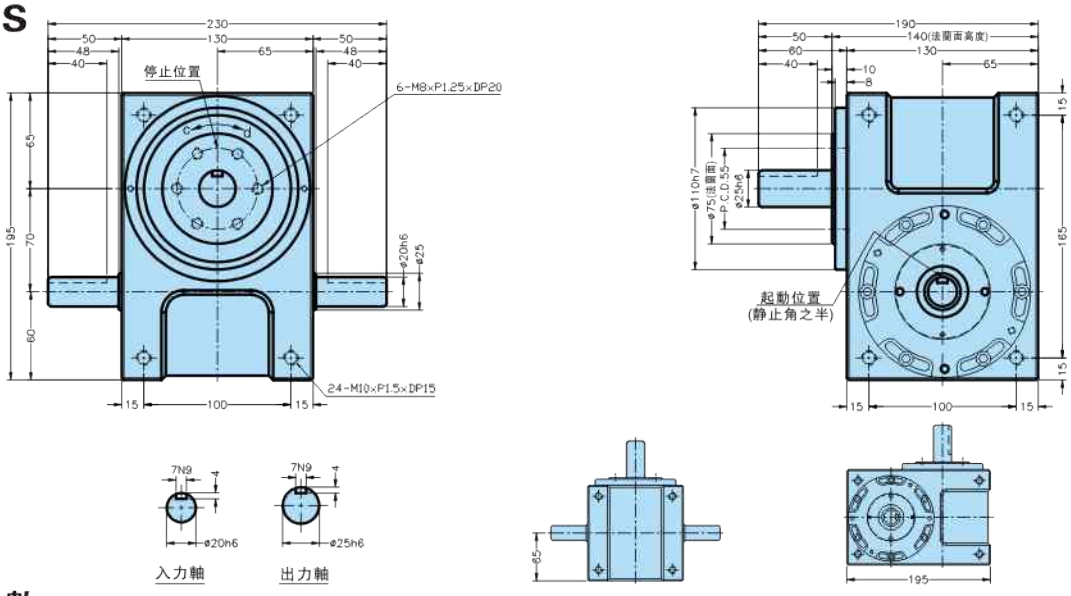


### 技術參數

| 項 目 | 符號 | 單位 | 數 值 | 項 目 | 符號 | 單位 | 數 值 | 項 目 | 符號 | 單位 | 數 值 |
|---|---|---|---|---|---|---|---|---|---|---|---|
| 出力軸容許徑向負荷 | C1 | kgf | 220 | 入力軸容許徑向負荷 | C3 | kgf | 150 | 入力軸的$GD^2$ (注1) | C6 | Kgf −$m^2$ | $6\times10^{-3}$ |
| 出力軸容許軸向負荷 | C2 | kgf | 300 | 入力軸最大彎曲力矩 | C4 | kgf | 110 | 定位分割精度 | | sec. | ±30 |
| 出力軸容許力矩 | Ts | Kgf −m | 參考力矩表 | 入力軸最大扭矩 | C5 | Kgf −m | 9.5 | 重量 | | Kg | 18 |

## 80DFS

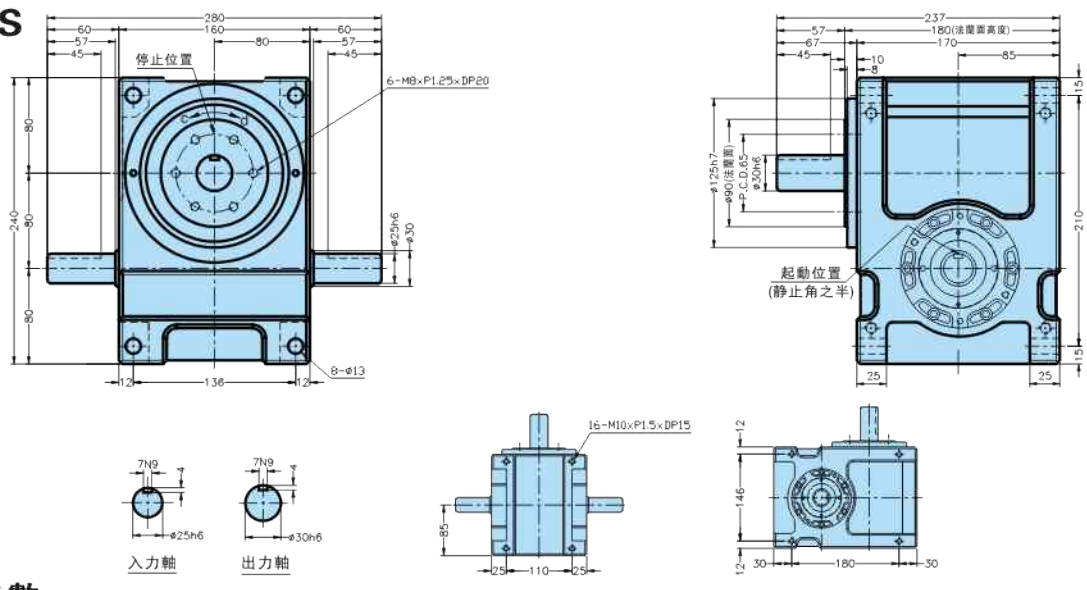


### 技術參數

| 項 目 | 符號 | 單位 | 數 值 | 項 目 | 符號 | 單位 | 數 值 | 項 目 | 符號 | 單位 | 數 值 |
|---|---|---|---|---|---|---|---|---|---|---|---|
| 出力軸容許徑向負荷 | C1 | kgf | 330 | 入力軸容許徑向負荷 | C3 | kgf | 350 | 入力軸的$GD^2$ (注1) | C6 | Kgf−$m^2$ | $9\times10^{-3}$ |
| 出力軸容許軸向負荷 | C2 | kgf | 420 | 入力軸最大彎曲力矩 | C4 | kgf | 260 | 定位分割精度 | | sec. | ±30 |
| 出力軸容許力矩 | Ts | Kgf−m | 參考力矩表 | 入力軸最大扭矩 | C5 | Kgf−m | 18.5 | 重量 | | Kg | 32 |

注1：入力軸的$GD^2$是在停留範圍內的數值。　注2：C1至C5數值是達到安全系數=2時的數值。

## 110DFS

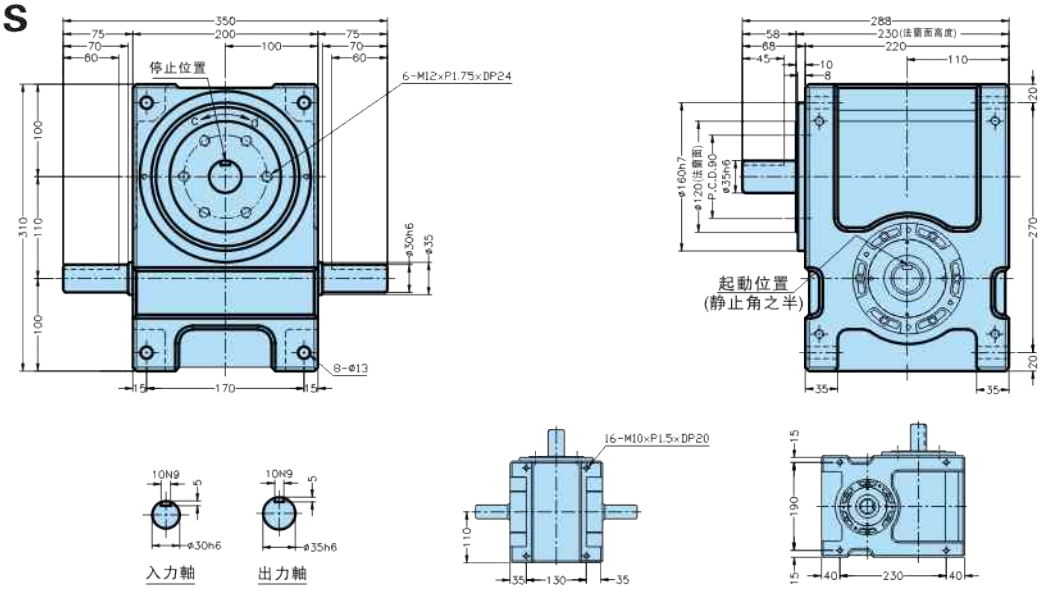


### 技術參數

| 項 目 | 符號 | 單位 | 數 值 | 項 目 | 符號 | 單位 | 數 值 | 項 目 | 符號 | 單位 | 數 值 |
|---|---|---|---|---|---|---|---|---|---|---|---|
| 出力軸容許徑向負荷 | C1 | kgf | 560 | 入力軸容許徑向負荷 | C3 | kgf | 480 | 入力軸的$GD^2$ (注1) | C6 | $Kgf-m^2$ | $2.8\times10^{-2}$ |
| 出力軸容許軸向負荷 | C2 | kgf | 700 | 入力軸最大彎曲力矩 | C4 | kgf | 415 | 定位分割精度 | | sec. | ±30 |
| 出力軸容許力矩 | Ts | Kgf-m | 參考力矩表 | 入力軸最大扭矩 | C5 | Kgf-m | 40 | 重量 | | Kg | 65 |

## 140DFS

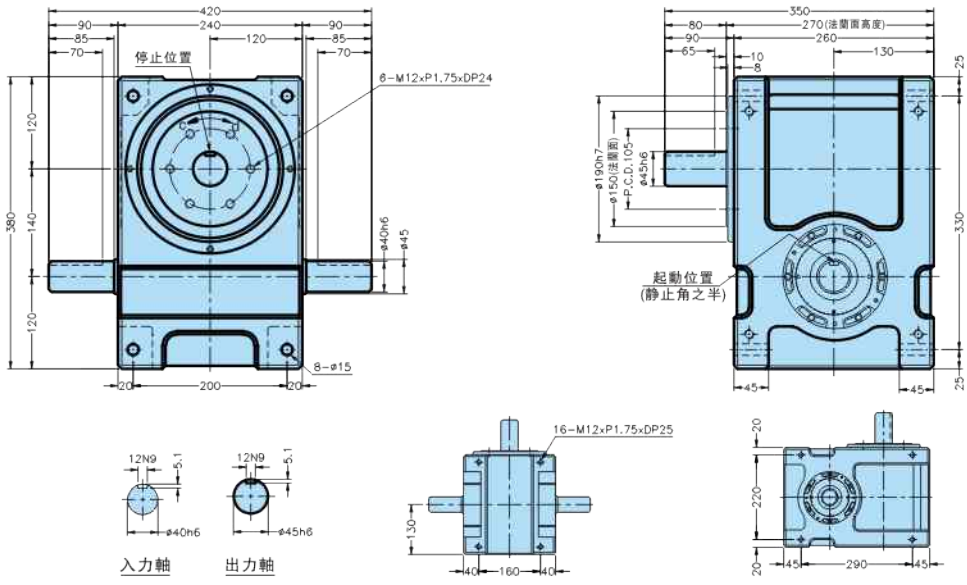


### 技術參數

| 項 目 | 符號 | 單位 | 數 值 | 項 目 | 符號 | 單位 | 數 值 | 項 目 | 符號 | 單位 | 數 值 |
|---|---|---|---|---|---|---|---|---|---|---|---|
| 出力軸容許徑向負荷 | C1 | kgf | 760 | 入力軸容許徑向負荷 | C3 | kgf | 550 | 入力軸的$GD^2$ (注1) | C6 | $Kgf-m^2$ | 0.11 |
| 出力軸容許軸向負荷 | C2 | kgf | 1000 | 入力軸最大彎曲力矩 | C4 | kgf | 710 | 定位分割精度 | | sec. | ±30 |
| 出力軸容許力矩 | Ts | Kgf-m | 參考力矩表 | 入力軸最大扭矩 | C5 | Kgf-m | 100 | 重量 | | Kg | 90 |

注1：入力軸的$GD^2$是在停留範圍內的數值。　注2：C1至C5數值是達到安全系數=2時的數值。

## 180DFS

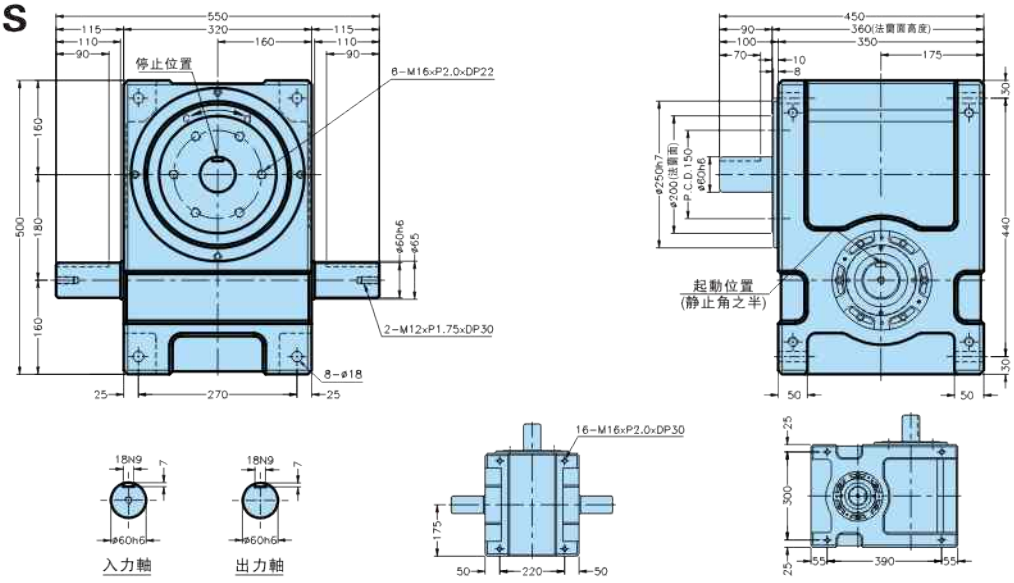


### 技術參數

| 項 目 | 符號 | 單位 | 數 值 | 項 目 | 符號 | 單位 | 數 值 | 項 目 | 符號 | 單位 | 數 值 |
|---|---|---|---|---|---|---|---|---|---|---|---|
| 出力軸容許徑向負荷 | C1 | kgf | 1200 | 入力軸容許徑向負荷 | C3 | kgf | 1100 | 入力軸的$GD^2$ (注1) | C6 | $Kgf-m^2$ | 0.39 |
| 出力軸容許軸向負荷 | C2 | kgf | 1500 | 入力軸最大彎曲力矩 | C4 | kgf | 1960 | 定位分割精度 | | sec. | ±30 |
| 出力軸容許力矩 | Ts | Kgf-m | 參考力矩表 | 入力軸最大扭矩 | C5 | Kgf-m | 340 | 重量 | | Kg | 220 |

注1：入力軸的$GD^2$是在停留範圍内的數值。　注2：C1至C5數值是達到安全系數=2時的數值。

# DF.DFS.DFH.DS型分割器扭矩參數表

| 分割等份 S | 轉位角度 θ | 規格 | 靜扭力 Ts (kgf-m) | 動扭力(kgf-m) 分割回轉速N(rpm) 50 | 100 | 150 | 200 | 300 | 400 | 500 | 700 | 摩擦扭力 Tx(kgf.m) |
|---|---|---|---|---|---|---|---|---|---|---|---|---|
| 2 | 270 | 45D | 1.22 | 0.48 | 0.39 | 0.35 | 0.32 | 0.28 | 0.26 | 0.24 | | 0.12 |
| | | 60D | 4.34 | 1.41 | 1.15 | 1.02 | 0.93 | 0.83 | 0.76 | 0.71 | 0.64 | 0.22 |
| | | 70D | 11.3 | 4.3 | 3.5 | 3.1 | 2.9 | 2.5 | 2.3 | 2.2 | 2.0 | 0.5 |
| | | 80D | 20.2 | 7.8 | 6.4 | 5.6 | 5.2 | 4.6 | 4.2 | 3.9 | 3.6 | 0.8 |
| | | 110D | 49.8 | 19.0 | 15.4 | 13.7 | 12.5 | 11.1 | 10.2 | 9.5 | | 1.6 |
| | | 140D | 80.4 | 28.6 | 23.2 | 20.6 | 18.9 | 16.7 | 15.3 | | | 2.3 |
| | | 180D | 175.4 | 62.9 | 51.1 | 45.2 | 41.5 | 36.7 | | | | 4.1 |
| | | 250D | 377.2 | 136.1 | 110.5 | 97.9 | 89.8 | | | | | 7.2 |
| 3 | 180 | 45D | 1.22 | 0.58 | 0.47 | 0.42 | 0.38 | 0.34 | 0.31 | 0.29 | | 0.12 |
| | | 60D | 4.34 | 1.70 | 1.38 | 1.22 | 1.12 | 0.99 | 0.91 | 0.85 | 0.77 | 0.22 |
| | | 70D | 11.3 | 5.2 | 4.2 | 3.7 | 3.4 | 3.0 | 2.8 | 2.6 | 2.4 | 0.5 |
| | | 80D | 20.2 | 9.4 | 7.7 | 6.8 | 6.2 | 5.5 | 5.0 | 4.7 | | 0.8 |
| | | 110D | 49.8 | 22.8 | 18.5 | 16.4 | 15.0 | 13.3 | 12.2 | | | 1.6 |
| | | 140D | 80.4 | 34.3 | 27.9 | 24.7 | 22.6 | 20.0 | 18.4 | | | 2.3 |
| | | 180D | 175.4 | 75.4 | 61.3 | 54.3 | 49.8 | 44.1 | | | | 4.1 |
| | | 250D | 377.2 | 163.3 | 132.7 | 117.5 | 107.8 | | | | | 7.2 |
| | 270 | 45D | 3.10 | 1.23 | 1.00 | 0.88 | 0.81 | 0.72 | 0.66 | 0.61 | 0.56 | 0.12 |
| | | 60D | 12.26 | 4.30 | 3.49 | 3.09 | 2.84 | 2.51 | 2.31 | 2.16 | 1.95 | 0.28 |
| | | 70D | 15.5 | 5.9 | 4.8 | 4.3 | 3.9 | 3.5 | 3.2 | 3.0 | 2.7 | 0.4 |
| | | 80D | 25.3 | 9.3 | 7.6 | 6.7 | 6.2 | 5.5 | 5.0 | 4.7 | 4.2 | 0.7 |
| | | 110D | 61.8 | 22.5 | 18.3 | 16.2 | 14.8 | 13.1 | 12.1 | 11.3 | | 1.3 |
| | | 140D | 97.6 | 33.5 | 27.2 | 24.1 | 22.1 | 19.6 | 17.9 | 16.8 | | 1.9 |
| | | 180D | 251.9 | 93.7 | 76.1 | 67.4 | 61.8 | 54.7 | 50.2 | | | 4.0 |
| | | 250D | 588.0 | 230.5 | 187.6 | 165.8 | 152.1 | 134.7 | | | | 7.0 |
| 4 | 180 | 45D | 1.17 | 0.53 | 0.43 | 0.38 | 0.35 | 0.31 | 0.28 | 0.27 | | 0.09 |
| | | 60D | 2.06 | 0.81 | 0.66 | 0.59 | 0.54 | 0.48 | 0.44 | 0.41 | | 0.13 |
| | | 70D | 12.6 | 5.7 | 4.6 | 4.1 | 3.8 | 3.3 | 3.1 | 2.9 | 2.6 | 0.4 |
| | | 80D | 21.7 | 10.1 | 8.2 | 7.3 | 6.7 | 5.9 | 5.4 | 5.1 | 4.6 | 0.7 |
| | | 110D | 48.2 | 22.4 | 18.2 | 16.1 | 14.8 | 13.1 | 12.0 | 11.2 | | 1.2 |
| | | 140D | 74.5 | 32.4 | 26.4 | 23.3 | 21.4 | 19.0 | 17.4 | | | 1.7 |
| | | 180D | 149.2 | 66.0 | 53.6 | 47.5 | 43.5 | 38.6 | | | | 3.0 |
| | | 250D | 327.0 | 152.3 | 123.7 | 109.6 | 100.5 | | | | | 5.3 |
| | 270 | 45D | 1.75 | 0.71 | 0.57 | 0.51 | 0.47 | 0.41 | 0.38 | 0.35 | 0.32 | 0.10 |
| | | 60D | 5.42 | 1.90 | 1.54 | 1.36 | 1.25 | 1.11 | 1.02 | 0.95 | 0.86 | 8.18 |
| | | 70D | 14.8 | 5.5 | 4.5 | 3.9 | 3.6 | 3.2 | 2.9 | 2.7 | 2.5 | 0.3 |
| | | 80D | 25.7 | 9.7 | 7.9 | 7.0 | 6.4 | 5.7 | 5.2 | 4.9 | 4.4 | 0.6 |
| | | 110D | 56.9 | 21.5 | 17.5 | 15.5 | 14.2 | 12.6 | 11.5 | 10.8 | 9.8 | 1.0 |
| | | 140D | 86.5 | 31.0 | 25.1 | 22.3 | 20.4 | 18.1 | 16.6 | 15.5 | | 1.4 |
| | | 180D | 239.2 | 93.4 | 75.9 | 67.2 | 61.6 | 54.6 | 50.1 | 46.8 | | 3.2 |
| | | 180D | 239.2 | 93.4 | 75.9 | 67.2 | 61.6 | 54.6 | 50.1 | 46.8 | | 3.2 |
| 5 | 180 | 250D | 528.5 | 210.1 | 170.7 | 151.1 | 138.6 | 122.8 | | | | 5.5 |
| | | 60D | 1.76 | 0.69 | 0.56 | 0.50 | 0.45 | 0.40 | 0.37 | 0.35 | | 0.10 |
| | | 70D | 5.0 | 2.3 | 1.9 | 1.6 | 1.5 | 1.3 | 1.2 | 1.1 | | 0.3 |
| | | 80D | 22.8 | 8.6 | 8.6 | 7.8 | 7.1 | 6.3 | 5.8 | 5.4 | 4.9 | 0.6 |
| | | 110D | 36.3 | 16.6 | 13.5 | 11.9 | 10.9 | 9.7 | 8.9 | 8.3 | | 0.9 |
| | | 140D | 46.0 | 19.0 | 15.5 | 13.7 | 12.6 | 11.1 | 10.2 | | | 1.1 |
| | | 180D | 108.7 | 46.3 | 37.6 | 33.3 | 30.5 | 27.0 | | | | 2.2 |
| | | 250D | 312.7 | 145.2 | 118.0 | 104.4 | 95.8 | | | | | 4.3 |
| | 270 | 45D | 1.15 | 0.61 | 0.54 | 0.47 | 0.37 | 0.31 | 0.23 | | | 0.07 |
| | | 60D | 2.37 | 0.84 | 0.68 | 0.61 | 0.56 | 0.49 | 0.45 | 0.42 | 0.38 | 0.11 |
| | | 70D | 5.7 | 2.1 | 1.7 | 1.5 | 1.4 | 1.3 | 1.1 | 1.1 | 1.0 | 0.2 |
| | | 80D | 26.3 | 9.2 | 8.3 | 7.4 | 6.8 | 6.0 | 5.5 | 5.1 | 4.6 | 0.5 |
| | | 110D | 41.2 | 15.6 | 12.7 | 11.2 | 10.3 | 9.1 | 8.4 | 7.8 | 7.1 | 0.8 |
| | | 140D | 75.8 | 27.7 | 22.5 | 19.9 | 18.3 | 16.2 | 14.8 | 13.9 | | 1.2 |
| | | 180D | 148.0 | 55.0 | 44.7 | 39.6 | 36.3 | 32.1 | 29.5 | 27.6 | | 2.2 |
| | | 250D | 426.6 | 169.1 | 137.3 | 121.6 | 111.6 | 98.8 | | | | 4.3 |

| 分割等份 S | 轉位角度 θ | 規格 | 靜扭力 Ts (kgf-m) | 動扭力(kgf-m) 分割回轉速N(rpm) 50 | 100 | 150 | 200 | 300 | 400 | 500 | 700 | 摩擦扭力 Tx(kgf.m) |
|---|---|---|---|---|---|---|---|---|---|---|---|---|
| 6 | 90 | 45D | 1.22 | 0.79 | 0.64 | 0.57 | 0.52 | 0.46 | 0.43 | | | 0.12 |
| | | 60D | 4.34 | 2.32 | 1.88 | 1.67 | 1.53 | 1.35 | 1.24 | 1.16 | | 0.22 |
| | | 70D | 12.5 | 8.2 | 6.7 | 5.9 | 5.4 | 4.8 | 4.4 | 4.1 | | 0.5 |
| | | 80D | 20.2 | 12.9 | 10.5 | 9.3 | 8.5 | 7.5 | 6.9 | 6.4 | | 0.8 |
| | | 110D | 49.8 | 31.1 | 25.3 | 22.4 | 20.6 | 18.2 | | | | 1.6 |
| | | 140D | 80.4 | 46.9 | 38.1 | 33.7 | 30.9 | 27.4 | | | | 2.3 |
| | | 180D | 175.4 | 103.1 | 83.7 | 74.1 | 68.0 | | | | | 4.1 |
| | | 250D | 377.2 | 223.1 | 181.2 | 160.5 | | | | | | 7.2 |
| | 120 | 45D | 2.92 | 1.68 | 1.37 | 1.21 | 1.11 | 0.98 | 0.90 | 0.84 | 0.76 | 0.12 |
| | | 60D | 11.69 | 5.77 | 4.83 | 4.27 | 3.92 | 3.47 | 3.18 | 2.98 | 2.69 | 0.30 |
| | | 70D | 14.6 | 8.2 | 6.6 | 5.9 | 5.4 | 4.8 | 4.4 | 4.1 | 3.7 | 0.5 |
| | | 80D | 35.1 | 20.0 | 16.3 | 14.4 | 13.2 | 11.7 | 10.7 | 10.0 | 9.1 | 0.9 |
| | | 110D | 60.7 | 32.9 | 26.7 | 23.7 | 21.7 | 19.2 | 17.6 | 16.5 | | 1.4 |
| | | 140D | 115.7 | 60.3 | 49.0 | 43.4 | 39.8 | 35.2 | 32.3 | | | 2.3 |
| | | 180D | 238.5 | 129.0 | 104.8 | 92.8 | 85.1 | 75.3 | | | | 4.2 |
| | | 250D | 550.0 | 315.5 | 265.3 | 226.9 | 208.2 | | | | | 7.4 |
| | 150 | 45D | 3.26 | 1.66 | 1.35 | 1.20 | 1.10 | 0.97 | 0.89 | 0.83 | 0.75 | 0.11 |
| | | 60D | 12.73 | 5.80 | 4.71 | 4.17 | 3.83 | 3.39 | 3.11 | 2.91 | 2.63 | 0.27 |
| | | 70D | 16.1 | 8.0 | 6.5 | 5.8 | 5.3 | 4.7 | 4.3 | 4.0 | 3.6 | 0.4 |
| | | 80D | 38.8 | 19.7 | 16.0 | 14.2 | 13.0 | 11.5 | 10.6 | 9.9 | 8.9 | 0.9 |
| | | 110D | 66.9 | 32.3 | 26.2 | 23.2 | 21.3 | 18.9 | 17.3 | 16.2 | | 1.3 |
| | | 140D | 126.0 | 58.9 | 47.8 | 42.3 | 38.8 | 34.4 | 31.6 | 29.5 | | 2.1 |
| | | 180D | 263.0 | 126.6 | 102.9 | 91.1 | 83.6 | 74.0 | 67.9 | | | 3.8 |
| | | 250D | 620.6 | 313.5 | 254.6 | 225.5 | 206.8 | | | | | 6.8 |
| | 180 | 45D | 3.50 | 1.63 | 1.32 | 1.17 | 1.08 | 0.95 | 0.87 | 0.82 | 0.74 | 0.11 |
| | | 60D | 13.43 | 5.64 | 4.58 | 4.06 | 3.72 | 3.30 | 3.02 | 2.83 | 2.56 | 0.26 |
| | | 70D | 17.2 | 7.8 | 6.4 | 5.6 | 5.2 | 4.6 | 4.2 | 3.9 | 3.6 | 0.4 |
| | | 80D | 41.4 | 19.3 | 15.7 | 13.9 | 12.7 | 11.3 | 10.3 | 9.7 | 8.7 | 0.8 |
| | | 110D | 85.9 | 39.3 | 31.9 | 28.3 | 25.9 | 23.0 | 21.1 | 19.7 | 17.8 | 1.4 |
| | | 140D | 133.0 | 57.3 | 46.5 | 41.2 | 37.8 | 33.4 | 30.7 | 28.7 | | 2.0 |
| | | 180D | 375.5 | 176.6 | 143.5 | 127.0 | 116.5 | 103.2 | 94.7 | 88.5 | | 4.3 |
| | | 250D | 873.9 | 425.4 | 345.5 | 305.9 | 280.7 | 248.5 | | | | 8.0 |
| | 210 | 45D | 3.68 | 1.60 | 1.30 | 1.15 | 1.06 | 0.93 | 0.85 | 0.80 | 0.72 | 0.10 |
| | | 60D | 13.91 | 5.48 | 4.45 | 3.94 | 3.62 | 3.20 | 2.94 | 2.75 | 2.48 | 0.25 |
| | | 70D | 17.9 | 7.6 | 6.2 | 5.5 | 5.0 | 4.5 | 4.1 | 3.8 | 3.5 | 0.4 |
| | | 80D | 43.3 | 18.8 | 15.3 | 13.5 | 12.4 | 11.0 | 10.1 | 9.4 | 8.5 | 0.8 |
| | | 110D | 89.5 | 38.3 | 31.1 | 27.6 | 25.3 | 22.4 | 20.5 | 19.2 | 17.4 | 1.4 |
| | | 140D | 137.7 | 55.6 | 45.2 | 40.0 | 36.7 | 35.5 | 29.8 | 27.9 | 25.2 | 1.9 |
| | | 180D | 392.5 | 172.4 | 140.1 | 124.0 | 113.8 | 100.7 | 92.4 | 86.4 | | 4.1 |
| | | 250D | 926.0 | 418.1 | 339.6 | 300.7 | 275.8 | 244.2 | 224.1 | | | 7.6 |
| | 240 | 45D | 3.80 | 1.56 | 1.27 | 1.12 | 1.03 | 0.91 | 0.84 | 0.78 | 0.71 | 0.10 |
| | | 60D | 14.25 | 5.33 | 4.33 | 3.83 | 3.52 | 3.11 | 2.86 | 2.67 | 2.42 | 0.24 |
| | | 70D | 18.5 | 7.5 | 6.1 | 5.4 | 4.9 | 4.4 | 4.0 | 3.7 | 3.4 | 0.4 |
| | | 80D | 44.6 | 18.4 | 14.9 | 13.2 | 12.1 | 10.73 | 9.8 | 9.2 | 8.3 | 0.7 |
| | | 110D | 92.2 | 37.4 | 30.3 | 26.9 | 24.6 | 21.8 | 20.0 | 18.7 | 16.9 | 1.3 |
| | | 140D | 141.1 | 54.1 | 43.9 | 38.9 | 35.7 | 31.6 | 29.0 | 27.1 | 24.5 | 1.8 |
| | | 180D | 404.8 | 168.3 | 136.7 | 121.0 | 111.0 | 98.3 | 90.2 | 84.3 | 76.2 | 4.0 |
| | | 250D | 965.3 | 410.1 | 333.1 | 295.0 | 270.6 | 239.6 | 219.8 | | | 7.3 |
| | 270 | 45D | 3.90 | 1.52 | 1.24 | 1.10 | 1.01 | 0.89 | 0.82 | 0.76 | 0.69 | 0.10 |
| | | 60D | 14.50 | 5.19 | 4.22 | 3.73 | 3.42 | 3.03 | 2.78 | 2.60 | 2.35 | 0.23 |
| | | 70D | 18.8 | 7.3 | 5.9 | 5.2 | 4.8 | 4.2 | 3.9 | 3.6 | 3.3 | 0.4 |
| | | 80D | 45.6 | 17.9 | 14.6 | 12.9 | 11.8 | 10.5 | 9.6 | 9.0 | 8.1 | 0.7 |
| | | 110D | 94.1 | 36.4 | 29.6 | 26.2 | 24.0 | 21.3 | 19.5 | 18.3 | 16.5 | 1.3 |
| | | 140D | 143.6 | 52.7 | 42.8 | 37.9 | 34.8 | 30.8 | 28.2 | 26.4 | 13.9 | 1.8 |
| | | 180D | 414.0 | 164.2 | 133.4 | 118.1 | 108.4 | 96.0 | 88.0 | 82.3 | 74.4 | 3.8 |
| | | 250D | 995.3 | 402.0 | 326.5 | 289.1 | 265.2 | 234.8 | 215.4 | 201.5 | | 7.1 |

備注：○：1停留 ※：2停留 ●：3停留 ☆：4停留

# DF.DFS.DFH.DS型分割器扭矩参数表

| 分割等份 S | 轉位角度 θ | 規格 | 静扭力 Ts (kgf-m) | 動扭力(kgf-m) 分割回轉速N(rpm) 50 | 100 | 150 | 200 | 300 | 400 | 500 | 700 | 摩擦扭力 Tx(kgf.m) |
|---|---|---|---|---|---|---|---|---|---|---|---|---|
| 6 | 300 | 45D | 3.97 | 1.49 | 1.21 | 1.07 | 0.98 | 0.87 | 0.80 | 0.75 | 0.68 | 0.10 |
| | | 60D | 14.68 | 5.06 | 4.11 | 3.64 | 3.34 | 2.96 | 2.71 | 2.54 | 2.29 | 0.23 |
| | | 70D | 19.1 | 7.1 | 5.8 | 5.1 | 4.7 | 4.1 | 3.8 | 3.6 | 3.2 | 0.3 |
| | | 80D | 46.4 | 17.5 | 14.2 | 12.6 | 11.6 | 10.2 | 9.4 | 8.8 | 7.9 | 0.7 |
| | | 110D | 95.6 | 35.6 | 28.9 | 25.6 | 23.5 | 20.8 | 19.1 | 17.8 | 16.1 | 1.3 |
| | | 140D | 145.4 | 51.4 | 41.7 | 36.9 | 33.9 | 30.0 | 27.5 | 25.7 | 23.3 | 1.7 |
| | | 180D | 421.0 | 160.5 | 130.3 | 115.4 | 105.9 | 93.7 | 86.0 | 80.4 | 72.7 | 3.8 |
| | | 250D | 1018.5 | 394.0 | 320.0 | 283.4 | 259.9 | 230.2 | 211.1 | 197.5 | | 6.9 |
| | 330 | 45D | 4.03 | 1.46 | 1.18 | 1.05 | 0.96 | 0.85 | 0.78 | 0.73 | 0.66 | 0.09 |
| | | 60D | 14.82 | 4.94 | 4.01 | 3.55 | 3.26 | 2.89 | 2.65 | 2.48 | 2.24 | 0.22 |
| | | 70D | 19.4 | 6.9 | 5.6 | 5.0 | 4.6 | 4.1 | 3.7 | 3.5 | 3.1 | 0.3 |
| | | 80D | 47.0 | 17.1 | 13.9 | 12.3 | 11.3 | 10.0 | 9.2 | 8.6 | 7.8 | 0.7 |
| | | 110D | 96.7 | 34.8 | 28.2 | 25.0 | 22.9 | 20.3 | 18.6 | 17.4 | 15.8 | 1.2 |
| | | 140D | 146.8 | 55.2 | 40.7 | 36.1 | 33.1 | 29.3 | 26.9 | 25.1 | 22.7 | 1.7 |
| | | 180D | 426.4 | 156.9 | 127.5 | 112.9 | 103.5 | 91.7 | 84.4 | 78.7 | 71.1 | 3.7 |
| | | 250D | 1036.8 | 386.3 | 313.8 | 277.8 | 254.9 | 225.7 | 207.0 | 193.6 | | 6.8 |
| | 90 | 45D | 1.5 | 0.96 | 0.78 | 0.69 | 0.63 | 0.56 | 0.51 | 0.48 | | 0.09 |
| | | 60D | 2.06 | 1.11 | 0.90 | 0.80 | 0.73 | 0.65 | 0.60 | 0.56 | | 0.13 |
| | | 70D | 12.6 | 6.9 | 6.3 | 5.6 | 5.2 | 4.6 | 4.2 | 3.9 | 3.5 | 0.4 |
| | | 80D | 21.5 | 11.4 | 11.4 | 10.2 | 9.4 | 8.3 | 7.6 | 7.1 | | 0.7 |
| | | 110D | 48.2 | 30.6 | 24.8 | 22.0 | 20.2 | 17.9 | 16.4 | | | 1.2 |
| | | 140D | 74.5 | 44.3 | 36.0 | 31.9 | 29.2 | 25.9 | | | | 1.7 |
| | | 180D | 149.2 | 90.2 | 73.2 | 64.8 | 59.8 | | | | | 3.0 |
| | | 250D | 327.0 | 208.1 | 169.0 | 149.7 | | | | | | 5.3 |
| 8 | 120 | 45D | 2.15 | 1.25 | 1.02 | 0.90 | 0.83 | 0.73 | 0.67 | 0.63 | 0.57 | 0.10 |
| | | 60D | 5.29 | 2.65 | 2.15 | 1.91 | 1.75 | 1.55 | 1.42 | 1.33 | 1.20 | 0.18 |
| | | 70D | 14.2 | 7.4 | 6.2 | 5.5 | 5.0 | 4.4 | 4.1 | 3.8 | 3.5 | 0.4 |
| | | 80D | 24.7 | 11.9 | 11.0 | 9.7 | 8.9 | 7.9 | 7.2 | 6.8 | 6.1 | 0.6 |
| | | 110D | 54.7 | 29.9 | 24.3 | 21.5 | 19.7 | 17.5 | 16.0 | 15.0 | | 1.1 |
| | | 140D | 86.6 | 45.6 | 37.1 | 32.8 | 30.1 | 26.7 | 24.5 | 22.9 | | 1.6 |
| | | 180D | 167.3 | 87.6 | 71.2 | 63.0 | 57.8 | 51.2 | | | | 2.8 |
| | | 250D | 503.2 | 290.2 | 235.7 | 208.7 | 191.4 | | | | | 5.7 |
| | 150 | 45D | 2.33 | 1.22 | 0.99 | 0.88 | 0.81 | 0.71 | 0.65 | 0.61 | 0.55 | 0.09 |
| | | 60D | 5.52 | 2.53 | 2.06 | 1.82 | 1.67 | 1.48 | 1.36 | 1.27 | 1.15 | 0.17 |
| | | 70D | 15.2 | 7.4 | 6.0 | 5.3 | 4.9 | 4.3 | 3.9 | 3.7 | 3.3 | 0.3 |
| | | 80D | 26.3 | 12.3 | 10.6 | 9.4 | 8.6 | 7.7 | 7.0 | 6.6 | 5.9 | 0.6 |
| | | 110D | 58.7 | 29.0 | 23.5 | 20.8 | 19.1 | 16.9 | 15.5 | 14.5 | | 1.0 |
| | | 140D | 92.2 | 44.1 | 35.8 | 31.7 | 29.1 | 25.7 | 23.6 | 22.1 | | 1.4 |
| | | 180D | 246.6 | 125.5 | 102.0 | 90.3 | 82.8 | 73.3 | 67.3 | 62.9 | | 3.1 |
| | | 250D | 549.1 | 283.5 | 230.3 | 203.9 | 187.0 | 165.6 | | | | 5.3 |
| | 180 | 45D | 2.44 | 1.18 | 0.96 | 0.85 | 0.78 | 0.69 | 0.63 | 0.59 | 0.54 | 0.09 |
| | | 60D | 5.66 | 2.43 | 1.97 | 1.75 | 1.60 | 1.42 | 1.30 | 1.22 | 1.10 | 0.17 |
| | | 70D | 16.8 | 8.0 | 6.5 | 5.8 | 5.3 | 4.7 | 4.3 | 4.0 | 3.6 | 0.3 |
| | | 80D | 30.4 | 14.7 | 11.9 | 10.5 | 9.7 | 8.6 | 7.9 | 7.3 | 6.6 | 0.6 |
| | | 110D | 74.3 | 35.7 | 29.0 | 25.7 | 23.6 | 20.9 | 19.1 | 17.9 | 16.2 | 1.1 |
| | | 140D | 113.4 | 51.4 | 41.8 | 37.0 | 33.9 | 30.0 | 27.5 | 25.8 | 23.3 | 1.6 |
| | | 180D | 257.3 | 121.4 | 98.6 | 87.3 | 80.1 | 70.9 | 65.1 | 60.9 | | 2.9 |
| | | 250D | 739.7 | 373.0 | 303.0 | 268.3 | 246.1 | 217.9 | 199.9 | | | 5.8 |

| 分割等份 S | 轉位角度 θ | 規格 | 静扭力 Ts (kgf-m) | 動扭力(kgf-m) 分割回轉速N(rpm) 50 | 100 | 150 | 200 | 300 | 400 | 500 | 700 | 摩擦扭力 Tx(kgf.m) |
|---|---|---|---|---|---|---|---|---|---|---|---|---|
| 8 | 210 | 60D | 5.75 | 2.33 | 1.90 | 1.68 | 1.54 | 1.36 | 1.25 | 1.17 | 1.06 | 0.16 |
| | | 70D | 17.3 | 7.7 | 6.3 | 5.6 | 5.1 | 4.5 | 4.2 | 3.9 | 3.5 | 0.3 |
| | | 80D | 31.3 | 14.2 | 11.5 | 10.2 | 9.4 | 8.3 | 7.6 | 7.1 | 6.4 | 0.6 |
| | | 110D | 76.5 | 34.6 | 28.1 | 24.9 | 22.8 | 20.2 | 18.5 | 17.3 | 15.7 | 1.1 |
| | | 140D | 115.9 | 49.6 | 40.3 | 35.7 | 32.7 | 29.0 | 26.6 | 24.9 | 22.5 | 1.5 |
| | | 180D | 264.5 | 117.5 | 95.5 | 84.5 | 77.5 | 68.7 | 63.0 | 58.9 | | 2.8 |
| | | 250D | 767.6 | 362.8 | 294.7 | 261.0 | 239.4 | 212.0 | 194.4 | | | 5.6 |
| | 240 | 45D | 2.58 | 1.12 | 0.91 | 0.80 | 0.74 | 0.65 | 0.60 | 0.56 | 0.51 | 0.09 |
| | | 60D | 5.81 | 2.25 | 1.83 | 1.62 | 1.49 | 1.32 | 1.21 | 1.13 | 1.02 | 0.16 |
| | | 70D | 17.6 | 7.5 | 6.1 | 5.4 | 5.0 | 4.4 | 4.0 | 3.8 | 3.4 | 0.3 |
| | | 80D | 31.9 | 13.8 | 11.2 | 9.9 | 9.1 | 8.0 | 7.4 | 6.9 | 6.2 | 0.6 |
| | | 110D | 77.9 | 33.5 | 27.2 | 24.1 | 22.1 | 19.6 | 18.0 | 16.8 | 15.2 | 1.0 |
| | | 140D | 117.7 | 48.0 | 39.0 | 34.5 | 31.7 | 28.1 | 25.7 | 24.1 | 21.8 | 1.5 |
| | | 180D | 316.4 | 138.7 | 112.7 | 99.8 | 91.5 | 81.0 | 74.3 | 69.5 | 62.8 | 3.1 |
| | | 250D | 787.6 | 353.1 | 286.8 | 254.0 | 233.0 | 206.3 | 189.2 | 177.0 | | 5.5 |
| | 270 | 45D | 2.62 | 1.09 | 0.88 | 0.78 | 0.72 | 0.63 | 0.58 | 0.54 | 0.49 | 0.08 |
| | | 60D | 5.85 | 2.18 | 1.77 | 1.57 | 1.44 | 1.28 | 1.17 | 1.09 | 0.99 | 0.16 |
| | | 70D | 17.8 | 7.3 | 5.9 | 5.2 | 4.8 | 4.3 | 3.9 | 3.7 | 3.3 | 0.3 |
| | | 80D | 32.3 | 13.4 | 10.9 | 9.6 | 8.8 | 7.8 | 7.2 | 6.7 | 6.8 | 0.6 |
| | | 110D | 79.0 | 32.6 | 26.5 | 23.4 | 21.5 | 19.0 | 17.5 | 16.3 | 14.8 | 1.0 |
| | | 140D | 118.9 | 46.6 | 37.9 | 33.5 | 30.7 | 27.2 | 25.0 | 23.4 | 21.1 | 1.4 |
| | | 180D | 320.6 | 134.8 | 109.5 | 96.9 | 88.9 | 78.7 | 72.2 | 67.6 | 61.1 | 3.0 |
| | | 250D | 802.2 | 344.0 | 279.4 | 247.4 | 226.9 | 200.9 | 184.3 | 172.4 | | 5.3 |
| | 300 | 45D | 2.65 | 1.06 | 0.86 | 0.76 | 0.70 | 0.62 | 0.57 | 0.53 | 0.48 | 0.08 |
| | | 60D | 5.88 | 2.12 | 1.72 | 1.53 | 1.40 | 1.24 | 1.14 | 1.06 | 0.96 | 0.15 |
| | | 70D | 18.0 | 7.1 | 5.8 | 5.1 | 4.7 | 4.1 | 3.8 | 3.6 | 3.2 | 0.3 |
| | | 80D | 32.6 | 13.0 | 106 | 9.4 | 8.6 | 7.6 | 7.0 | 6.5 | 6.5 | 0.6 |
| | | 110D | 79.8 | 31.7 | 25.8 | 22.8 | 20.9 | 18.5 | 17.0 | 15.9 | 14.4 | 1.0 |
| | | 140D | 119.8 | 45.3 | 36.8 | 32.6 | 29.9 | 26.5 | 24.3 | 22.7 | 20.5 | 1.4 |
| | | 180D | 323.7 | 131.2 | 106.6 | 94.4 | 86.6 | 76.7 | 70.3 | 65.8 | 59.5 | 3.0 |
| | | 250D | 813.2 | 335.5 | 272.5 | 241.3 | 221.4 | 196.0 | 179.8 | 168.2 | | 5.2 |
| | 330 | 45D | 2.67 | 1.03 | 0.84 | 0.74 | 0.68 | 0.60 | 0.55 | 0.52 | 0.47 | 0.08 |
| | | 60D | 5.90 | 2.07 | 1.68 | 1.49 | 1.36 | 1.21 | 1.11 | 1.04 | 0.94 | 0.15 |
| | | 70D | 18.1 | 6.9 | 5.6 | 5.0 | 4.6 | 4.0 | 3.7 | 3.5 | 3.1 | 0.3 |
| | | 80D | 32.9 | 12.7 | 10.3 | 9.1 | 8.4 | 7.4 | 6.8 | 6.4 | 5.8 | 0.5 |
| | | 110D | 80.4 | 31.0 | 25.1 | 22.3 | 20.4 | 18.1 | 16.6 | 15.5 | 14.0 | 1.1 |
| | | 140D | 120.5 | 44.2 | 35.9 | 31.8 | 29.1 | 25.8 | 23.7 | 22.1 | 20.0 | 1.4 |
| | | 180D | 326.1 | 128.0 | 104.0 | 92.1 | 84.4 | 74.8 | 68.6 | 64.1 | 58.0 | 2.9 |
| | | 250D | 821.6 | 327.8 | 266.2 | 235.7 | 216.2 | 191.5 | 175.6 | 164.3 | | 5.1 |
| 10 | 90 | 45D | 1.15 | 0.65 | 0.52 | 0.4 | 0.33 | 0.29 | 0.24 | 0.21 | | 0.08 |
| | | 60D | 1.76 | 0.94 | 0.76 | 0.68 | 0.62 | 0.55 | 0.50 | 0.47 | | 0.10 |
| | | 70D | 25.0 | 3.0 | 2.5 | 2.2 | 2.0 | 1.8 | 1.6 | 1.5 | | 0.3 |
| | | 80D | 22.7 | 8.4 | 8.4 | 8.4 | 8.4 | 8.3 | 7.6 | 7.1 | 6.4 | 0.6 |
| | | 110D | 36.2 | 22.3 | 18.1 | 16.1 | 14.7 | 13.1 | 12.0 | | | 0.7 |
| | | 140D | 46.0 | 26.0 | 21.1 | 18.7 | 17.2 | 15.2 | | | | 0.8 |
| | | 180D | 108.7 | 63.2 | 21.4 | 45.5 | 41.7 | | | | | 2.2 |
| | | 250D | 312.7 | 198.4 | 161.1 | 142.7 | | | | | | 4.3 |
| | 120 | 45D | 1.15 | 0.7 | 0.62 | 0.49 | 0.41 | 0.33 | 0.29 | 0.25 | | 0.07 |
| | | 60D | 2.33 | 1.18 | 0.96 | 0.85 | 0.78 | 0.69 | 0.63 | 0.59 | | 0.12 |
| | | 70D | 5.5 | 2.9 | 2.4 | 2.1 | 1.9 | 1.7 | 1.6 | 1.5 | 0.54 | 0.3 |
| | | 80D | 25.0 | 8.8 | 8.8 | 8.8 | 8.8 | 8.0 | 7.3 | 6.9 | 1.3 | 0.6 |
| | | 110D | 39.7 | 21.4 | 17.4 | 15.4 | 14.2 | 12.5 | 11.5 | 10.8 | | 0.8 |
| | | 140D | 73.8 | 38.7 | 31.4 | 27.8 | 25.5 | 22.6 | 20.7 | 19.4 | | 1.2 |
| | | 180D | 144.1 | 76.8 | 62.4 | 55.2 | 50.7 | 44.9 | | | | 2.3 |
| | | 250D | 410.8 | 235.1 | 190.9 | 169.1 | 155.1 | | | | | 4.5 |

備注：○：1停留 ※：2停留 ●：3停留 ☆：4停留

# DF.DFS.DFH.DS型分割器扭矩参数表

| 分割等份 S | 轉位角度 θ | 規格 | 靜扭力 Ts (kgf-m) | 動扭力(kgf-m) 分割回轉速N(rpm) 50 | 100 | 150 | 200 | 300 | 400 | 500 | 700 | 摩擦扭力 Tx(kgf.m) |
|---|---|---|---|---|---|---|---|---|---|---|---|---|
| 10 | 150 | 45D | 1.3 | 0.69 | 0.59 | 0.45 | 0.38 | 0.31 | 0.27 | 0.22 | | 0.06 |
| | | 60D | 2.40 | 1.12 | 0.91 | 0.81 | 0.74 | 0.65 | 0.60 | 0.56 | 0.51 | 0.11 |
| | | 70D | 5.7 | 2.8 | 2.3 | 2.0 | 1.8 | 1.6 | 1.5 | 1.4 | 1.3 | 0.2 |
| | | 80D | 26.4 | 9.0 | 9.0 | 9.0 | 8.7 | 7.7 | 7.0 | 6.6 | 5.9 | 0.5 |
| | | 110D | 41.7 | 20.6 | 16.7 | 14.8 | 13.6 | 12.0 | 11.0 | 10.3 | | 0.8 |
| | | 140D | 77.3 | 37.0 | 30.1 | 26.6 | 24.4 | 21.6 | 19.8 | 18.6 | | 1.1 |
| | | 180D | 151.1 | 73.5 | 59.7 | 52.9 | 48.5 | 43.0 | 39.4 | | | 2.2 |
| | | 250D | 437.2 | 226.8 | 184.2 | 163.1 | 149.6 | 132.5 | | | | 4.2 |
| | 180 | 45D | 1.35 | 0.63 | 0.54 | 0.43 | 0.36 | 0.29 | 0.25 | 0.2 | | 0.06 |
| | | 60D | 2.44 | 1.07 | 0.87 | 0.77 | 0.71 | 0.63 | 0.57 | 0.54 | 0.48 | 0.11 |
| | | 70D | 5.9 | 2.7 | 2.2 | 1.9 | 1.8 | 1.6 | 1.4 | 1.3 | 1.2 | 0.2 |
| | | 80D | 27.2 | 9.2 | 9.2 | 9.1 | 8.3 | 7.4 | 6.8 | 6.3 | 5.7 | 0.5 |
| | | 110D | 42.9 | 19.7 | 16.0 | 14.2 | 13.0 | 11.5 | 10.6 | 9.9 | 8.9 | 0.7 |
| | | 140D | 79.5 | 35.6 | 28.9 | 25.6 | 23.5 | 20.8 | 19.1 | 17.8 | 16.1 | 1.1 |
| | | 180D | 191.7 | 90.7 | 73.7 | 65.3 | 59.9 | 53.0 | 48.6 | 45.5 | | 2.4 |
| | | 250D | 453.9 | 218.8 | 177.7 | 157.4 | 144.4 | 127.8 | | | | 4.0 |
| | 210 | 45D | 1.4 | 0.61 | 0.52 | 0.4 | 0.33 | 0.27 | 0.21 | 0.18 | | 0.06 |
| | | 60D | 2.47 | 1.03 | 0.83 | 0.74 | 0.68 | 0.60 | 0.55 | 0.51 | 0.47 | 0.11 |
| | | 70D | 6.0 | 2.6 | 2.1 | 1.9 | 1.7 | 1.5 | 1.4 | 1.3 | 1.2 | 0.2 |
| | | 80D | 27.7 | 9.3 | 9.3 | 8.7 | 8.0 | 7.1 | 6.5 | 6.1 | 5.5 | 0.5 |
| | | 110D | 43.6 | 19.0 | 15.4 | 13.7 | 12.5 | 11.1 | 10.2 | 9.5 | 8.6 | 0.7 |
| | | 140D | 80.9 | 34.2 | 27.8 | 24.6 | 22.6 | 20.0 | 18.3 | 17.2 | 15.5 | 1.1 |
| | | 180D | 194.9 | 87.4 | 71.0 | 62.8 | 57.6 | 51.0 | 46.8 | 43.8 | | 2.3 |
| | | 250D | 625.3 | 300.6 | 244.1 | 216.2 | 198.3 | 175.6 | 181.1 | | | 4.6 |
| | 240 | 45D | 1.45 | 0.59 | 0.48 | 0.37 | 0.3 | 0.27 | 0.21 | 0.18 | | 0.06 |
| | | 60D | 2.49 | 0.99 | 0.80 | 0.71 | 0.65 | 0.58 | 0.53 | 0.50 | 0.45 | 0.11 |
| | | 70D | 6.0 | 2.5 | 2.0 | 1.8 | 1.6 | 1.5 | 1.3 | 1.2 | 1.1 | 0.2 |
| | | 80D | 28.1 | 9.3 | 9.3 | 8.5 | 7.8 | 6.9 | 6.3 | 5.9 | 5.3 | 0.5 |
| | | 110D | 44.2 | 18.4 | 14.9 | 13.2 | 12.1 | 10.7 | 9.9 | 9.2 | 8.3 | 0.7 |
| | | 140D | 81.8 | 33.1 | 26.9 | 23.8 | 21.8 | 19.3 | 17.7 | 16.6 | 15.0 | 1.0 |
| | | 180D | 197.1 | 84.4 | 68.6 | 50.7 | 55.7 | 49.3 | 45.2 | 42.3 | 38.2 | 2.2 |
| | | 250D | 636.1 | 291.2 | 236.6 | 209.5 | 192.1 | 170.1 | 158.1 | 146.0 | | 4.5 |
| | 270 | 45D | 1.5 | 0.56 | 0.45 | 0.34 | 0.3 | 0.26 | 0.2 | 0.17 | | 0.06 |
| | | 60D | 2.50 | 0.96 | 0.78 | 0.69 | 0.63 | 0.56 | 0.51 | 0.48 | 0.43 | 0.10 |
| | | 70D | 6.1 | 2.4 | 2.0 | 1.7 | 1.6 | 1.4 | 1.3 | 1.2 | 1.1 | 0.2 |
| | | 80D | 28.3 | 9.4 | 9.3 | 8.2 | 7.5 | 6.7 | 6.1 | 5.7 | 5.2 | 0.5 |
| | | 110D | 44.6 | 17.8 | 14.5 | 12.8 | 11.8 | 10.4 | 9.5 | 8.9 | 8.1 | 0.7 |
| | | 140D | 82.5 | 32.1 | 26.0 | 23.1 | 21.2 | 18.7 | 17.2 | 16.1 | 14.5 | 1.0 |
| | | 180D | 198.6 | 81.8 | 66.4 | 58.8 | 54.0 | 47.8 | 43.8 | 41.0 | 37.1 | 2.2 |
| | | 250D | 643.9 | 282.8 | 229.7 | 203.4 | 186.6 | 165.2 | 151.6 | 141.8 | | 4.4 |
| | 300 | 45D | 1.52 | 0.54 | 0.43 | 0.33 | 0.29 | 0.25 | 0.2 | 0.16 | | 0.06 |
| | | 60D | 2.51 | 0.93 | 0.76 | 0.67 | 0.61 | 0.54 | 0.50 | 0.47 | 0.42 | 0.10 |
| | | 70D | 6.1 | 2.3 | 1.9 | 1.7 | 1.5 | 1.4 | 1.3 | 1.2 | 1.1 | 0.2 |
| | | 80D | 28.5 | 9.4 | 9.0 | 8.0 | 7.3 | 6.5 | 5.9 | 5.6 | 5.0 | 0.5 |
| | | 110D | 44.8 | 17.3 | 14.1 | 12.5 | 11.4 | 10.1 | 9.3 | 8.7 | 7.8 | 0.7 |
| | | 140D | 83.0 | 31.2 | 25.3 | 22.4 | 20.6 | 18.2 | 16.7 | 15.6 | 14.1 | 1.0 |
| | | 180D | 199.8 | 79.5 | 64.6 | 57.2 | 52.4 | 46.4 | 42.6 | 39.8 | 36.0 | 2.0 |
| | | 250D | 649.6 | 275.3 | 223.6 | 198.0 | 181.6 | 160.8 | 147.5 | 138.0 | | 4.4 |
| | 330 | 45D | 1.52 | 0.51 | 0.41 | 0.3 | 0.28 | 0.23 | 0.19 | 0.15 | | 0.06 |
| | | 60D | 2.51 | 0.90 | 0.73 | 0.65 | 0.60 | 0.53 | 0.48 | 0.45 | 0.41 | 0.10 |
| | | 70D | 6.1 | 2.3 | 1.9 | 1.6 | 1.5 | 1.3 | 1.2 | 1.1 | 1.0 | 0.2 |
| | | 80D | 28.7 | 9.4 | 8.8 | 7.8 | 7.1 | 6.3 | 5.8 | 5.4 | 4.9 | 0.5 |
| | | 110D | 45.0 | 16.9 | 13.7 | 12.1 | 11.1 | 9.9 | 9.0 | 8.5 | 7.6 | 0.7 |
| | | 140D | 83.3 | 30.4 | 24.7 | 21.8 | 20.0 | 17.7 | 16.3 | 15.2 | 13.8 | 1.0 |
| | | 180D | 200.6 | 77.4 | 62.9 | 55.7 | 51.1 | 45.2 | 41.5 | 38.8 | 35.1 | 2.1 |
| | | 250D | 653.9 | 268.4 | 218.0 | 193.0 | 177.1 | 156.8 | 143.8 | 134.5 | | 4.3 |

| 分割等份 S | 轉位角度 θ | 規格 | 靜扭力 Ts (kgf-m) | 動扭力(kgf-m) 分割回轉速N(rpm) 50 | 100 | 150 | 200 | 300 | 400 | 500 | 700 | 摩擦扭力 Tx(kgf.m) |
|---|---|---|---|---|---|---|---|---|---|---|---|---|
| 12 | 90 | 45D | 0.5 | 0.31 | 0.21 | 0.19 | 0.15 | 0.13 | | | | 0.06 |
| | | 60D | 0.94 | 0.49 | 0.40 | 0.35 | 0.32 | 0.29 | 0.26 | | | 0.09 |
| | | 70D | 2.7 | 1.6 | 1.3 | 1.1 | 1.1 | 0.9 | 0.9 | | | 0.2 |
| | | 80D | 24.3 | 8.7 | 8.7 | 8.7 | 8.7 | 8.7 | 8.4 | 7.9 | 7.1 | 0.6 |
| | | 110D | 35.5 | 16.8 | 16.8 | 15.9 | 14.6 | 12.9 | 11.8 | | | 0.8 |
| | | 140D | 48.3 | 27.9 | 22.7 | 20.1 | 18.4 | 16.3 | | | | 1.0 |
| | | 180D | 110.9 | 65.7 | 53.3 | 47.2 | 43.3 | 38.4 | | | | 2.0 |
| | | 250D | 246.7 | 151.7 | 123.3 | 109.1 | | | | | | 3.4 |
| | 120 | 45D | 1.42 | 0.8 | 0.6 | 0.51 | 0.45 | 0.4 | 0.36 | | | 0.06 |
| | | 60D | 1.91 | 0.96 | 0.78 | 0.69 | 0.63 | 0.56 | 0.51 | 0.48 | 0.43 | 0.09 |
| | | 70D | 2.8 | 1.5 | 1.2 | 1.1 | 1.0 | 0.9 | 0.8 | 0.8 | | 0.2 |
| | | 80D | 26.1 | 9.0 | 9.0 | 9.0 | 9.0 | 8.7 | 8.0 | 7.5 | 6.8 | 0.5 |
| | | 110D | 38.4 | 17.5 | 17.1 | 15.2 | 13.9 | 12.3 | 11.3 | 10.6 | | 0.7 |
| | | 140D | 51.4 | 26.4 | 21.5 | 19.0 | 17.4 | 15.4 | 14.2 | | | 0.9 |
| | | 180D | 118.2 | 62.2 | 50.5 | 44.7 | 41.0 | 36.3 | | | | 1.9 |
| | | 250D | 367.6 | 211.5 | 171.8 | 152.1 | 139.6 | | | | | 3.7 |
| | 150 | 45D | 1.42 | 0.75 | 0.56 | 0.49 | 0.4 | 0.37 | 0.31 | | | 0.06 |
| | | 60D | 1.95 | 0.91 | 0.74 | 0.65 | 0.60 | 0.53 | 0.49 | 0.45 | 0.41 | 0.09 |
| | | 70D | 2.9 | 1.4 | 1.2 | 1.0 | 0.9 | 0.8 | 0.8 | 0.7 | | 0.2 |
| | | 80D | 27.2 | 9.2 | 9.2 | 9.2 | 9.2 | 8.3 | 7.6 | 7.1 | 6.65 | 0.5 |
| | | 110D | 40.0 | 17.9 | 16.3 | 14.5 | 13.3 | 11.7 | 10.8 | 10.1 | | 0.7 |
| | | 140D | 53.0 | 25.1 | 20.4 | 18.1 | 16.6 | 14.7 | 13.5 | 12.6 | | 0.9 |
| | | 180D | 126.7 | 62.6 | 50.9 | 45.0 | 41.3 | 36.6 | 33.6 | | | 1.9 |
| | | 250D | 385.0 | 202.5 | 164.4 | 145.6 | 133.6 | 118.3 | | | | 3.6 |
| | 180 | 45D | 1.42 | 0.71 | 0.54 | 0.4 | 0.4 | 0.35 | 0.3 | | | 0.06 |
| | | 60D | 1.97 | 0.86 | 0.70 | 0.62 | 0.57 | 0.50 | 0.46 | 0.43 | 0.39 | 0.09 |
| | | 70D | 3.0 | 1.4 | 1.1 | 1.0 | 0.9 | 0.8 | 0.7 | 0.7 | 0.6 | 0.2 |
| | | 80D | 27.8 | 9.3 | 9.3 | 9.3 | 9.0 | 8.0 | 7.3 | 6.8 | 6.2 | 0.5 |
| | | 110D | 40.9 | 18.1 | 15.6 | 13.9 | 12.7 | 11.3 | 10.3 | 9.7 | 8.7 | 0.7 |
| | | 140D | 79.3 | 37.2 | 30.2 | 26.7 | 24.5 | 21.7 | 19.9 | 18.6 | 16.8 | 1.0 |
| | | 180D | 157.1 | 75.3 | 61.2 | 54.2 | 49.7 | 44.0 | 40.3 | 37.7 | | 2.0 |
| | | 250D | 395.5 | 194.3 | 157.8 | 139.7 | 128.2 | 113.5 | | | | 3.4 |
| | 210 | 45D | 1.42 | 0.69 | 0.51 | 0.45 | 0.39 | 0.33 | 0.29 | | | 0.06 |
| | | 60D | 1.99 | 0.83 | 0.67 | 0.60 | 0.55 | 0.48 | 0.44 | 0.41 | 0.37 | 0.09 |
| | | 70D | 3.0 | 1.3 | 1.1 | 0.9 | 0.9 | 0.8 | 0.7 | 0.7 | 0.6 | 0.2 |
| | | 80D | 28.2 | 9.4 | 9.4 | 9.4 | 8.7 | 7.7 | 7.0 | 6.6 | 5.9 | 0.5 |
| | | 110D | 41.5 | 18.2 | 15.1 | 13.3 | 12.2 | 10.8 | 9.9 | 9.3 | 8.4 | 0.7 |
| | | 140D | 80.1 | 35.7 | 29.0 | 25.7 | 23.6 | 20.9 | 19.1 | 17.9 | 16.2 | 1.0 |
| | | 180D | 159.0 | 72.3 | 58.7 | 52.0 | 47.7 | 42.3 | 38.8 | 36.2 | | 2.0 |
| | | 250D | 474.9 | 229.1 | 186.1 | 164.8 | 151.1 | 133.8 | 122.8 | | | 3.8 |
| | 240 | 45D | 1.5 | 0.61 | 0.50 | 0.43 | 0.36 | 0.3 | 0.27 | | | 0.06 |
| | | 60D | 2.00 | 0.80 | 0.65 | 0.57 | 0.53 | 0.47 | 0.43 | 0.40 | 0.36 | 0.09 |
| | | 70D | 3.0 | 1.3 | 1.0 | 0.9 | 0.8 | 0.7 | 0.7 | 0.6 | 0.6 | 0.2 |
| | | 80D | 28.5 | 9.4 | 9.4 | 9.1 | 8.4 | 7.4 | 6.8 | 6.4 | 5.7 | 0.5 |
| | | 110D | 41.9 | 17.9 | 14.5 | 12.9 | 11.8 | 10.5 | 9.6 | 9.0 | 8.1 | 0.6 |
| | | 140D | 80.7 | 34.4 | 28.0 | 24.8 | 22.7 | 20.1 | 18.4 | 17.3 | 15.6 | 1.0 |
| | | 180D | 160.2 | 69.8 | 56.7 | 50.2 | 46.0 | 40.8 | 37.4 | 35.0 | 31.6 | 1.9 |
| | | 250D | 480.4 | 221.4 | 179.8 | 159.2 | 146.1 | 129.3 | 118.6 | 111.0 | | 3.7 |
| | 270 | 45D | 1.55 | 0.58 | 0.49 | 0.4 | 0.35 | 0.29 | 0.25 | | | 0.09 |
| | | 60D | 2.01 | 0.77 | 0.63 | 0.55 | 0.51 | 0.45 | 0.41 | 0.39 | 0.35 | 0.09 |
| | | 70D | 3.1 | 1.2 | 1.0 | 0.9 | 0.8 | 0.7 | 0.7 | 0.6 | 0.6 | 0.2 |
| | | 80D | 28.6 | 9.4 | 9.4 | 8.8 | 8.1 | 7.2 | 6.6 | 6.1 | 5.6 | 0.5 |
| | | 110D | 46.4 | 20.0 | 16.2 | 14.4 | 13.2 | 11.7 | 10.7 | 10.0 | 9.0 | 0.7 |
| | | 140D | 81.2 | 33.3 | 27.1 | 24.0 | 22.0 | 19.5 | 17.9 | 16.7 | 15.1 | 1.0 |
| | | 180D | 161.2 | 67.5 | 54.8 | 48.8 | 44.6 | 39.4 | 36.2 | 33.8 | 30.6 | 1.9 |
| | | 250D | 484.4 | 214.6 | 174.3 | 154.3 | 141.6 | 125.3 | 115.0 | 107.5 | | 3.7 |

備注：○：1停留 ※：2停留 ●：3停留 ☆：4停留

# DF.DFS.DFH.DS型分割器扭矩参数表

| 分割等份 S | 轉位角度 θ | 規格 | 靜扭力 Ts (kgf-m) | 動扭力(kgf-m) 分割回轉速N(rpm) 50 | 100 | 150 | 200 | 300 | 400 | 500 | 700 | 摩擦扭力 Tx(kgf.m) |
|---|---|---|---|---|---|---|---|---|---|---|---|---|
| 12 | 300 | 45D | 1.55 | 0.52 | 0.47 | 0.38 | 0.33 | 0.27 | 0.24 | | | 0.06 |
| | | 60D | 3.1 | 0.75 | 0.61 | 0.54 | 0.49 | 0.44 | 0.40 | 0.37 | 0.34 | 0.09 |
| | | 70D | 3.0 | 1.2 | 1.0 | 0.9 | 0.8 | 0.7 | 0.6 | 0.6 | 0.5 | 0.2 |
| | | 80D | 28.8 | 9.4 | 9.4 | 8.6 | 7.9 | 7.0 | 6.4 | 6.0 | 5.4 | 0.5 |
| | | 110D | 46.6 | 19.4 | 15.8 | 14.0 | 12.8 | 11.3 | 10.4 | 9.7 | 8.8 | 0.7 |
| | | 140D | 81.5 | 32.3 | 26.3 | 23.3 | 21.3 | 18.9 | 17.3 | 16.2 | 14.7 | 1.0 |
| | | 180D | 161.8 | 65.6 | 53.2 | 47.1 | 43.3 | 38.3 | 35.1 | 32.9 | 29.7 | 0.06 |
| | | 250D | 487.2 | 208.5 | 169.4 | 150.0 | 137.6 | 121.8 | 111.7 | 104.5 | | 3.6 |
| | 330 | 45D | 1.55 | 0.51 | 0.45 | 0.35 | 0.31 | 0.25 | 0.22 | | | 0.09 |
| | | 60D | 2.01 | 0.73 | 0.59 | 0.52 | 0.48 | 0.42 | 0.39 | 0.36 | 0.33 | 0.2 |
| | | 70D | 3.1 | 1.2 | 0.9 | 0.8 | 0.8 | 0.7 | 0.6 | 0.6 | 0.5 | 0.5 |
| | | 80D | 30.3 | 9.6 | 9.6 | 9.2 | 8.9 | 8.0 | 7.3 | 7.0 | 6.3 | 0.5 |
| | | 110D | 46.8 | 18.9 | 15.3 | 13.6 | 12.5 | 11.0 | 10.1 | 9.5 | 8.6 | 1.0 |
| | | 140D | 81.7 | 31.5 | 25.6 | 22.6 | 20.8 | 18.4 | 16.9 | 15.8 | 14.3 | 1.9 |
| | | 180D | 162.3 | 63.8 | 51.8 | 45.9 | 42.1 | 37.3 | 34.2 | 32.0 | 28.9 | 0.1 |
| | | 250D | 489.4 | 203.1 | 165.0 | 146.1 | 134.0 | 118.6 | 108.8 | 100.8 | | 3.6 |
| 16 | ※90 | 45D | 1.5 | 0.7 | 0.51 | 0.43 | 0.4 | 0.35 | | | | 0.13 |
| | | 60D | 2.06 | 1.11 | 0.90 | 0.80 | 0.73 | 0.65 | | | | 0.4 |
| | | 70D | 12.6 | 6.9 | 6.3 | 5.6 | 5.2 | 4.6 | 4.2 | 3.9 | | 0.7 |
| | | 80D | 21.5 | 11.4 | 11.4 | 10.2 | 9.4 | 8.3 | 7.6 | | | 0.7 |
| | 90 | 110D | 36.2 | 12.5 | 12.5 | 12.5 | 12.5 | 12.5 | 12.2 | 11.4 | | 0.9 |
| | | 140D | 46.3 | 20.8 | 20.8 | 19.6 | 17.9 | 15.9 | 14.6 | | | 1.4 |
| | | 180D | 65.9 | 37.6 | 30.5 | 27.0 | 24.8 | | | | | |
| | | 250D | 178.6 | 108.6 | 88.2 | 78.1 | | | | | | 2.5 |
| | ※120 | 45D | 1.67 | 0.98 | 0.79 | 0.70 | 0.6 | 0.57 | 0.52 | 0.49 | | 0.10 |
| | | 60D | 5.29 | 2.65 | 2.15 | 1.91 | 1.75 | 1.55 | 1.42 | 1.33 | 1.20 | 0.18 |
| | | 70D | 15.1 | 8.6 | 7.0 | 6.2 | 5.6 | 5.0 | 4.6 | 4.3 | 3.9 | 0.4 |
| | | 80D | 24.8 | 12.2 | 11.4 | 10.1 | 9.2 | 8.2 | 7.5 | 7.0 | | 0.7 |
| | 120 | 110D | 38.1 | 12.8 | 12.8 | 12.8 | 12.8 | 12.5 | 11.4 | 10.7 | | 0.7 |
| | | 140D | 48.1 | 21.1 | 20.6 | 18.3 | 16.8 | 14.8 | 13.6 | 12.7 | | 0.8 |
| | | 180D | 68.5 | 35.2 | 28.6 | 26.3 | 23.2 | 20.5 | | | | 1.4 |
| | | 250D | 228.5 | 128.1 | 104.0 | 92.1 | 84.5 | | | | | 2.7 |
| | ※150 | 45D | 1.81 | 0.95 | 0.77 | 0.68 | 0.63 | 0.55 | 0.51 | 0.48 | | 0.09 |
| | | 60D | 5.52 | 2.53 | 2.06 | 1.82 | 1.67 | 1.48 | 1.36 | 1.27 | 1.15 | 0.17 |
| | | 70D | 16.1 | 8.3 | 6.7 | 6.0 | 5.5 | 4.8 | 4.4 | 4.2 | 3.8 | 0.4 |
| | | 80D | 26.9 | 12.7 | 11.1 | 9.8 | 9.0 | 8.0 | 7.3 | 6.8 | 6.2 | 0.6 |
| | 150 | 110D | 39.1 | 13.0 | 13.0 | 13.0 | 13.0 | 11.8 | 10.8 | 10.1 | 9.2 | 0.6 |
| | | 140D | 48.9 | 21.3 | 19.5 | 17.2 | 15.8 | 14.0 | 12.8 | 12.0 | | 0.8 |
| | | 180D | 69.8 | 33.2 | 27.0 | 23.9 | 21.9 | 19.4 | 17.8 | | | 1.3 |
| | | 250D | 234.9 | 121.5 | 98.7 | 87.4 | 80.1 | 71.0 | | | | 2.6 |
| | ※180 | 45D | 1.90 | 0.92 | 0.75 | 0.66 | 0.61 | 0.54 | 0.49 | 0.46 | 0.42 | 0.09 |
| | | 60D | 5.66 | 2.43 | 1.97 | 1.75 | 1.60 | 1.42 | 1.30 | 1.22 | 1.10 | 0.17 |
| | | 70D | 16.8 | 8.0 | 6.5 | 5.8 | 5.3 | 4.7 | 4.3 | 4.0 | 3.6 | 0.3 |
| | | 80D | 32.5 | 16.9 | 13.1 | 11.7 | 10.8 | 9.4 | 8.7 | 8.1 | 7.4 | 0.6 |
| | 180 | 110D | 39.6 | 13.1 | 13.1 | 13.1 | 12.7 | 11.3 | 10.3 | 9.7 | 8.7 | 0.6 |
| | | 140D | 49.4 | 21.4 | 18.5 | 16.4 | 15.0 | 13.3 | 12.2 | 11.4 | 10.3 | 0.8 |
| | | 180D | 104.5 | 49.6 | 40.3 | 35.6 | 32.7 | 29.0 | 26.6 | 24.8 | | 1.5 |
| | | 250D | 295.1 | 149.1 | 121.1 | 107.3 | 98.4 | 87.1 | | | | 2.8 |
| | ※210 | 45D | 1.96 | 0.89 | 0.73 | 0.64 | 0.59 | 0.52 | 0.48 | 0.45 | 0.41 | 0.09 |
| | | 60D | 5.75 | 2.33 | 1.90 | 1.68 | 1.54 | 1.36 | 1.25 | 1.17 | 1.06 | 0.16 |
| | | 70D | 17.3 | 7.7 | 6.3 | 5.6 | 5.1 | 8.9 | 8.2 | 7.6 | 3.5 | 0.3 |
| | | 80D | 32.5 | 15.2 | 12.4 | 10.9 | 10.0 | 8.9 | 8.2 | 7.6 | 6.9 | 0.6 |
| | 210 | 110D | 40.0 | 13.2 | 13.2 | 13.2 | 12.2 | 10.8 | 9.9 | 9.3 | 8.4 | 0.6 |
| | | 140D | 49.7 | 21.5 | 17.7 | 15.7 | 14.4 | 12.8 | 11.7 | 10.9 | 9.9 | 0.8 |
| | | 180D | 105.2 | 47.5 | 38.6 | 34.1 | 31.3 | 27.7 | 25.4 | 23.8 | | 1.5 |
| | | 250D | 297.9 | 143.1 | 116.2 | 102.9 | 94.4 | 83.6 | 76.7 | | | 2.7 |

| 分割等份 S | 轉位角度 θ | 規格 | 靜扭力 Ts (kgf-m) | 動扭力(kgf-m) 分割回轉速N(rpm) 50 | 100 | 150 | 200 | 300 | 400 | 500 | 700 | 摩擦扭力 Ts(kgf.m) |
|---|---|---|---|---|---|---|---|---|---|---|---|---|
| 16 | ※240 | 45D | 2.01 | 0.87 | 0.71 | 0.62 | 0.57 | 0.51 | 0.47 | 0.44 | 0.39 | 0.09 |
| | | 60D | 5.81 | 2.25 | 1.83 | 1.62 | 1.48 | 1.32 | 1.21 | 1.13 | 1.02 | 0.16 |
| | | 70D | 17.6 | 7.5 | 6.1 | 5.4 | 5.0 | 4.4 | 4.0 | 3.8 | 3.4 | 0.3 |
| | | 80D | 33.4 | 14.8 | 12.0 | 10.6 | 9.8 | 8.6 | 7.9 | 7.4 | 6.7 | 0.6 |
| | 240 | 110D | 40.2 | 13.2 | 13.2 | 12.8 | 11.7 | 10.4 | 9.5 | 8.9 | 8.1 | 0.6 |
| | | 140D | 49.9 | 21.0 | 17.1 | 15.1 | 13.9 | 12.3 | 11.3 | 10.5 | 9.5 | 0.7 |
| | | 180D | 105.7 | 45.7 | 37.1 | 32.9 | 30.2 | 26.7 | 24.5 | 22.9 | 20.7 | 1.5 |
| | | 250D | 299.7 | 137.9 | 112.0 | 99.2 | 91.0 | 80.5 | 73.9 | | | 2.7 |
| | ※270 | 45D | 2.04 | 0.84 | 0.69 | 0.61 | 0.56 | 0.49 | 0.45 | 0.42 | 0.38 | 0.08 |
| | | 60D | 5.85 | 2.18 | 1.77 | 1.57 | 1.44 | 1.28 | 1.17 | 1.09 | 0.99 | 0.16 |
| | | 70D | 17.8 | 7.3 | 5.9 | 5.2 | 4.8 | 4.3 | 3.9 | 3.7 | 3.3 | 0.3 |
| | | 80D | 33.9 | 14.4 | 11.7 | 10.4 | 9.5 | 8.4 | 7.7 | 7.2 | 6.5 | 0.6 |
| | 270 | 110D | 40.4 | 13.2 | 13.2 | 12.4 | 11.4 | 10.1 | 9.2 | 8.6 | 7.8 | 0.6 |
| | | 140D | 50.1 | 20.3 | 16.5 | 14.6 | 13.4 | 11.9 | 10.9 | 10.2 | 9.2 | 0.7 |
| | | 180D | 106.0 | 44.2 | 35.9 | 31.8 | 29.2 | 25.8 | 23.7 | 22.1 | 20.0 | 1.4 |
| | | 250D | 301.0 | 133.4 | 108.3 | 95.9 | 88.0 | 77.9 | 71.5 | 66.8 | | 2.7 |
| | ※300 | 45D | 2.06 | 0.82 | 0.67 | 0.59 | 0.54 | 0.48 | 0.44 | 0.41 | 0.37 | 0.08 |
| | | 60D | 5.88 | 2.12 | 1.72 | 1.53 | 1.40 | 1.24 | 1.14 | 1.06 | 0.96 | 0.15 |
| | | 70D | 18.0 | 7.1 | 5.8 | 5.1 | 4.7 | 4.1 | 3.8 | 3.6 | 3.2 | 0.3 |
| | | 80D | 34.4 | 14.1 | 11.4 | 10.1 | 9.3 | 8.2 | 7.5 | 7.0 | 6.4 | 0.6 |
| | 300 | 110D | 40.5 | 13.2 | 13.2 | 12.0 | 11.0 | 9.8 | 9.0 | 8.4 | 7.6 | 0.6 |
| | | 140D | 50.2 | 19.7 | 16.0 | 14.2 | 13.0 | 11.5 | 10.6 | 9.9 | 8.9 | 0.7 |
| | | 180D | 106.3 | 42.9 | 34.8 | 30.8 | 28.3 | 25.0 | 23.0 | 21.5 | 19.4 | 1.4 |
| | ※330 | 45D | 2.08 | 0.80 | 0.65 | 0.58 | 0.53 | 0.47 | 0.43 | 0.40 | 0.36 | 0.08 |
| | | 60D | 5.90 | 2.07 | 1.68 | 1.49 | 1.36 | 1.21 | 1.11 | 1.04 | 0.94 | 0.15 |
| | | 70D | 18.1 | 6.9 | 5.6 | 5.0 | 4.6 | 4.0 | 3.7 | 3.5 | 3.1 | 0.3 |
| | | 80D | 34.7 | 13.7 | 11.1 | 9.9 | 9.1 | 8.0 | 7.4 | 6.9 | 6.2 | 0.5 |
| | 300 | 110D | 40.6 | 13.3 | 13.2 | 11.7 | 10.7 | 9.5 | 8.7 | 8.1 | 7.4 | 0.6 |
| | | 140D | 50.2 | 19.2 | 15.6 | 13.8 | 12.7 | 11.2 | 10.3 | 9.6 | 8.7 | 0.7 |
| | | 180D | 106.4 | 41.7 | 33.9 | 30.0 | 27.5 | 24.4 | 22.3 | 20.9 | 18.9 | 1.4 |
| | | 250D | 302.7 | 125.9 | 102.3 | 90.6 | 83.1 | 73.6 | 67.5 | 63.1 | | 2.6 |
| 20 | ※90 | 45D | 1.15 | 0.65 | 0.52 | 0.4 | 0.33 | 0.29 | | | | 0.08 |
| | | 60D | 1.76 | 0.94 | 0.76 | 0.68 | 0.62 | 0.55 | | | | 0.10 |
| | | 70D | 5.0 | 3.0 | 2.5 | 2.2 | 2.0 | 1.8 | 1.6 | | | 0.3 |
| | | 80D | 22.8 | 86 | 8.6 | 8.6 | 8.6 | 8.6 | 7.9 | 7.4 | | 0.6 |
| | 90 | 110D | 36.2 | 22.3 | 18.1 | 16.1 | 14.7 | 13.1 | | | | 0.9 |
| | | 140D | 46.0 | 26.0 | 21.1 | 18.7 | 17.2 | | | | | 1.1 |
| | | 180D | 108.7 | 63.2 | 51.4 | 45.5 | 41.7 | | | | | 2.2 |
| | | 250D | 312.7 | 198.4 | 161.1 | | | | | | | 2.2 |
| | ※120 | 45D | 1.15 | 0.7 | 0.62 | 0.49 | 0.41 | 0.33 | 0.29 | 0.25 | | 0.07 |
| | | 60D | 2.33 | 1.18 | 0.96 | 0.85 | 0.78 | 0.69 | 0.63 | 0.59 | | 0.12 |
| | | 70D | 5.5 | 2.9 | 2.4 | 2.1 | 1.9 | 1.7 | 1.6 | 1.5 | | 0.3 |
| | | 80D | 25.4 | 9.1 | 9.1 | 9.1 | 9.1 | 8.3 | 7.6 | 7.2 | 6.5 | 0.6 |
| | 120 | 110D | 39.7 | 21.4 | 17.4 | 15.4 | 14.2 | 12.5 | | | | 0.8 |
| | | 140D | 73.8 | 38.7 | 31.4 | 27.8 | 25.5 | 22.6 | | | | 1.2 |
| | | 180D | 144.1 | 76.8 | 62.4 | 55.2 | 50.7 | | | | | 2.3 |
| | | 250D | 410.8 | 235.1 | 190.9 | 169.1 | | | | | | 4.5 |

備注：○：1停留 ※：2停留 ●：3停留 ☆：4停留

# DF.DFS.DFH.DS型分割器扭矩參數表

| 分割等份S | 轉位角度θ | 規格 | 靜扭力Ts (kgf-m) | 動扭力(kgf-m) 分割回轉速N(rpm) 50 | 100 | 150 | 200 | 300 | 400 | 500 | 700 | 摩擦扭力 Tc(kgf.m) |
|---|---|---|---|---|---|---|---|---|---|---|---|---|
| 20 | ※150 | 45D | 1.3 | 0.69 | 0.59 | 0.45 | 0.38 | 0.31 | 0.27 | 0.22 | | 0.06 |
| | | 60D | 2.40 | 1.12 | 0.91 | 0.81 | 0.74 | 0.65 | 0.60 | 0.56 | | 0.11 |
| | | 70D | 5.7 | 2.8 | 2.3 | 2.0 | 1.8 | 1.6 | 1.5 | 1.4 | | 0.2 |
| | | 80D | 27.0 | 9.4 | 9.4 | 9.4 | 9.1 | 8.0 | 7.4 | 6.9 | 6.2 | 0.5 |
| | | 110D | 41.7 | 20.6 | 16.7 | 14.8 | 13.6 | 12.0 | 11.0 | | | 0.8 |
| | | 140D | 77.3 | 37.0 | 30.1 | 26.6 | 24.4 | 21.6 | 19.8 | | | 1.1 |
| | | 180D | 151.1 | 73.5 | 59.7 | 52.9 | 48.5 | 43.0 | | | | 2.2 |
| | | 250D | 437.2 | 226.8 | 184.2 | 163.1 | 149.6 | | | | | 4.2 |
| | ※180 | 45D | 1.35 | 0.63 | 0.54 | 0.43 | 0.36 | 0.29 | 0.25 | 0.2 | | 4.2 |
| | | 60D | 2.44 | 1.07 | 0.87 | 0.77 | 0.71 | 0.63 | 0.57 | 0.54 | 0.48 | 7.8 |
| | | 70D | 5.9 | 2.7 | 2.2 | 1.9 | 1.8 | 1.6 | 1.4 | 1.3 | 1.2 | 0.2 |
| | | 80D | 28.0 | 9.5 | 9.5 | 9.5 | 8.7 | 7.7 | 7.1 | 6.6 | 6.0 | 0.5 |
| | | 110D | 42.9 | 19.7 | 16.0 | 14.2 | 13.0 | 11.5 | 10.6 | 9.9 | | 0.7 |
| | | 140D | 79.2 | 35.6 | 28.9 | 25.6 | 23.5 | 20.8 | 19.1 | 17.8 | | 1.1 |
| | | 180D | 191.7 | 90.7 | 73.7 | 65.3 | 59.9 | 53.0 | 48.6 | | | 2.4 |
| | | 250D | 453.9 | 218.8 | 177.7 | 157.4 | 144.4 | | | | | 4.0 |
| | ※210 | 45D | 1.4 | 0.61 | 0.52 | 0.4 | 0.33 | 0.27 | 0.21 | 0.18 | | 0.06 |
| | | 60D | 2.47 | 1.03 | 0.83 | 0.74 | 0.68 | 0.60 | 0.55 | 0.51 | 0.47 | 0.11 |
| | | 70D | 6.0 | 2.6 | 2.1 | 1.9 | 1.7 | 1.5 | 1.4 | 1.3 | 1.2 | 0.2 |
| | | 80D | 28.7 | 9.6 | 9.6 | 9.2 | 8.4 | 7.5 | 6.9 | 6.4 | 5.8 | 0.5 |
| | | 110D | 43.6 | 19.0 | 15.4 | 13.7 | 12.5 | 11.1 | 10.2 | 9.5 | | 0.7 |
| | | 140D | 80.9 | 34.2 | 27.8 | 24.6 | 22.6 | 20.0 | 18.3 | 17.2 | | 1.1 |
| | | 180D | 194.9 | 87.4 | 71.0 | 62.8 | 57.6 | 51.0 | 48.8 | | | 2.3 |
| | | 250D | 625.3 | 300.6 | 244.1 | 216.2 | 198.3 | 175.6 | | | | 4.6 |
| | ※240 | 45D | 1.45 | 0.59 | 0.48 | 0.37 | 0.3 | 0.27 | 0.21 | 0.18 | | 0.06 |
| | | 60D | 2.49 | 0.99 | 0.80 | 0.71 | 0.65 | 0.58 | 0.53 | 0.50 | 0.45 | 0.11 |
| | | 70D | 6.3 | 2.5 | 2.0 | 1.8 | 1.6 | 1.5 | 1.3 | 1.2 | 1.1 | 0.2 |
| | | 80D | 29.1 | 9.7 | 9.7 | 8.9 | 8.2 | 7.2 | 6.6 | 6.2 | 2.6 | 0.5 |
| | | 110D | 44.2 | 18.4 | 14.9 | 13.2 | 12.1 | 10.7 | 9.9 | 9.2 | | 0.7 |
| | | 140D | 81.8 | 33.1 | 26.9 | 23.8 | 21.8 | 19.3 | 17.7 | 16.6 | | 1.0 |
| | | 180D | 197.1 | 84.4 | 68.6 | 60.7 | 55.7 | 49.3 | 45.2 | 42.3 | | 2.2 |
| | | 250D | 636.1 | 291.2 | 236.6 | 209.5 | 192.1 | 170.1 | | | | 4.5 |
| | ※270 | 45D | 1.5 | 0.56 | 0.45 | 0.34 | 0.3 | 0.26 | 0.2 | 0.17 | | 0.06 |
| | | 60D | 2.50 | 0.96 | 0.78 | 0.69 | 0.63 | 0.56 | 0.51 | 0.48 | 0.43 | 0.11 |
| | | 70D | 6.1 | 2.4 | 2.0 | 1.7 | 1.6 | 1.4 | 1.3 | 1.2 | 1.1 | 0.2 |
| | | 80D | 29.4 | 9.8 | 9.8 | 8.7 | 7.9 | 7.0 | 6.4 | 6.0 | 5.5 | 0.5 |
| | | 110D | 44.6 | 17.8 | 15.5 | 12.8 | 11.8 | 10.4 | 9.5 | 8.9 | 8.1 | 0.7 |
| | | 140D | 82.5 | 32.1 | 26.0 | 23.1 | 21.2 | 18.4 | 17.2 | 16.1 | 14.5 | 1.0 |
| | | 180D | 198.6 | 81.8 | 66.4 | 58.8 | 54.0 | 47.8 | 43.8 | 41.0 | | 2.2 |
| | | 250D | 643.9 | 232.8 | 229.7 | 203.4 | 186.6 | 165.2 | 151.6 | | | 4.4 |
| | ※300 | 45D | 1.52 | 0.54 | 0.43 | 0.33 | 0.29 | 0.25 | 0.2 | 0.16 | | 0.06 |
| | | 60D | 2.51 | 0.93 | 0.76 | 0.67 | 0.61 | 0.54 | 0.50 | 0.47 | 0.42 | 0.11 |
| | | 70D | 6.1 | 2.3 | 1.9 | 1.7 | 1.5 | 1.4 | 1.3 | 1.2 | 1.1 | 0.2 |
| | | 80D | 29.7 | 9.8 | 9.5 | 8.4 | 7.7 | 6.8 | 6.3 | 5.9 | 5.3 | 0.5 |
| | | 110D | 44.8 | 17.3 | 14.1 | 12.5 | 11.4 | 10.1 | 9.3 | 8.7 | 7.8 | 0.7 |
| | | 140D | 83.0 | 31.2 | 25.3 | 22.4 | 20.6 | 18.2 | 16.7 | 15.6 | 14.1 | 1.0 |
| | | 180D | 199.8 | 79.5 | 64.6 | 57.2 | 52.4 | 46.4 | 42.6 | 39.8 | | 2.2 |
| | | 250D | 649.6 | 275.3 | 223.6 | 198.0 | 181.6 | 160.8 | 147.5 | | | 4.4 |
| | ※330 | 45D | 1.52 | 0.51 | 0.41 | 0.3 | 0.28 | 0.23 | 0.19 | 0.15 | | 0.06 |
| | | 60D | 2.51 | 0.90 | 0.73 | 0.65 | 0.60 | 0.53 | 0.48 | 0.45 | 0.41 | 0.11 |
| | | 70D | 6.1 | 2.3 | 1.9 | 1.6 | 1.5 | 1.3 | 1.2 | 1.1 | 1.0 | 0.2 |
| | | 80D | 29.8 | 9.8 | 9.3 | 8.2 | 7.5 | 6.7 | 6.1 | 5.7 | 5.2 | 0.5 |
| | | 110D | 45.0 | 16.9 | 13.7 | 12.1 | 11.1 | 9.5 | 9.0 | 8.5 | 7.6 | 0.7 |
| | | 140D | 83.0 | 30.4 | 24.7 | 21.8 | 20.0 | 17.7 | 16.3 | 15.2 | 13.8 | 1.0 |
| | | 180D | 200.6 | 77.4 | 62.9 | 55.7 | 51.1 | 45.2 | 41.5 | 38.8 | | 2.1 |
| | | 250D | 653.9 | 268.4 | 218.0 | 193.0 | 177.1 | 156.8 | 143.8 | | | 4.3 |

| 分割等份S | 轉位角度θ | 規格 | 靜扭力Ts (kgf-m) | 動扭力(kgf-m) 分割回轉速N(rpm) 50 | 100 | 150 | 200 | 300 | 400 | 500 | 700 | 摩擦扭力 Tc(kgf.m) |
|---|---|---|---|---|---|---|---|---|---|---|---|---|
| 24 | ※90 | 45D | 0.5 | 0.31 | 0.21 | 0.19 | 0.15 | 0.13 | | | | 0.06 |
| | | 60D | 0.94 | 0.49 | 0.40 | 0.35 | 0.32 | 0.29 | | | | 0.09 |
| | | 70D | 2.7 | 1.6 | 1.3 | 1.1 | 1.1 | 0.9 | | | | 0.2 |
| | | 80D | 24.5 | 8.9 | 8.9 | 8.9 | 8.9 | 8.9 | 8.8 | 8.2 | | 0.6 |
| | | 110D | 35.5 | 16.8 | 16.8 | 15.9 | 14.6 | 12.9 | | | | 0.8 |
| | | 140D | 48.3 | 27.9 | 22.7 | 20.1 | 18.4 | | | | | 1.0 |
| | | 180D | 110.9 | 65.7 | 53.3 | 47.2 | 43.3 | | | | | 2.0 |
| | | 250D | 246.7 | 151.7 | 123.3 | | | | | | | 3.4 |
| | ※120 | 45D | 1.42 | 0.8 | 0.6 | 0.51 | 0.45 | 0.4 | 0.36 | | | 0.06 |
| | | 60D | 0.98 | 0.46 | 0.37 | 0.33 | 0.30 | 0.27 | 0.25 | | | 0.09 |
| | | 70D | 2.8 | 1.5 | 1.2 | 1.1 | 1.0 | 0.9 | 0.8 | | | 0.2 |
| | | 80D | 26.8 | 9.3 | 9.3 | 9.3 | 9.3 | 9.2 | 8.4 | 7.9 | 7.1 | 0.5 |
| | | 110D | 39.4 | 17.5 | 17.1 | 15.2 | 13.9 | 12.3 | 9.0 | | | 0.7 |
| | | 140D | 51.4 | 26.4 | 21.5 | 19.0 | 17.4 | 15.4 | | | | 0.9 |
| | | 180D | 118.2 | 62.2 | 50.5 | 44.7 | 41.0 | | | | | 1.9 |
| | | 250D | 367.6 | 211.5 | 171.8 | 152.1 | 139.6 | | | | | 3.7 |
| | ※150 | 45D | 1.42 | 0.75 | 0.56 | 0.49 | 0.4 | 0.37 | 0.31 | | | 0.06 |
| | | 60D | 1.95 | 0.91 | 0.74 | 0.65 | 0.60 | 0.53 | 0.49 | 0.45 | | 0.09 |
| | | 70D | 2.9 | 1.4 | 1.2 | 1.0 | 0.9 | 0.8 | 0.8 | 0.7 | | 0.2 |
| | | 80D | 28.0 | 9.5 | 9.5 | 9.5 | 9.5 | 8.8 | 8.0 | 7.5 | 6.8 | 0.5 |
| | | 110D | 40.0 | 17.9 | 9.5 | 14.5 | 13.3 | 11.7 | 10.8 | 10.1 | | 0.7 |
| | | 140D | 53.0 | 25.1 | 16.3 | 18.1 | 16.6 | 14.7 | 13.5 | | | 0.9 |
| | | 180D | 126.7 | 62.6 | 20.4 | 45.0 | 41.3 | 36.6 | | | | 1.9 |
| | | 250D | 385.0 | 202.5 | 164.4 | 145.6 | 133.6 | | | | | 3.6 |
| | ※180 | 45D | 1.42 | 0.71 | 50.9 | 0.47 | 0.4 | 0.35 | 0.3 | 0.43 | 0.39 | 0.06 |
| | | 60D | 1.97 | 0.86 | 0.54 | 0.62 | 0.57 | 0.50 | 0.46 | 0.7 | | 0.09 |
| | | 70D | 3.0 | 1.4 | 0.70 | 1.0 | 0.9 | 0.8 | 0.7 | 7.2 | 6.5 | 0.2 |
| | | 80D | 28.8 | 9.7 | 1.1 | 9.7 | 9.5 | 8.4 | 7.7 | 9.7 | | 0.5 |
| | | 110D | 40.9 | 18.1 | 9.7 | 13.9 | 12.7 | 11.3 | 10.3 | | | 0.7 |
| | | 140D | 54.0 | 24.0 | 15.6 | 17.2 | 15.8 | 14.0 | 12.9 | | | 0.9 |
| | | 180D | 157.1 | 75.3 | 19.5 | 54.2 | 49.7 | 44.0 | 40.3 | | | 2.0 |
| | | 180D | 157.1 | 75.3 | 19.5 | 54.2 | 49.7 | 44.0 | 40.3 | | | 2.0 |
| | | 250D | 395.5 | 194.3 | 157.8 | 139.7 | 128.2 | | | | | 3.4 |
| | ※210 | 60D | 1.99 | 0.83 | 0.67 | 0.60 | 0.55 | 0.48 | 0.44 | 0.41 | 0.37 | 0.09 |
| | | 70D | 3.0 | 1.3 | 1.1 | 0.9 | 0.9 | 0.8 | 0.7 | 0.7 | | 0.2 |
| | | 80D | 29.2 | 9.7 | 9.7 | 9.7 | 9.1 | 8.1 | 7.4 | 7.0 | 6.3 | 0.5 |
| | | 110D | 41.5 | 18.2 | 15.1 | 13.3 | 12.2 | 10.8 | 9.9 | 9.3 | | 0.7 |
| | | 140D | 54.6 | 23.0 | 18.7 | 16.6 | 15.2 | 13.5 | 12.3 | 11.5 | | 0.8 |
| | | 180D | 159.0 | 72.3 | 58.7 | 52.0 | 47.7 | 42.3 | 38.8 | | | 2.0 |
| | | 250D | 474.9 | 229.1 | 186.6 | 164.8 | 151.1 | 133.8 | | | | 3.8 |
| | ※240 | 45D | 1.5 | 0.61 | 0.50 | 0.43 | 0.36 | 0.3 | 0.27 | | | 0.06 |
| | | 60D | 2.00 | 0.80 | 0.65 | 0.57 | 0.53 | 0.47 | 0.43 | 0.40 | 0.36 | 0.09 |
| | | 70D | 3.0 | 1.3 | 1.0 | 0.9 | 0.8 | 0.7 | 0.7 | 0.6 | 0.6 | 0.2 |
| | | 80D | 29.6 | 9.8 | 9.8 | 9.6 | 8.8 | 7.8 | 7.2 | 7.1 | 6.1 | 0.5 |
| | | 110D | 41.9 | 17.9 | 14.5 | 12.9 | 11.8 | 10.5 | 9.6 | 9.0 | 8.1 | 0.6 |
| | | 140D | 55.0 | 22.2 | 18.0 | 16.0 | 14.6 | 13.0 | 11.9 | 11.1 | | 0.8 |
| | | 180D | 160.2 | 69.8 | 56.7 | 50.2 | 46.0 | 40.8 | 37.4 | 35.0 | | 1.9 |
| | | 250D | 480.4 | 221.4 | 179.8 | 159.2 | 146.1 | 129.3 | | | | 3.7 |
| | ※270 | 45D | 1.55 | 0.58 | 0.49 | 0.4 | 0.35 | 0.29 | 0.25 | | | 0.06 |
| | | 60D | 2.01 | 0.77 | 0.63 | 0.55 | 0.51 | 0.45 | 0.41 | 0.39 | 0.35 | 0.09 |
| | | 70D | 3.1 | 1.2 | 1.0 | 0.9 | 0.8 | 0.7 | 0.7 | 0.6 | 0.6 | 0.2 |
| | | 80D | 29.8 | 9.8 | 9.8 | 9.3 | 8.6 | 7.6 | 7.0 | 6.5 | 5.9 | 0.5 |
| | | 110D | 42.2 | 17.3 | 14.1 | 12.5 | 11.4 | 10.1 | 9.3 | 8.7 | 7.9 | 0.6 |
| | | 140D | 55.3 | 21.5 | 17.5 | 15.5 | 14.2 | 12.6 | 11.5 | 10.8 | | 0.8 |
| | | 180D | 161.1 | 67.5 | 54.8 | 48.6 | 44.6 | 39.4 | 36.2 | 33.8 | | 1.9 |
| | | 250D | 484.4 | 214.6 | 174.3 | 154.3 | 141.6 | 125.3 | 115.0 | | | 3.7 |

備注：○：1停留 ※：2停留 ●：3停留 ☆：4停留

# DF.DFS.DFH.DS型分割器扭矩參數表

| 分割等份S | 轉位角度θ | 規格 | 靜扭力 Ts (kgf-m) | 動扭力(kgf-m) 分割回轉速N(rpm) 50 | 100 | 150 | 200 | 300 | 400 | 500 | 700 | 摩擦扭力 Tx(kgf.m) |
|---|---|---|---|---|---|---|---|---|---|---|---|---|
| 24 | ※300 | 45D | 1.55 | 0.52 | 0.47 | 0.38 | 0.33 | 0.27 | 0.24 | | | 0.06 |
| | | 60D | 2.01 | 0.75 | 0.61 | 0.54 | 0.49 | 0.44 | 0.40 | 0.37 | 0.34 | 0.09 |
| | | 70D | 3.1 | 1.2 | 1.0 | 0.9 | 0.8 | 0.7 | 0.6 | 0.6 | 0.5 | 0.2 |
| | | 80D | 30.0 | 9.9 | 9.9 | 9.1 | 8.3 | 7.4 | 6.8 | 6.3 | 5.7 | 0.5 |
| | | 110D | 42.4 | 16.8 | 13.7 | 12.1 | 11.1 | 9.8 | 9.0 | 8.4 | 7.6 | 0.6 |
| | | 140D | 82.5 | 32.9 | 26.7 | 23.7 | 21.7 | 19.2 | 17.6 | 16.5 | 14.9 | 1.0 |
| | | 180D | 161.8 | 65.6 | 53.2 | 47.1 | 43.3 | 38.3 | 35.1 | 32.9 | | 1.9 |
| | | 250D | 487.2 | 208.5 | 169.4 | 150.0 | 137.6 | 121.8 | 111.7 | | | 3.6 |
| | ※330 | 45D | 1.55 | 0.51 | 0.45 | 0.35 | 0.31 | 0.25 | 0.22 | | | 0.06 |
| | | 60D | 2.01 | 0.73 | 0.59 | 0.52 | 0.48 | 0.42 | 0.39 | 0.36 | 0.33 | 0.09 |
| | | 70D | 3.1 | 1.2 | 0.9 | 0.8 | 0.8 | 0.7 | 0.6 | 0.6 | 0.5 | 0.2 |
| | | 80D | 30.1 | 9.9 | 9.9 | 8.8 | 8.1 | 7.2 | 6.6 | 6.2 | 5.6 | 0.5 |
| | | 110D | 42.6 | 16.4 | 13.3 | 11.8 | 10.8 | 9.6 | 8.8 | 8.2 | 7.4 | 0.6 |
| | | 140D | 82.8 | 32.0 | 26.0 | 23.0 | 21.1 | 18.7 | 17.2 | 16.0 | 14.5 | 1.0 |
| | | 180D | 162.3 | 63.8 | 51.8 | 45.9 | 42.1 | 37.3 | 34.2 | 32.0 | | 1.9 |
| | | 250D | 489.4 | 203.1 | 165.0 | 146.1 | 134.0 | 118.6 | 108.8 | | | 3.6 |
| 30 | ●90 | 45D | 1.15 | 0.65 | 0.52 | 0.4 | 0.33 | 0.29 | 0.24 | 0.21 | | 0.08 |
| | | 60D | 1.76 | 0.94 | 0.76 | 0.68 | 0.62 | 0.55 | 0.50 | 0.47 | | 0.10 |
| | | 70D | 5.0 | 3.0 | 2.5 | 2.2 | 2.0 | 1.8 | 1.6 | 1.5 | | 0.3 |
| | | 80D | 22.7 | 8.4 | 8.4 | 8.4 | 8.4 | 8.3 | 7.6 | 7.1 | 6.4 | 0.6 |
| | | 110D | 36.2 | 22.3 | 18.1 | 16.1 | 14.7 | 13.1 | 12.0 | | | 0.9 |
| | | 140D | 46.0 | 20.6 | 21.1 | 18.7 | 17.2 | 15.2 | | | | 1.1 |
| | | 180D | 108.7 | 63.2 | 51.4 | 45.5 | 41.7 | | | | | 2.2 |
| | | 250D | 312.7 | 198.4 | 161.1 | 142.7 | | | | | | 4.3 |
| | ●120 | 45D | 1.15 | 0.7 | 0.62 | 324.8 | 0.41 | 0.33 | 0.29 | 0.25 | | 0.07 |
| | | 60D | 2.33 | 1.18 | 0.93 | 0.49 | 0.78 | 0.69 | 0.63 | 0.59 | 0.54 | 0.12 |
| | | 70D | 5.5 | 2.9 | 2.4 | 0.85 | 1.9 | 1.7 | 1.6 | | | 0.3 |
| | | 80D | 25.4 | 9.1 | 9.1 | 9.1 | 9.1 | 8.3 | 7.6 | 7.2 | | 0.6 |
| | | 110D | 39.7 | 21.4 | 17.4 | 15.4 | 14.2 | 12.5 | 11.5 | 1.08 | | 0.8 |
| | | 140D | 73.8 | 38.7 | 31.4 | 27.8 | 25.5 | 22.6 | 20.7 | 19.4 | | 1.2 |
| | | 180D | 144.1 | 76.8 | 62.4 | 55.2 | 50.7 | 44.9 | | | | 2.3 |
| | | 250D | 410.8 | 235.1 | 190.9 | 169.1 | 155.1 | | | | | 4.5 |
| | ●150 | 45D | 1.3 | 0.69 | 0.59 | 0.45 | 0.38 | 0.31 | 0.27 | 0.22 | | 0.06 |
| | | 60D | 2.40 | 1.12 | 0.91 | 0.81 | 0.74 | 0.65 | 0.60 | 0.56 | 0.51 | 0.11 |
| | | 70D | 5.7 | 2.8 | 2.3 | 2.0 | 1.8 | 1.6 | 1.5 | 1.4 | | 0.2 |
| | | 80D | 27.0 | 9.4 | 9.4 | 9.4 | 9.1 | 8.0 | 7.4 | 6.9 | 6.2 | 0.5 |
| | | 110D | 41.7 | 20.6 | 16.7 | 14.8 | 13.6 | 12.0 | 11.0 | 7.5 | | 0.8 |
| | | 140D | 77.3 | 37.0 | 30.1 | 26.6 | 24.4 | 21.6 | 19.8 | 10.3 | | 1.1 |
| | | 180D | 151.1 | 73.5 | 59.7 | 52.9 | 48.5 | 43.0 | 39.4 | 18.6 | | 2.2 |
| | | 250D | 437.2 | 226.8 | 184.2 | 163.1 | 149.6 | 132.5 | | | | 4.2 |
| | ※180 | 45D | 1.35 | 0.63 | 0.54 | 0.43 | 0.36 | 0.29 | 0.25 | 0.22 | | 0.06 |
| | | 60D | 2.44 | 1.07 | 0.87 | 0.77 | 0.71 | 0.63 | 0.57 | 0.54 | 0.48 | 0.11 |
| | | 70D | 5.9 | 2.7 | 2.2 | 1.9 | 1.8 | 1.6 | 1.4 | 1.3 | | 0.2 |
| | | 80D | 28.0 | 9.5 | 9.5 | 9.5 | 8.7 | 7.7 | 7.1 | 6.6 | 6.0 | 0.5 |
| | | 110D | 42.9 | 19.7 | 16.0 | 14.2 | 13.0 | 11.5 | 10.6 | 9.9 | 8.9 | 0.7 |
| | | 140D | 79.5 | 35.6 | 28.9 | 25.6 | 23.5 | 20.8 | 19.1 | 17.8 | 16.1 | 1.1 |
| | | 180D | 191.7 | 90.7 | 73.7 | 65.3 | 59.9 | 53.0 | 48.6 | 45.5 | | 2.4 |
| | | 250D | 453.9 | 218.8 | 177.7 | 157.4 | 144.4 | 127.8 | | | | 4.0 |

| 分割等份S | 轉位角度θ | 規格 | 靜扭力 Ts (kgf-m) | 動扭力(kgf-m) 分割回轉速N(rpm) 50 | 100 | 150 | 200 | 300 | 400 | 500 | 700 | 摩擦扭力 Tx(kgf.m) |
|---|---|---|---|---|---|---|---|---|---|---|---|---|
| 30 | ●210 | 45D | 1.4 | 0.61 | 0.52 | 0.4 | 0.33 | 0.27 | 0.21 | 0.18 | | 0.06 |
| | | 60D | 2.47 | 1.03 | 0.83 | 0.74 | 0.68 | 0.60 | 0.55 | 0.51 | 0.47 | 0.11 |
| | | 70D | 6.0 | 2.6 | 2.1 | 1.9 | 1.7 | 1.5 | 1.4 | 1.3 | | 0.2 |
| | | 80D | 28.7 | 9.6 | 9.6 | 9.2 | 8.4 | 7.5 | 6.9 | 6.4 | 5.8 | 0.5 |
| | | 110D | 43.6 | 19.0 | 15.4 | 13.7 | 12.5 | 11.1 | 10.2 | 9.5 | 8.6 | 0.7 |
| | | 140D | 80.9 | 34.2 | 27.8 | 24.6 | 22.6 | 20.0 | 18.3 | 17.2 | 15.5 | 1.1 |
| | | 180D | 194.9 | 87.4 | 71.0 | 62.8 | 57.6 | 51.0 | 46.8 | 43.8 | | 2.3 |
| | | 250D | 625.3 | 300.6 | 244.1 | 216.2 | 198.3 | 175.6 | 161.1 | | | 4.6 |
| | ●240 | 45D | 1.45 | 0.59 | 0.48 | 0.37 | 0.3 | 0.27 | 0.18 | 0.18 | | 0.06 |
| | | 60D | 2.49 | 0.99 | 0.80 | 0.71 | 0.65 | 0.58 | 0.53 | 0.50 | 0.45 | 0.11 |
| | | 70D | 6.0 | 2.5 | 2.0 | 1.8 | 1.6 | 1.5 | 1.3 | 1.2 | 1.1 | 0.2 |
| | | 80D | 29.1 | 9.7 | 9.7 | 8.9 | 8.2 | 7.2 | 6.6 | 6.2 | 5.6 | 0.5 |
| | | 110D | 44.2 | 18.4 | 14.9 | 13.2 | 12.1 | 10.7 | 9.9 | 9.2 | 8.3 | 0.7 |
| | | 140D | 81.8 | 33.1 | 26.9 | 23.8 | 21.8 | 19.3 | 17.7 | 16.6 | 15.0 | 1.0 |
| | | 180D | 197.1 | 84.4 | 68.6 | 60.7 | 55.7 | 49.3 | 45.2 | 42.3 | 38.2 | 2.2 |
| | | 250D | 636.1 | 291.2 | 236.6 | 209.5 | 192.1 | 170.1 | 156.1 | 146.0 | | 4.5 |
| | ●270 | 45D | 1.5 | 0.56 | 0.45 | 0.34 | 0.3 | 0.26 | 0.2 | 0.17 | | 0.06 |
| | | 60D | 2.50 | 0.96 | 0.78 | 0.69 | 0.63 | 0.56 | 0.51 | 0.48 | 0.43 | 0.10 |
| | | 70D | 6.1 | 2.4 | 2.0 | 1.7 | 1.6 | 1.4 | 1.3 | 1.2 | 1.1 | 0.2 |
| | | 80D | 29.4 | 9.8 | 9.8 | 8.7 | 7.9 | 7.0 | 6.4 | 6.0 | 5.5 | 0.5 |
| | | 110D | 44.6 | 17.8 | 14.5 | 12.8 | 11.8 | 10.4 | 9.5 | 8.9 | 8.1 | 0.7 |
| | | 140D | 82.5 | 32.1 | 26.0 | 23.1 | 21.2 | 18.7 | 17.2 | 16.1 | 14.5 | 1.0 |
| | | 180D | 198.6 | 81.8 | 66.4 | 58.8 | 54.0 | 47.8 | 43.8 | 41.0 | 37.1 | 2.2 |
| | | 250D | 643.9 | 282.8 | 229.7 | 203.4 | 186.6 | 165.2 | 151.6 | 141.8 | | 4.4 |
| | ●300 | 45D | 1.52 | 0.54 | 0.43 | 0.33 | 0.29 | 0.25 | 0.2 | 0.16 | | 0.06 |
| | | 60D | 2.51 | 0.93 | 0.76 | 0.67 | 0.61 | 0.54 | 0.50 | 0.47 | 0.42 | 0.10 |
| | | 70D | 6.1 | 2.3 | 1.9 | 1.7 | 1.5 | 1.4 | 1.3 | 1.2 | 1.1 | 0.2 |
| | | 80D | 29.7 | 9.8 | 9.5 | 8.4 | 7.7 | 6.8 | 6.3 | 5.9 | 5.3 | 0.5 |
| | | 110D | 44.8 | 17.3 | 14.1 | 12.5 | 11.4 | 10.4 | 9.3 | 8.7 | 7.8 | 0.7 |
| | | 140D | 83.0 | 31.2 | 25.3 | 22.4 | 20.6 | 18.2 | 16.7 | 15.6 | 14.1 | 1.0 |
| | | 180D | 199.8 | 79.5 | 64.6 | 57.2 | 52.4 | 46.4 | 42.6 | 39.8 | 36.0 | 2.2 |
| | | 250D | 649.6 | 275.3 | 223.6 | 198.0 | 181.6 | 160.8 | 147.5 | 138.0 | | 4.4 |
| | ●330 | 45D | 1.52 | 0.51 | 0.41 | 0.3 | 0.28 | 0.23 | 0.19 | 0.15 | | 0.06 |
| | | 60D | 2.51 | 0.90 | 0.73 | 0.65 | 0.60 | 0.53 | 0.48 | 0.45 | 0.41 | 0.10 |
| | | 70D | 6.1 | 2.3 | 1.9 | 1.6 | 1.5 | 1.3 | 1.2 | 1.1 | 1.0 | 0.2 |
| | | 80D | 29.8 | 9.8 | 9.3 | 8.2 | 7.5 | 6.7 | 6.1 | 5.7 | 5.2 | 0.5 |
| | | 110D | 45.0 | 16.9 | 13.7 | 12.1 | 11.1 | 9.9 | 9.0 | 8.5 | 7.6 | 0.7 |
| | | 140D | 83.3 | 30.4 | 24.7 | 21.8 | 20.0 | 17.7 | 16.3 | 15.1 | 13.8 | 1.0 |
| | | 180D | 200.6 | 77.4 | 62.9 | 55.7 | 51.1 | 45.2 | 41.5 | 38.8 | 35.1 | 2.1 |
| | | 250D | 653.9 | 268.4 | 218.0 | 193.0 | 177.1 | 156.8 | 143.8 | 134.5 | | 4.3 |
| 32 | ☆90 | 80D | 21.5 | 11.4 | 11.4 | 10.2 | 9.4 | 8.3 | 7.6 | | | 0.7 |
| | ※90 | 110D | 36.2 | 12.5 | 12.5 | 12.5 | 12.5 | 12.5 | | | | 0.7 |
| | | 140D | 46.3 | 20.8 | 20.8 | 19.6 | 17.9 | 15.9 | | | | 0.9 |
| | | 180D | 65.9 | 37.6 | 30.5 | 27.0 | 24.8 | | | | | 1.4 |
| | | 250D | 178.8 | 108.6 | 88.2 | | | | | | | 2.5 |
| | ☆120 | 80D | 23.4 | 8.7 | 8.7 | 8.7 | 8.2 | 7.3 | 6.7 | | | 0.6 |
| | ※120 | 110D | 38.1 | 12.8 | 12.8 | 12.8 | 12.8 | 12.5 | 11.4 | | | 0.7 |
| | | 140D | 48.1 | 21.1 | 20.6 | 18.3 | 16.8 | 14.8 | 13.6 | | | 0.8 |
| | | 180D | 68.5 | 35.2 | 28.6 | 25.3 | 23.2 | | | | | 1.4 |
| | | 250D | 228.5 | 128.1 | 104.0 | 92.1 | | | | | | 2.7 |

備注：○：1停留 ※：2停留 ●：3停留 ☆：4停留

# DF.DFS.DFH.DS型分割器扭矩參數表

| 分割等份S | 轉位角度θ | 規格 | 靜扭力Ts (kgf-m) | 動扭力(kgf-m) 分割回轉速N(rpm) 50 | 100 | 150 | 200 | 300 | 400 | 500 | 700 | 摩擦扭力 Tx(kgf.m) |
|---|---|---|---|---|---|---|---|---|---|---|---|---|
| 32 | ☆150 | 80D | 26.9 | 12.7 | 11.1 | 9.8 | 9.0 | 8.0 | 7.3 | 6.8 | 6.8 | 0.6 |
| | ※150 | 110D | 39.1 | 13.0 | 13.0 | 13.0 | 13.0 | 11.8 | 10.8 | 10.1 | | 0.6 |
| | | 140D | 48.9 | 21.3 | 19.5 | 17.2 | 15.8 | 14.0 | 12.8 | | | 0.8 |
| | | 180D | 69.8 | 33.2 | 27.0 | 23.9 | 21.9 | 19.4 | | | | 1.3 |
| | | 250D | 234.9 | 121.5 | 98.7 | 87.4 | 80.1 | | | | | 2.6 |
| | ☆180 | 80D | 31.4 | 15.6 | 12.7 | 11.3 | 10.3 | 9.1 | 8.4 | 7.8 | | 0.6 |
| | ※180 | 110D | 39.6 | 13.1 | 13.1 | 13.1 | 12.7 | 11.3 | 10.3 | 9.7 | | 0.6 |
| | | 140D | 49.4 | 21.4 | 18.5 | 16.5 | 15.0 | 13.3 | 12.2 | 11.4 | | 0.8 |
| | | 180D | 104.5 | 49.6 | 40.3 | 35.6 | 32.7 | 29.0 | 26.6 | | | 1.5 |
| | | 250D | 295.1 | 149.1 | 121.1 | 107.3 | 98.4 | | | | | 2.8 |
| | ☆210 | 80D | 32.5 | 15.2 | 12.4 | 10.9 | 10.0 | 8.9 | 8.2 | 7.6 | 6.9 | 0.6 |
| | ※210 | 110D | 40.0 | 13.2 | 13.2 | 13.2 | 12.2 | 10.8 | 9.9 | 9.3 | 8.4 | 0.6 |
| | | 140D | 49.7 | 21.5 | 17.7 | 15.7 | 14.4 | 12.8 | 11.7 | 10.9 | | 0.8 |
| | | 180D | 105.2 | 47.5 | 38.6 | 34.1 | 31.3 | 27.7 | 25.4 | | | 1.5 |
| | | 250D | 297.9 | 14.31 | 116.2 | 102.9 | 94.4 | 83.6 | | | | 2.7 |
| | ☆240 | 80D | 33.4 | 14.8 | 12.0 | 10.6 | 9.8 | 8.6 | 7.9 | 7.4 | 6.7 | 0.6 |
| | ※240 | 110D | 40.2 | 13.2 | 13.2 | 12.8 | 11.7 | 10.4 | 9.5 | 8.9 | 8.1 | 0.6 |
| | | 140D | 49.9 | 21.0 | 17.1 | 15.1 | 13.9 | 12.3 | 11.3 | 10.5 | | 0.7 |
| | | 180D | 105.7 | 45.7 | 37.1 | 32.9 | 30.2 | 26.7 | 24.5 | 22.9 | | 1.5 |
| | | 250D | 299.7 | 137.9 | 112.0 | 99.2 | 91.0 | 80.5 | | | | 2.7 |
| | ☆270 | 80D | 33.9 | 14.4 | 11.7 | 10.4 | 9.5 | 8.4 | 7.7 | 7.2 | 6.5 | 0.6 |
| | ※270 | 110D | 40.4 | 13.2 | 13.2 | 12.4 | 11.4 | 10.1 | 9.2 | 8.6 | 7.8 | 0.6 |
| | | 140D | 50.1 | 20.3 | 16.5 | 14.6 | 13.4 | 11.9 | 10.9 | 10.2 | 9.2 | 0.7 |
| | | 180D | 106.0 | 44.2 | 35.9 | 31.8 | 29.2 | 25.8 | 23.7 | 22.1 | | 1.4 |
| | | 250D | 301.0 | 133.4 | 108.3 | 95.9 | 88.0 | 77.9 | | | | 2.7 |
| | ☆300 | 80D | 34.4 | 14.1 | 11.4 | 10.1 | 9.3 | 8.2 | 7.5 | 7.0 | 6.4 | 0.6 |
| | ※300 | 110D | 40.5 | 13.2 | 13.2 | 12.0 | 11.0 | 9.8 | 9.0 | 8.4 | 7.6 | 0.6 |
| | | 140D | 50.2 | 19.7 | 16.0 | 14.2 | 13.0 | 11.5 | 10.6 | 9.9 | 8.9 | 0.7 |
| | | 180D | 106.3 | 42.9 | 34.8 | 40.8 | 28.3 | 25.0 | 23.0 | 21.5 | | 1.4 |
| | | 250D | 302.0 | 129.4 | 105.1 | 93.1 | 85.4 | 75.6 | 69.4 | | | 2.7 |
| | ☆330 | 80D | 34.7 | 13.7 | 11.1 | 9.9 | 9.1 | 8.0 | 7.4 | 6.9 | 6.2 | 0.5 |
| | ※330 | 110D | 10.6 | 13.3 | 13.2 | 11.7 | 10.7 | 9.5 | 8.7 | 8.1 | 7.4 | 0.6 |
| | | 140D | 50.2 | 19.2 | 15.6 | 13.8 | 12.7 | 11.2 | 10.3 | 9.6 | 8.7 | 0.7 |
| | | 180D | 106.4 | 41.7 | 33.9 | 30.0 | 27.5 | 24.4 | 22.3 | 20.9 | | 1.4 |
| | | 250D | 302.7 | 125.9 | 102.3 | 90.6 | 83.1 | 73.6 | 67.5 | | | 2.6 |
| 36 | ●90 | 70D | 2.7 | 1.6 | 1.3 | 1.1 | 1.1 | 0.9 | 0.9 | | | 0.2 |
| | | 80D | 24.5 | 8.9 | 8.9 | 8.9 | 8.9 | 8.9 | 8.8 | 8.2 | | 0.6 |
| | | 110D | 35.5 | 16.8 | 16.8 | 15.9 | 14.6 | | | | | 0.8 |
| | | 140D | 48.3 | 27.9 | 22.7 | 20.1 | 18.4 | | | | | 1.0 |
| | | 180D | 110.9 | 65.7 | 53.3 | 47.2 | 43.3 | 38.4 | | | | 2.0 |
| | | 250D | 246.7 | 151.7 | 123.3 | 109.1 | | | | | | 3.4 |
| | ●120 | 70D | 2.8 | 1.5 | 1.2 | 1.1 | 1.0 | 0.9 | | | | 0.2 |
| | | 80D | 26.8 | 9.3 | 9.3 | 9.3 | 9.3 | 9.2 | 8.4 | 7.9 | | 0.5 |
| | | 110D | 38.4 | 17.5 | 17.1 | 15.2 | 13.9 | 36.3 | | | | 0.7 |
| | | 140D | 51.4 | 26.4 | 21.5 | 19.0 | 17.4 | | | | | 0.9 |
| | | 180D | 118.2 | 62.2 | 50.5 | 44.7 | 41.0 | | | | | 1.9 |
| | | 250D | 367.6 | 211.5 | 171.8 | 152.1 | 139.6 | | | | | 3.7 |
| | ●150 | 70D | 2.9 | 1.4 | 1.2 | 1.0 | 0.9 | 0.8 | 0.8 | | | 0.2 |
| | | 80D | 28.0 | 9.5 | 9.5 | 9.5 | 9.5 | 8.8 | 8.0 | 7.5 | 6.8 | 0.5 |

| 分割等份S | 轉位角度θ | 規格 | 靜扭力Ts (kgf-m) | 動扭力(kgf-m) 分割回轉速N(rpm) 50 | 100 | 150 | 200 | 300 | 400 | 500 | 700 | 摩擦扭力 Tx(kgf.m) |
|---|---|---|---|---|---|---|---|---|---|---|---|---|
| 36 | ●150 | 110D | 40.0 | 17.9 | 16.3 | 14.5 | 13.3 | 11.7 | 108 | | | 0.7 |
| | | 140D | 53.0 | 25.1 | 20.4 | 18.1 | 16.6 | 14.7 | | | | 0.9 |
| | | 180D | 126.7 | 62.6 | 50.9 | 45.0 | 41.3 | 36.6 | 33.6 | | | 1.9 |
| | | 250D | 385.0 | 202.5 | 164.4 | 145.6 | 133.6 | 118.3 | | | | 3.6 |
| | ●180 | 70D | 3.0 | 1.4 | 1.1 | 1.0 | 0.9 | 0.8 | 0.7 | | | 0.2 |
| | | 80D | 28.8 | 9.7 | 9.7 | 9.7 | 9.5 | 8.4 | 7.7 | 7.2 | 6.5 | 0.5 |
| | | 110D | 40.9 | 18.1 | 15.3 | 13.9 | 12.7 | 11.3 | 10.3 | | | 0.7 |
| | | 140D | 54.0 | 24.0 | 19.5 | 17.2 | 15.8 | 14.0 | 12.9 | 37.7 | | 0.9 |
| | | 180D | 157.1 | 75.3 | 61.2 | 54.2 | 49.7 | 44.0 | 40.3 | | | 2.0 |
| | | 250D | 395.5 | 194.3 | 157.8 | 139.7 | 128.2 | 113.5 | | | | 3.4 |
| | ●210 | 70D | 3.0 | 1.3 | 1.1 | 0.9 | 0.9 | 0.8 | 0.7 | 0.7 | | 0.2 |
| | | 80D | 29.2 | 9.7 | 9.7 | 9.7 | 9.1 | 8.1 | 7.4 | 7.0 | 6.3 | 0.5 |
| | | 110D | 41.5 | 18.2 | 15.1 | 13.3 | 12.2 | 10.8 | 9.9 | 9.3 | | 0.7 |
| | | 140D | 54.6 | 23.0 | 18.7 | 16.6 | 15.2 | 13.5 | 12.3 | | | 0.8 |
| | | 180D | 159.0 | 72.3 | 58.7 | 52.0 | 47.7 | 42.3 | 38.8 | 36.2 | | 2.0 |
| | | 250D | 474.9 | 229.1 | 186.1 | 164.8 | 151.1 | 133.8 | 122.8 | | | 3.8 |
| | ●240 | 70D | 3.0 | 1.3 | 1.0 | 0.9 | 0.8 | 0.7 | 0.7 | 0.6 | | 0.2 |
| | | 80D | 29.6 | 9.8 | 9.8 | 9.6 | 8.8 | 7.8 | 7.2 | 6.7 | 6.1 | 0.5 |
| | | 110D | 41.9 | 17.9 | 14.5 | 12.9 | 11.8 | 10.5 | 9.6 | 9.0 | | 0.6 |
| | | 140D | 55.0 | 22.2 | 18.0 | 16.0 | 14.6 | 13.0 | 11.9 | 11.1 | | 0.8 |
| | | 180D | 160.2 | 69.8 | 56.7 | 50.2 | 46.0 | 40.8 | 37.4 | 35.0 | 31.6 | 1.9 |
| | | 250D | 480.4 | 221.4 | 179.8 | 159.2 | 146.1 | 129.3 | 118.6 | 111.0 | | 3.7 |
| | ●270 | 70D | 3.1 | 1.2 | 1.0 | 0.9 | 0.8 | 0.7 | 0.7 | 0.6 | | 0.2 |
| | | 80D | 29.8 | 9.8 | 9.8 | 9.3 | 8.6 | 7.6 | 7.0 | 6.5 | 5.9 | 0.5 |
| | | 110D | 42.2 | 17.3 | 14.1 | 12.5 | 11.4 | 10.1 | 9.3 | 8.7 | | 0.6 |
| | | 140D | 55.3 | 21.5 | 17.5 | 15.5 | 14.2 | 12.6 | 11.5 | 10.8 | | 0.8 |
| | | 180D | 161.1 | 67.5 | 54.8 | 48.6 | 44.6 | 39.4 | 36.2 | 33.8 | 30.6 | 1.9 |
| | | 250D | 484.4 | 214.6 | 174.3 | 154.3 | 141.6 | 125.3 | 115.0 | 107.5 | | 3.7 |
| | ●300 | 70D | 3.1 | 1.2 | 1.0 | 0.9 | 0.8 | 0.7 | 0.6 | 0.6 | 0.5 | 0.2 |
| | | 80D | 30.0 | 9.9 | 9.9 | 9.1 | 8.3 | 8.0 | 6.8 | 6.3 | 5.7 | 0.5 |
| | | 110D | 42.4 | 16.8 | 13.7 | 12.1 | 11.1 | 9.2 | 9.0 | 8.4 | 7.6 | 0.6 |
| | | 140D | 82.5 | 32.9 | 26.7 | 23.7 | 21.7 | 19.2 | 17.6 | 16.5 | 14.9 | 1.0 |
| | | 180D | 161.8 | 65.6 | 53.2 | 47.1 | 43.3 | 38.3 | 35.1 | 32.9 | 29.7 | 1.9 |
| | | 250D | 487.2 | 208.5 | 169.4 | 150.0 | 137.6 | 121.8 | 111.7 | 104.5 | | 3.6 |
| | ●330 | 70D | 3.1 | 1.2 | 0.9 | 0.8 | 0.8 | 0.7 | 0.6 | 0.6 | 0.5 | 0.2 |
| | | 80D | 30.1 | 9.9 | 9.9 | 8.8 | 8.1 | 7.2 | 6.6 | 6.2 | 5.6 | 0.5 |
| | | 110D | 42.6 | 16.4 | 13.3 | 11.8 | 10.8 | 9.6 | 8.8 | 8.2 | 7.4 | 0.6 |
| | | 140D | 82.8 | 32.0 | 26.0 | 23.0 | 21.1 | 18.7 | 17.2 | 16.0 | 14.5 | 1.0 |
| | | 180D | 162.3 | 63.8 | 51.8 | 45.9 | 42.1 | 37.3 | 34.2 | 32.0 | 28.9 | 1.9 |
| | | 250D | 489.4 | 203.1 | 165.0 | 146.1 | 134.0 | 118.6 | 108.8 | 101.8 | | 3.6 |
| 40 | ☆90 | 70D | 5.0 | 3.0 | 2.5 | 2.2 | 2.0 | 1.8 | 1.6 | 1.5 | | 0.3 |
| | | 80D | 22.7 | 8.4 | 8.4 | 8.4 | 8.4 | 8.3 | 7.6 | 7.1 | 6.4 | 0.6 |
| | | 110D | 36.2 | 22.3 | 18.1 | 16.1 | 14.7 | 8.9 | | | | 0.9 |
| | | 140D | 46.0 | 26.0 | 21.1 | 18.7 | 17.2 | 15.2 | 12.0 | | | 1.1 |
| | | 180D | 108.7 | 63.2 | 51.4 | 45.5 | 41.7 | | | | | 2.2 |
| | | 250D | 312.7 | 198.4 | 161.1 | 142.7 | | | | | | 4.3 |
| | ☆120 | 70D | 5.5 | 2.9 | 2.4 | 2.1 | 1.9 | 1.7 | | | | 0.3 |
| | | 80D | 25.4 | 9.1 | 9.1 | 9.1 | 9.1 | 8.3 | 7.6 | 7.2 | | 0.6 |
| | | 110D | 39.7 | 21.4 | 17.4 | 15.4 | 14.2 | 9.7 | | | | 0.8 |
| | | 140D | 73.8 | 38.7 | 31.4 | 27.8 | 25.5 | | | | | 1.2 |

備注：○：1停留 ※：2停留 ●：3停留 ☆：4停留

# DF.DFS.DFH.DS型分割器扭矩參數表

| 分割等份S | 轉位角度θ | 規格 | 靜扭力Ts (kgf-m) | 動扭力(kgf-m) 分割回轉速N(rpm) 50 | 100 | 150 | 200 | 300 | 400 | 500 | 700 | 摩擦扭力 Ts(kgf-m) |
|---|---|---|---|---|---|---|---|---|---|---|---|---|
| 40 | ☆ 120 | 180D | 144.1 | 76.8 | 62.4 | 55.2 | 50.7 | 44.9 | | | | 2.3 |
| | | 250D | 410.8 | 235.1 | 190.9 | 169.1 | 155.1 | | | | | 4.5 |
| | ☆ 150 | 70D | 5.7 | 2.8 | 2.3 | 2.0 | 1.8 | 1.6 | 1.5 | | | 0.2 |
| | | 80D | 27.0 | 9.4 | 9.4 | 9.4 | 9.1 | 8.0 | 7.4 | 6.9 | | 0.5 |
| | | 110D | 41.7 | 20.6 | 16.7 | 14.8 | 13.6 | 12.0 | | | | 0.8 |
| | | 140D | 77.3 | 37.0 | 30.1 | 26.6 | 24.4 | 21.6 | | | | 1.1 |
| | | 180D | 151.1 | 73.5 | 59.7 | 52.9 | 48.5 | 43.0 | 39.4 | | | 2.2 |
| | | 250D | 437.2 | 226.8 | 184.2 | 163.1 | 149.6 | 132.5 | | | | 4.2 |
| | ☆ 180 | 70D | 5.9 | 2.7 | 2.2 | 1.9 | 1.8 | 1.6 | 1.4 | 1.3 | | 0.2 |
| | | 80D | 28.0 | 9.5 | 9.5 | 9.5 | 8.7 | 7.7 | 7.1 | 6.6 | 6.0 | 0.5 |
| | | 110D | 42.9 | 19.7 | 16.0 | 14.2 | 13.0 | 11.5 | 10.6 | | | 0.7 |
| | | 140D | 79.5 | 35.6 | 28.9 | 25.6 | 23.5 | 20.8 | | | | 1.1 |
| | | 180D | 191.7 | 90.7 | 73.7 | 65.3 | 59.9 | 53.0 | 48.6 | 45.5 | | 2.4 |
| | | 250D | 453.9 | 218.8 | 177.7 | 157.4 | 144.4 | 127.8 | | | | 4.0 |
| | ☆ 210 | 70D | 6.0 | 2.6 | 2.1 | 1.9 | 1.7 | 1.5 | 1.4 | 1.3 | | 0.2 |
| | | 80D | 28.7 | 9.6 | 9.6 | 9.2 | 8.4 | 7.5 | 6.9 | 6.4 | 5.8 | 0.5 |
| | | 110D | 43.6 | 19.0 | 15.4 | 13.7 | 12.5 | 11.1 | 10.2 | | | 0.7 |
| | | 140D | 80.9 | 34.2 | 27.8 | 24.6 | 22.6 | 20.0 | 18.3 | | | 1.1 |
| | | 180D | 194.9 | 87.4 | 71.0 | 62.8 | 57.6 | 51.0 | 46.8 | 43.8 | | 2.3 |
| | | 250D | 625.3 | 300.6 | 244.1 | 216.2 | 198.3 | 175.6 | 161.1 | | | 4.6 |
| | ☆ 240 | 70D | 6.0 | 2.5 | 2.0 | 1.8 | 1.6 | 1.5 | 1.3 | 1.2 | | 0.2 |
| | | 80D | 29.1 | 9.7 | 9.7 | 8.9 | 8.2 | 7.2 | 6.6 | 6.2 | 5.6 | 0.5 |
| | | 110D | 44.2 | 18.4 | 14.9 | 13.2 | 12.1 | 10.7 | 9.9 | 9.2 | | 0.7 |
| | | 140D | 81.8 | 33.1 | 26.9 | 23.8 | 21.8 | 19.3 | 17.7 | | | 1.0 |
| | | 180D | 197.1 | 84.4 | 68.6 | 60.7 | 55.7 | 49.3 | 45.2 | 42.3 | 38.2 | 2.2 |
| | | 250D | 636.1 | 291.2 | 236.6 | 209.5 | 192.1 | 170.1 | 156.1 | 146.0 | | 4.5 |
| | ☆ 270 | 70D | 6.1 | 2.4 | 2.0 | 1.7 | 1.6 | 1.4 | 1.3 | 1.2 | 1.1 | 0.2 |
| | | 80D | 29.4 | 9.8 | 9.8 | 8.7 | 7.9 | 7.0 | 6.4 | 6.0 | 5.5 | 0.5 |
| | | 110D | 44.6 | 17.8 | 14.5 | 12.8 | 11.8 | 10.4 | 9.5 | 8.9 | | 0.7 |
| | | 140D | 82.5 | 32.1 | 26.0 | 23.1 | 21.2 | 18.7 | 17.2 | 16.1 | | 1.0 |
| | | 180D | 198.6 | 81.8 | 66.4 | 58.8 | 54.0 | 47.8 | 43.8 | 41.0 | 37.1 | 2.2 |
| | | 250D | 643.9 | 282.8 | 229.7 | 203.4 | 186.6 | 165.2 | 151.6 | 141.8 | | 4.4 |
| | ☆ 300 | 70D | 6.1 | 2.3 | 1.9 | 1.7 | 1.5 | 1.4 | 1.3 | 1.2 | 1.1 | 0.2 |
| | | 80D | 29.7 | 9.8 | 9.5 | 8.4 | 7.7 | 6.8 | 6.3 | 5.9 | 5.3 | 0.5 |
| | | 110D | 44.8 | 17.3 | 14.1 | 12.5 | 11.4 | 10.1 | 9.3 | 8.7 | | 0.7 |
| | | 140D | 83.0 | 31.2 | 25.3 | 22.4 | 20.6 | 18.2 | 16.7 | 15.6 | | 1.0 |
| | | 180D | 199.8 | 79.5 | 64.6 | 57.2 | 52.4 | 46.4 | 42.6 | 39.8 | 36.0 | 2.2 |
| | | 250D | 649.6 | 275.3 | 223.6 | 198.0 | 181.6 | 160.8 | 147.5 | 138.0 | | 4.4 |
| | ☆ 330 | 70D | 6.1 | 2.3 | 1.9 | 1.6 | 1.5 | 1.3 | 1.2 | 1.1 | 1.0 | 0.2 |
| | | 80D | 29.8 | 9.8 | 9.3 | 8.2 | 7.5 | 6.7 | 6.1 | 5.7 | 5.2 | 0.5 |
| | | 110D | 45.0 | 16.9 | 13.7 | 12.1 | 11.1 | 9.9 | 9.0 | 8.5 | | 0.7 |
| | | 140D | 83.3 | 30.4 | 24.7 | 21.8 | 20.0 | 17.7 | 16.3 | 15.2 | | 1.0 |
| | | 180D | 200.6 | 77.4 | 62.9 | 55.7 | 51.1 | 45.2 | 41.5 | 38.8 | 35.1 | 2.1 |
| | | 250D | 653.9 | 268.4 | 218.0 | 193.0 | 177.1 | 156.8 | 143.8 | 134.5 | | 4.3 |
| 48 | ☆ 90 | 70D | 2.7 | 1.6 | 1.3 | 1.1 | 1.1 | 0.9 | 0.9 | | | 0.2 |
| | | 80D | 24.3 | 8.7 | 8.7 | 8.7 | 8.7 | 8.7 | 8.4 | 7.9 | 7.1 | 0.6 |
| | ● 90 | 110D | 36.2 | 12.5 | 12.5 | 12.5 | 12.5 | 12.5 | | | | 0.7 |
| | | 140D | 46.3 | 20.8 | 20.8 | 19.6 | 17.9 | | | | | 0.9 |
| | | 180D | 110.9 | 65.7 | 53.3 | 47.2 | 43.3 | 38.4 | | | | 2.0 |
| | | 250D | 246.7 | 151.7 | 123.3 | 109.1 | | | | | | 3.4 |

| 分割等份S | 轉位角度θ | 規格 | 靜扭力Ts (kgf-m) | 動扭力(kgf-m) 分割回轉速N(rpm) 50 | 100 | 150 | 200 | 300 | 400 | 500 | 700 | 摩擦扭力 Ts(kgf-m) |
|---|---|---|---|---|---|---|---|---|---|---|---|---|
| 48 | ☆ 120 | 70D | 2.8 | 1.5 | 1.2 | 1.1 | 1.0 | 0.9 | | | | 0.2 |
| | | 80D | 26.8 | 9.3 | 9.3 | 9.3 | 9.3 | 9.2 | 8.4 | 7.9 | | 0.5 |
| | | 250D | 367.6 | 211.5 | 171.8 | 152.1 | 139.6 | | | | | 3.7 |
| | ● 120 | 110D | 38.1 | 12.8 | 12.8 | 12.8 | 12.8 | 12.5 | 11.4 | | | 0.7 |
| | | 140D | 48.1 | 21.1 | 20.6 | 18.3 | 16.8 | 14.8 | | | | 0.8 |
| | | 180D | 118.2 | 62.2 | 50.5 | 44.7 | 41.7 | 41.0 | | | | 1.9 |
| | ☆ 150 | 70D | 2.9 | 1.4 | 1.2 | 1.0 | 0.9 | 0.8 | | | | 0.2 |
| | | 80D | 28.0 | 9.5 | 9.5 | 9.5 | 9.5 | 8.8 | 8.0 | 7.5 | | 0.5 |
| | ● 150 | 110D | 39.1 | 13.0 | 13.0 | 13.0 | 13.0 | 11.8 | 10.8 | | | 0.6 |
| | | 140D | 48.9 | 21.3 | 19.5 | 17.2 | 15.8 | 14.0 | | | | 0.8 |
| | | 180D | 126.7 | 62.6 | 50.9 | 45.0 | 41.3 | 36.6 | 33.6 | | | 1.9 |
| | | 250D | 385.0 | 202.5 | 164.4 | 145.6 | 133.6 | 118.3 | | | | 3.6 |
| | ☆ 180 | 70D | 3.0 | 1.4 | 1.1 | 1.0 | 0.9 | 0.8 | 0.7 | | | 0.2 |
| | | 80D | 28.8 | 9.7 | 9.7 | 9.7 | 9.5 | 8.4 | 7.7 | 7.2 | 6.5 | 0.5 |
| | ● 180 | 110D | 39.6 | 13.1 | 13.1 | 13.1 | 12.7 | 11.3 | 10.3 | 9.7 | | 0.6 |
| | | 140D | 49.4 | 21.4 | 18.5 | 16.4 | 15.0 | 13.3 | 12.2 | | | 0.8 |
| | | 180D | 157.1 | 75.3 | 61.2 | 54.2 | 49.7 | 44.0 | 40.3 | 37.7 | | 2.0 |
| | | 250D | 395.5 | 194.3 | 157.8 | 139.7 | 128.2 | 113.5 | | | | 3.4 |
| | ☆ 210 | 70D | 3.0 | 1.3 | 1.1 | 0.9 | 0.9 | 0.8 | 0.7 | | | 0.2 |
| | | 80D | 29.2 | 9.7 | 9.7 | 9.7 | 9.1 | 8.1 | 7.4 | 7.0 | 6.3 | 0.5 |
| | ● 210 | 110D | 40.0 | 13.2 | 13.2 | 13.2 | 12.2 | 10.8 | 9.9 | 9.3 | | 0.6 |
| | | 140D | 49.7 | 21.5 | 17.7 | 15.7 | 14.4 | 12.8 | 11.7 | 10.9 | | 0.8 |
| | | 180D | 159.0 | 72.3 | 58.7 | 52.0 | 47.7 | 42.3 | 38.8 | 36.2 | | 2.0 |
| | | 250D | 474.9 | 229.1 | 186.1 | 164.8 | 151.1 | 133.8 | 122.8 | | | 3.8 |
| | ☆ 240 | 70D | 3.0 | 1.3 | 1.0 | 0.9 | 0.8 | 0.7 | 0.7 | 0.6 | | 0.2 |
| | | 80D | 29.6 | 9.8 | 9.8 | 9.6 | 8.8 | 7.8 | 7.2 | 6.7 | 6.1 | 0.5 |
| | ● 240 | 110D | 40.2 | 13.2 | 13.2 | 12.8 | 11.7 | 10.4 | 9.5 | 8.9 | | 0.6 |
| | | 140D | 49.9 | 21.0 | 17.1 | 15.1 | 13.9 | 12.3 | 11.3 | 10.5 | | 0.7 |
| | | 180D | 160.2 | 69.8 | 56.7 | 50.2 | 46.0 | 40.8 | 37.4 | 35.0 | 31.6 | 1.9 |
| | | 250D | 480.4 | 221.4 | 479.8 | 159.2 | 146.1 | 129.3 | 118.6 | 111.0 | | 3.7 |
| | ☆ 270 | 70D | 3.1 | 1.2 | 1.0 | 0.9 | 0.8 | 0.7 | 0.7 | 0.6 | | 0.2 |
| | | 80D | 29.8 | 9.8 | 9.8 | 9.3 | 8.6 | 7.6 | 7.0 | 6.5 | 5.9 | 0.5 |
| | ● 270 | 110D | 40.4 | 13.2 | 13.2 | 12.4 | 11.4 | 10.1 | 9.2 | 8.6 | 7.8 | 0.6 |
| | | 140D | 50.1 | 20.3 | 16.5 | 14.6 | 13.4 | 11.9 | 10.9 | 10.2 | | 0.7 |
| | | 180D | 161.1 | 67.5 | 54.8 | 48.6 | 44.6 | 39.4 | 36.2 | 33.8 | 30.6 | 1.9 |
| | | 250D | 484.4 | 214.6 | 174.3 | 154.3 | 141.6 | 125.3 | 115.0 | 107.5 | | 3.7 |
| | ☆ 300 | 70D | 3.1 | 1.2 | 1.0 | 0.9 | 0.8 | 0.7 | 0.6 | 0.6 | | 0.2 |
| | | 80D | 30.0 | 9.9 | 9.9 | 9.1 | 8.3 | 7.4 | 6.8 | 6.3 | 5.7 | 0.5 |
| | ● 300 | 110D | 40.5 | 13.2 | 13.2 | 12.0 | 11.0 | 9.8 | 9.0 | 8.4 | 7.6 | 0.6 |
| | | 140D | 50.2 | 19.7 | 16.0 | 14.2 | 13.0 | 11.5 | 10.6 | 9.9 | | 0.7 |
| | | 180D | 161.8 | 65.6 | 53.2 | 47.1 | 43.3 | 38.3 | 35.1 | 32.9 | 29.7 | 1.9 |
| | | 250D | 467.2 | 208.5 | 169.4 | 150.0 | 137.6 | 121.8 | 111.7 | 104.5 | | 3.6 |
| | ☆ 330 | 70D | 3.1 | 1.2 | 0.9 | 0.8 | 0.8 | 0.7 | 0.6 | 0.6 | | 0.2 |
| | | 80D | 30.1 | 9.9 | 9.9 | 8.8 | 8.1 | 7.2 | 6.6 | 6.2 | 5.6 | 0.5 |
| | ● 330 | 110D | 40.6 | 13.3 | 13.2 | 11.7 | 10.7 | 9.5 | 8.7 | 8.1 | 7.4 | 0.6 |
| | | 140D | 50.2 | 19.2 | 15.6 | 13.8 | 12.7 | 11.2 | 10.3 | 9.6 | 8.7 | 0.7 |
| | | 180D | 162.3 | 63.8 | 51.8 | 45.9 | 42.1 | 37.3 | 34.2 | 32.0 | 28.9 | 1.9 |
| | | 250D | 487.2 | 203.1 | 165.0 | 146.1 | 134.0 | 118.6 | 108.8 | 101.8 | | |

備注：○：1停留 ※：2停留 ●：3停留 ☆：4停留

# 平臺桌面型

**80DT、110DT、140DT、180DT、210DT、250DT**

## 平臺桌面型分割器概述

此系列機種之尺寸設計特性與凸緣型功能相似，于驅動運轉上可承受超大軸向負載及垂直徑向壓力，在輸出端有一凸起固定盤面及大孔徑空心軸，可搭配設置動態、靜態自動化周邊設備、可將動力源之電、油、氣管路置于空心孔內，此系列機種廣泛應用于重負載、直結自動化設備之各類機構及產業機械、作同步自動化間歇驅動。

## 平臺桌面型 機種選購指定代號排列標示方法:

| SD | 80 | DT | 08 | 270 | 2 | R | S3 | VW | 1 | X |
|---|---|---|---|---|---|---|---|---|---|---|
| | a | b | c1 | c2 | d | e | f | g | h | I |

| a<br>規格 | b<br>機種 | c1<br>分割等份 | c2<br>驅動角 | d<br>凸輪運動曲綫 |
|---|---|---|---|---|
| 80D<br>80mm | DT<br>Type | 08<br>8 stop | 270<br>270° | 2<br>Ms曲綫 |
| 出力軸與入力軸之軸間距離<br>80D/110D<br>140D/180D<br>210D/250D | DT<br>平臺桌面型 | 定位分割等份<br>4.5.6.<br>8.10.12.16<br><br>訂制規格<br>20.24.30<br>32.36.40.48 | 入力凸輪驅動出力軸分割之角度<br>90° /120°<br>150° /180°<br>210° /240°<br>270° /300° | 1 變形臺形曲綫MTS<br>2 變形正弦曲綫MS<br>3 變形等速度曲綫MCV50 |

e
凸輪旋轉方向

| R<br>間歇驅動之右旋向凸輪 | L<br>間歇驅動之左旋向凸輪 |
|---|---|
| R R2 R3 R4 | L L2 L3 L4 |

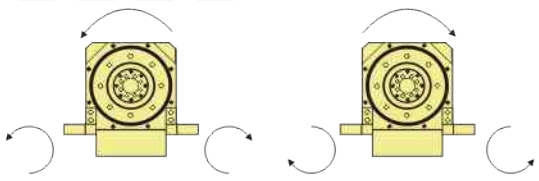

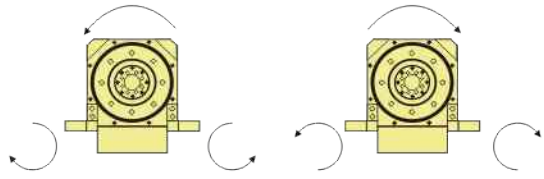

| f<br>入力軸安裝方向 | g<br>本體安裝螺絲孔面 | h<br>安裝位置 | i<br>特殊規格説明 |
|---|---|---|---|
| S3<br>T面及U面兩端 | VW<br>主殼及機體安裝螺絲孔在V及W面皆有固定孔 | 1<br>安裝位置如下圖 | X 訂購外部特殊指定要求<br>標準（不加符號）<br>X 特別指定注明 |

S1 衹有T面

S2 衹有U面

S3 T面及U面皆有

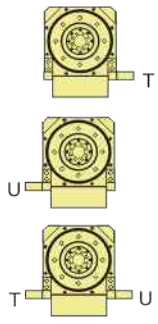


1 GL(W)

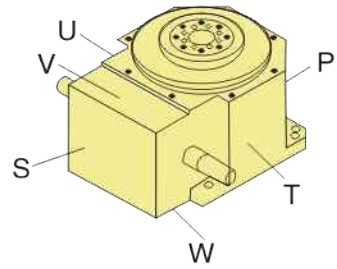


如何訂購
1、本體安裝螺絲孔面有V、P、S、T六面，客户可依指定固定面之位置
2、機種號碼表示入力凸輪及出力軸及螺絲孔安裝位置
3、訂購時，一定要在訂單上附上所需要的機種型號，不論是右旋凸輪或是左旋凸輪都有一定的選擇標準，同樣的，四種型式的運動曲綫（MT、MS、MCV50)也有選購標準

## 80DT

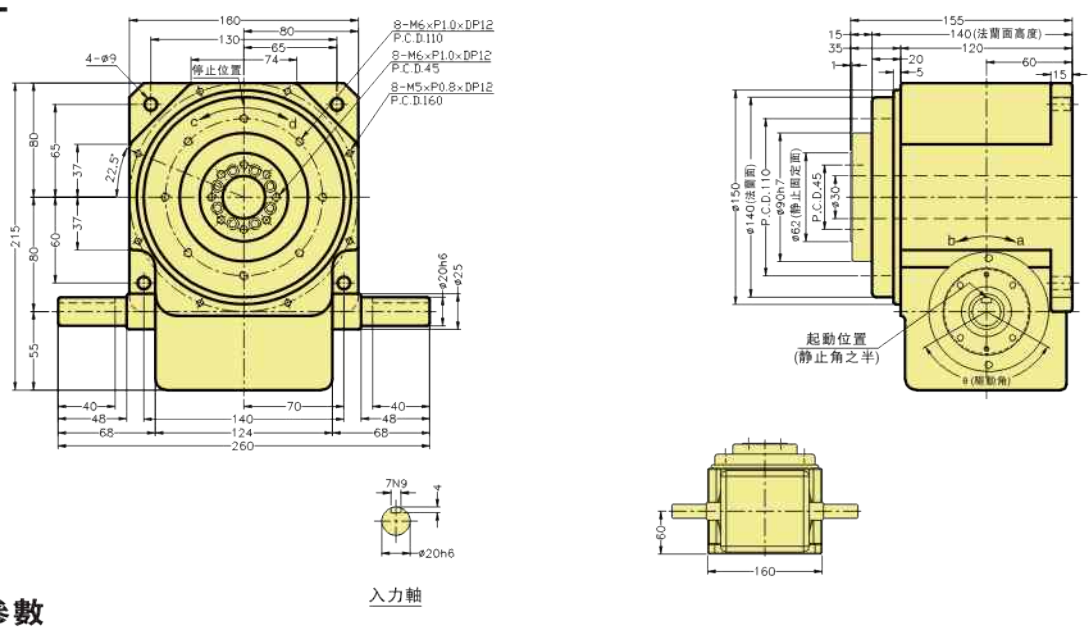


### 技術参數

| 項 目 | 符號 | 單位 | 數 值 | 項 目 | 符號 | 單位 | 數 值 | 項 目 | 符號 | 單位 | 數 值 |
|---|---|---|---|---|---|---|---|---|---|---|---|
| 出力軸容許徑向負荷 | C1 | kgf | 520 | 入力軸容許徑向負荷 | C3 | kgf | 220 | 入力軸的GD² (注1) | C6 | Kgf-m² | 0.03 |
| 出力軸容許軸向負荷 | C2 | kgf | 220 | 入力軸最大彎曲力矩 | C4 | kgf | 160 | 定位分割精度 | | sec. | ±30 |
| 出力軸容許力矩 | Ts | Kgf-m | 參考力矩表 | 入力軸最大扭矩 | C5 | Kgf-m | 9.5 | 重量 | | Kg | 20 |

## 110DT

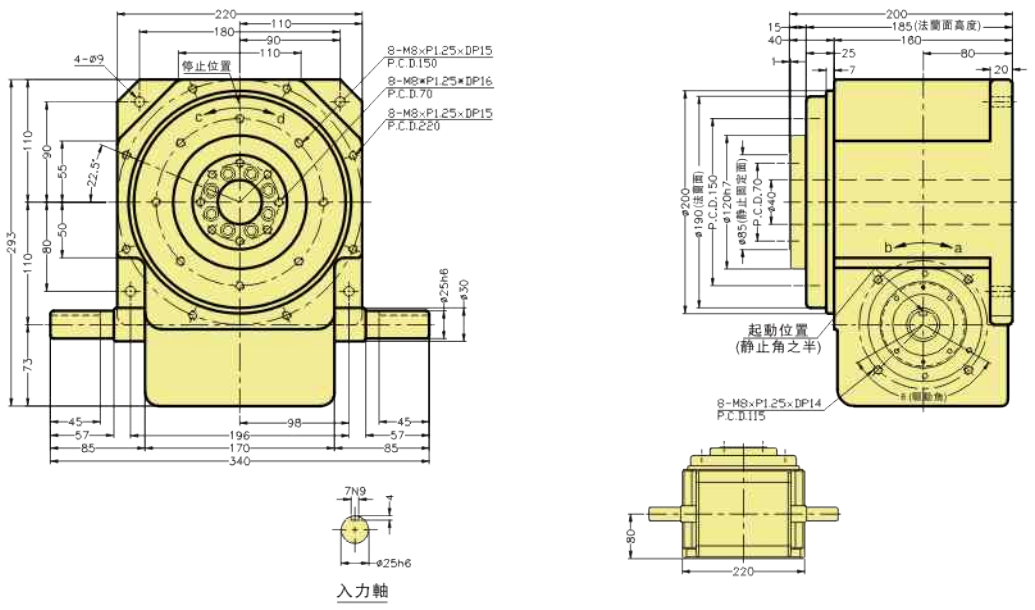


### 技術参數

| 項 目 | 符號 | 單位 | 數 值 | 項 目 | 符號 | 單位 | 數 值 | 項 目 | 符號 | 單位 | 數 值 |
|---|---|---|---|---|---|---|---|---|---|---|---|
| 出力軸容許徑向負荷 | C1 | kgf | 860 | 入力軸容許徑向負荷 | C3 | kgf | 300 | 入力軸的GD² (注1) | C6 | Kgf-m² | 0.01 |
| 出力軸容許軸向負荷 | C2 | kgf | 420 | 入力軸最大彎曲力矩 | C4 | kgf | 250 | 定位分割精度 | | sec. | ±30 |
| 出力軸容許力矩 | Ts | Kgf-m | 參考力矩表 | 入力軸最大扭矩 | C5 | Kgf-m | 25 | 重量 | | Kg | 50 |

注1：入力軸的GD²是在停留範圍内的數值。注2：C1至C5數值是達到安全系數=2時的數值。

## 140DT

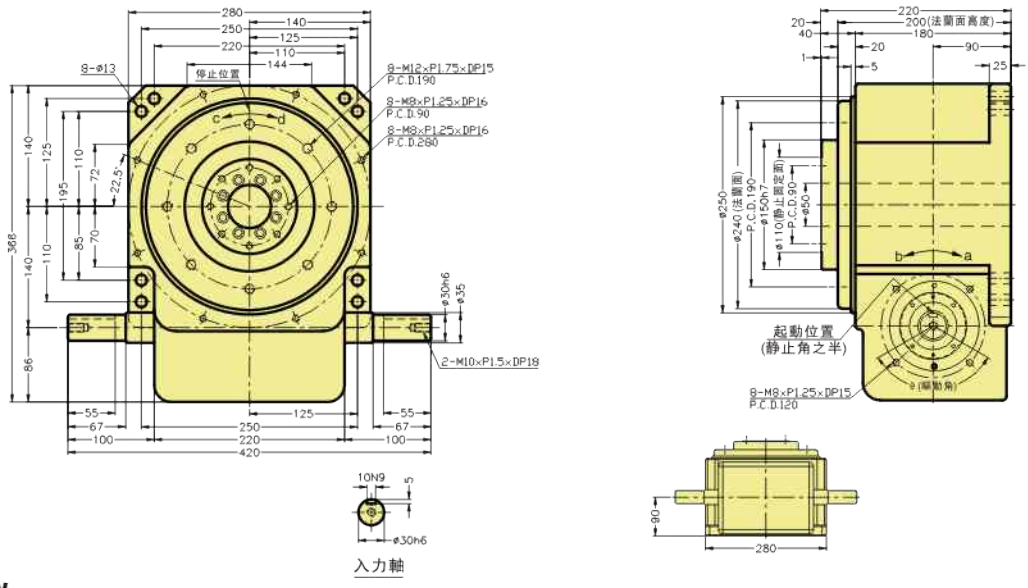


### 技術參數

| 項 目 | 符號 | 單位 | 數 值 | 項 目 | 符號 | 單位 | 數 值 | 項 目 | 符號 | 單位 | 數 值 |
|---|---|---|---|---|---|---|---|---|---|---|---|
| 出力軸容許徑向負荷 | C1 | kgf | 1050 | 入力軸容許徑向負荷 | C3 | kgf | 500 | 入力軸的GD$^2$ (注1) | C6 | Kgf-m$^2$ | 0.07 |
| 出力軸容許軸向負荷 | C2 | kgf | 720 | 入力軸最大彎曲力矩 | C4 | kgf | 350 | 定位分割精度 | | sec. | ±30 |
| 出力軸容許力矩 | Ts | Kgf-m | 參考力矩表 | 入力軸最大扭矩 | C5 | Kgf-m | 53 | 重量 | | Kg | 85 |

## 180DT

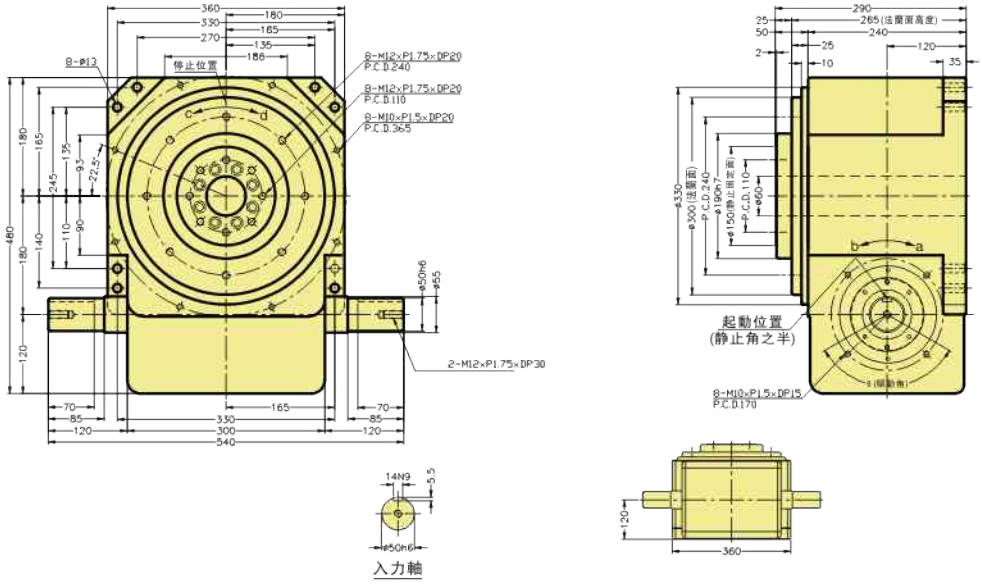


### 技術參數

| 項 目 | 符號 | 單位 | 數 值 | 項 目 | 符號 | 單位 | 數 值 | 項 目 | 符號 | 單位 | 數 值 |
|---|---|---|---|---|---|---|---|---|---|---|---|
| 出力軸容許徑向負荷 | C1 | kgf | 1500 | 入力軸容許徑向負荷 | C3 | kgf | 1200 | 入力軸的GD$^2$ (注1) | C6 | Kgf-m$^2$ | 0.23 |
| 出力軸容許軸向負荷 | C2 | kgf | 1100 | 入力軸最大彎曲力矩 | C4 | kgf | 960 | 定位分割精度 | | sec. | ±30 |
| 出力軸容許力矩 | Ts | Kgf-m | 參考力矩表 | 入力軸最大扭矩 | C5 | Kgf-m | 220 | 重量 | | Kg | 190 |

注1：入力軸的GD$^2$是在停留範圍內的數值。 注2：C1至C5數值是達到安全系數=2時的數值。

## 210DT

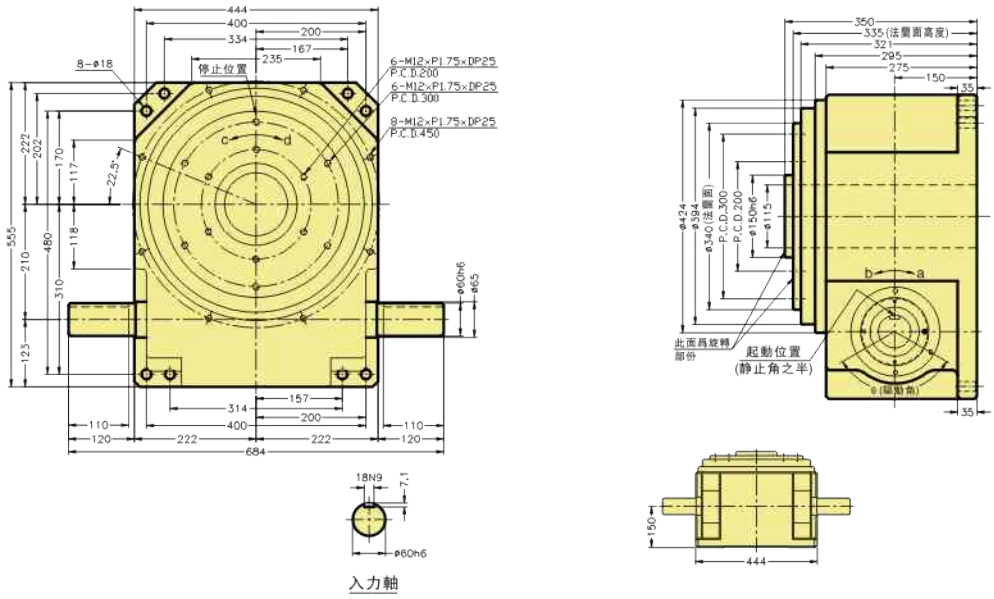


### 技術參數

| 項 目 | 符號 | 單位 | 數 值 | 項 目 | 符號 | 單位 | 數 值 | 項 目 | 符號 | 單位 | 數 值 |
|---|---|---|---|---|---|---|---|---|---|---|---|
| 出力軸容許徑向負荷 | C1 | kgf | 1950 | 入力軸容許徑向負荷 | C3 | kgf | 1570 | 入力軸的GD² (注1) | C6 | Kgf-m² | 0.62 |
| 出力軸容許軸向負荷 | C2 | kgf | 1520 | 入力軸最大彎曲力矩 | C4 | kgf | 1130 | 定位分割精度 | | sec. | ±30 |
| 出力軸容許力矩 | Ts | Kgf-m | 參考力矩表 | 入力軸最大扭矩 | C5 | Kgf-m | 460 | 重量 | | Kg | 450 |

## 250DT

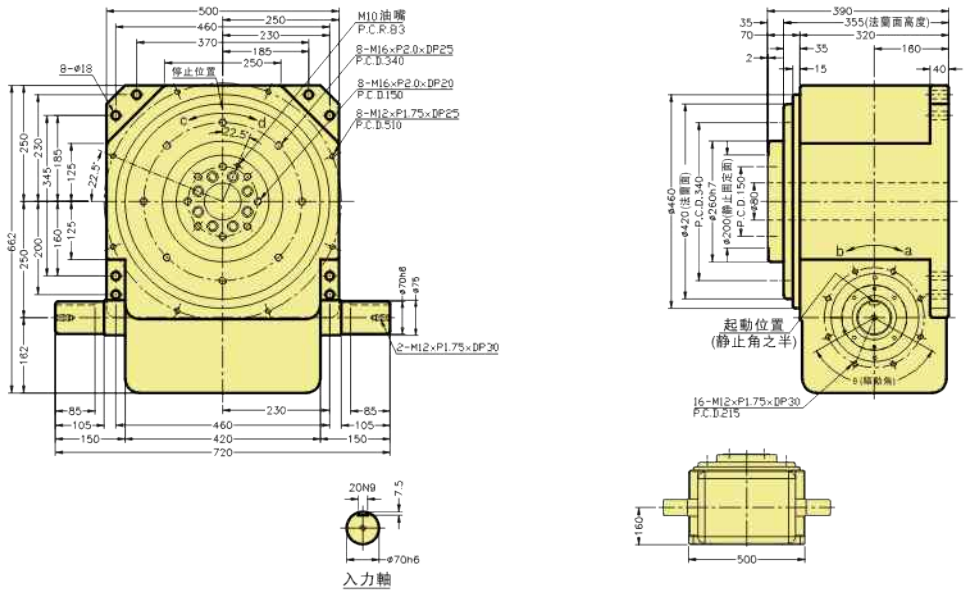


### 技術參數

| 項 目 | 符號 | 單位 | 數 值 | 項 目 | 符號 | 單位 | 數 值 | 項 目 | 符號 | 單位 | 數 值 |
|---|---|---|---|---|---|---|---|---|---|---|---|
| 出力軸容許徑向負荷 | C1 | kgf | 2500 | 入力軸容許徑向負荷 | C3 | kgf | 1900 | 入力軸的GD² (注1) | C6 | Kgf-m² | 0.86 |
| 出力軸容許軸向負荷 | C2 | kgf | 1800 | 入力軸最大彎曲力矩 | C4 | kgf | 2250 | 定位分割精度 | | sec. | ±30 |
| 出力軸容許力矩 | Ts | Kgf-m | 參考力矩表 | 入力軸最大扭矩 | C5 | Kgf-m | 670 | 重量 | | Kg | 500 |

注1：入力軸的GD²是在停留範圍內的數值。 注2：C1至C5數值是達到安全系數=2時的數值。

# DT型分割器扭矩參數表

| 分割等份 S | 轉位角度 θ | 規格 | 靜扭力 Ts (kgf-m) | 動扭力(kgf-m) 分割回轉速N(rpm) 50 | 100 | 150 | 200 | 300 | 400 | 500 | 摩擦扭力 Tx(kgf.m) |
|---|---|---|---|---|---|---|---|---|---|---|---|
| 4 | 270 | 80DT | 30.5 | 11.3 | 9.7 | 8.1 | 7.3 | 6.1 | 5.2 | | 0.9 |
| | | 110DT | 56.9 | 24.5 | 19.9 | 17.6 | 16.2 | 14.3 | 13.1 | 12.3 | 1.0 |
| | | 140DT | 104.6 | 50.0 | 40.6 | 36.0 | 33.0 | 29.2 | 26.8 | | 1.7 |
| | | 180DT | 230.4 | 110.2 | 89.5 | 79.3 | 72.7 | 64.4 | 59.1 | | 3.2 |
| | | 210DT | 344.7 | 151.9 | 123.3 | 109.3 | 100.2 | 88.7 | | | 4.1 |
| | | 250DT | 527.6 | 218.7 | 177.6 | 157.3 | 144.3 | | | | 5.5 |
| | 300 | 80DT | 32.1 | 11.0 | 9.4 | 7.9 | 7.0 | 5.8 | 5.0 | | 0.9 |
| | | 110DT | 59.9 | 24.3 | 19.8 | 17.5 | 16.1 | 14.2 | 13.0 | 12.2 | 1.0 |
| | | 140DT | 111.4 | 50.0 | 40.6 | 36.0 | 33.0 | 29.2 | 26.8 | 25.1 | 1.7 |
| | | 180DT | 244.9 | 110.1 | 89.4 | 79.2 | 72.6 | 64.3 | 59.0 | | 3.1 |
| | | 210DT | 346.2 | 149.3 | 122.7 | 108.5 | 99.6 | 87.9 | | | 4.2 |
| | | 250DT | 551.9 | 216.7 | 176.0 | 155.9 | 143.0 | 126.6 | | | 5.3 |
| | 330 | 80DT | 35.6 | 10.7 | 9.4 | 7.6 | 6.8 | 5.6 | 5.0 | | 0.9 |
| | | 110DT | 62.5 | 24.1 | 19.6 | 17.4 | 15.9 | 14.1 | 12.9 | 12.1 | 1.0 |
| | | 140DT | 117.3 | 49.9 | 40.5 | 35.9 | 32.9 | 29.1 | 26.7 | 25.0 | 1.6 |
| | | 180DT | 257.6 | 109.7 | 89.1 | 78.9 | 72.4 | 64.1 | 58.8 | 55.0 | 3.0 |
| | | 210DT | 351.6 | 148.1 | 121.6 | 107.1 | 98.4 | 85.6 | | | 4.0 |
| | | 250DT | 728.3 | 291.3 | 236.6 | 209.5 | 192.2 | 170.1 | | | 6.0 |
| 5 | 180 | 80DT | 21.5 | 7.3 | 6.0 | 5.1 | 4.2 | 4.0 | | | 0.9 |
| | | 110DT | 32.2 | 16.1 | 13.1 | 11.6 | 10.6 | 9.4 | | | 0.8 |
| | | 140DT | 43.9 | 22.2 | 18.0 | 15.9 | 14.6 | 13.0 | 11.9 | | 1.1 |
| | | 180DT | 102.8 | 55.3 | 44.9 | 39.8 | 36.5 | 32.3 | 29.6 | 27.7 | 2.2 |
| | | 210DT | 213.3 | 106.4 | 86.4 | 76.5 | 70.2 | | | | 3.3 |
| | | 250DT | 310.0 | 151.1 | 122.7 | 108.7 | | | | | 4.3 |
| | 210 | 80DT | 22.7 | 7.3 | 6.0 | 5.0 | 4.0 | 3.8 | | | 0.7 |
| | | 110DT | 35.0 | 16.0 | 13.0 | 11.5 | 10.6 | 9.4 | 8.6 | | 0.8 |
| | | 140DT | 70.2 | 34.6 | 28.1 | 24.9 | 22.8 | 20.2 | | | 1.2 |
| | | 180DT | 135.5 | 69.2 | 56.2 | 49.8 | 45.6 | 40.4 | | | 2.4 |
| | | 210DT | 218.2 | 102.7 | 83.4 | 73.9 | 67.7 | 59.9 | | | 3.1 |
| | | 250DT | 333.9 | 149.7 | 121.6 | 107.7 | 98.8 | | | | 4.1 |
| | 240 | 80DT | 25.2 | 8.5 | 7.1 | 6.2 | 5.1 | | | | 0.7 |
| | | 110DT | 41.0 | 18.3 | 14.9 | 13.2 | 12.1 | 10.7 | 9.8 | 9.2 | 0.8 |
| | | 140DT | 75.4 | 34.5 | 28.0 | 24.8 | 22.8 | 20.1 | 18.5 | | 1.2 |
| | | 180DT | 146.0 | 69.0 | 56.0 | 49.6 | 45.5 | 40.3 | | | 2.3 |
| | | 210DT | 223.1 | 102.6 | 83.1 | 73.6 | 66.9 | 59.6 | | | 3.1 |
| | | 250DT | 414.1 | 180.6 | 146.7 | 129.9 | 119.1 | | | | 4.5 |
| | 270 | 80DT | 26.0 | 8.1 | 6.5 | 5.8 | 5.5 | 4.8 | | | 0.7 |
| | | 110DT | 43.0 | 18.1 | 14.7 | 13.0 | 12.0 | 10.6 | 9.7 | | 0.8 |
| | | 140DT | 96.4 | 44.0 | 35.7 | 31.6 | 29.0 | 25.7 | 23.5 | 9.1 | 1.3 |
| | | 180DT | 193.3 | 88.8 | 72.2 | 63.9 | 58.6 | 51.9 | 47.6 | 22.0 | 2.5 |
| | | 210DT | 332.5 | 140.8 | 114.4 | 101.3 | 92.9 | 82.3 | | | 3.5 |
| | | 250DT | 432.0 | 178.0 | 144.6 | 128.0 | 117.4 | | | | 4.3 |
| | 300 | 80DT | 27.8 | 8.0 | 6.4 | 5.7 | 5.0 | 4.5 | | | 0.7 |
| | | 110DT | 44.7 | 17.9 | 14.5 | 12.9 | 11.8 | 10.4 | 9.6 | | 0.8 |
| | | 140DT | 100.9 | 43.6 | 35.4 | 31.3 | 28.8 | 25.5 | 23.4 | 9.0 | 1.3 |
| | | 180DT | 202.2 | 88.0 | 71.5 | 63.3 | 58.1 | 51.4 | 47.2 | 21.8 | 2.4 |
| | | 210DT | 336.5 | 138.9 | 112.6 | 100.2 | 92.1 | 81.8 | 47.2 | | 3.6 |
| | | 250DT | 446.3 | 175.3 | 142.4 | 126.1 | 115.7 | 102.4 | | | 4.2 |
| | 330 | 80DT | 28.3 | 7.9 | 6.4 | 5.6 | 4.9 | 4.3 | | | 0.7 |
| | | 110DT | 46.0 | 17.6 | 14.3 | 12.7 | 11.6 | 10.3 | 9.5 | 8.8 | 0.8 |
| | | 140DT | 108.7 | 45.4 | 36.8 | 32.6 | 29.9 | 26.5 | 24.3 | 22.7 | 1.3 |
| | | 180DT | 209.7 | 87.1 | 70.8 | 62.7 | 57.5 | 50.9 | 46.7 | 43.7 | 2.4 |
| | | 210DT | 345.7 | 137.6 | 112.1 | 99.6 | 91.7 | 80.6 | 79.5 | | 3.6 |
| | | 250DT | 612.9 | 244.8 | 198.8 | 176.0 | 161.5 | 143.0 | 131.2 | | 4.9 |
| 6 | 180 | 80DT | 23.1 | 7.7 | 6.2 | 5.4 | 4.6 | 4.1 | | | 0.7 |
| | | 110DT | 35.5 | 18.0 | 14.8 | 13.1 | 12.0 | 10.6 | 9.7 | | 0.8 |
| | | 140DT | 48.9 | 25.3 | 20.5 | 18.2 | 16.7 | 14.8 | | | 1.0 |
| | | 180DT | 111.3 | 59.3 | 48.1 | 4.26 | 39.1 | | | | 2.0 |
| | | 210DT | 179.7 | 88.0 | 71.4 | 63.2 | 58.0 | | | | 2.7 |
| | | 250DT | 248.2 | 116.7 | 94.8 | 83.9 | | | | | 3.4 |
| | 210 | 80DT | 24.2 | 7.7 | 6.0 | 5.3 | 4.4 | 4.0 | | | 0.7 |
| | | 110DT | 38.1 | 18.0 | 14.6 | 12.9 | 11.9 | 10.5 | 9.6 | 9.0 | 0.7 |

| 分割等份 S | 轉位角度 θ | 規格 | 靜扭力 Ts (kgf-m) | 動扭力(kgf-m) 分割回轉速N(rpm) 50 | 100 | 150 | 200 | 300 | 400 | 500 | 摩擦扭力 Tx(kgf.m) |
|---|---|---|---|---|---|---|---|---|---|---|---|
| 6 | 210 | 140DT | 52.8 | 25.1 | 20.4 | 18.0 | 16.5 | 14.6 | | | 1.0 |
| | | 180DT | 120.5 | 58.9 | 47.8 | 42.4 | 38.9 | 34.4 | | | 1.9 |
| | | 210DT | 190.7 | 90.9 | 73.8 | 65.4 | 60.0 | 53.0 | | | 2.5 |
| | | 250DT | 359.3 | 167.8 | 136.3 | 120.7 | 110.7 | | | | 3.9 |
| | 240 | 80DT | 25.0 | 7.4 | 6.0 | 5.3 | 4.4 | 4.0 | | | 0.7 |
| | | 110DT | 40.1 | 17.7 | 14.4 | 12.8 | 11.7 | 10.4 | 9.5 | 8.9 | 0.7 |
| | | 140DT | 82.2 | 38.5 | 31.3 | 27.7 | 25.4 | 22.5 | 20.6 | | 1.1 |
| | | 180DT | 132.7 | 61.8 | 50.2 | 44.4 | 40.8 | 36.1 | | | 2.0 |
| | | 210DT | 196.5 | 90.5 | 74.9 | 67.8 | 62.5 | 54.9 | | | 2.5 |
| | | 250DT | 375.6 | 164.8 | 133.9 | 118.6 | 108.8 | | | | 3.7 |
| | 270 | 80DT | 27.2 | 8.4 | 7.0 | 6.2 | 5.7 | 5.0 | | | 0.7 |
| | | 110DT | 45.8 | 20.1 | 16.3 | 14.5 | 13.3 | 11.8 | 10.8 | 10.1 | 0.8 |
| | | 140DT | 85.8 | 38.1 | 30.8 | 27.3 | 25.1 | 22.2 | 20.3 | 19.0 | 1.1 |
| | | 180DT | 138.9 | 61.0 | 49.6 | 43.9 | 40.3 | 35.6 | 32.7 | | 1.9 |
| | | 210DT | 271.8 | 114.7 | 93.2 | 82.5 | 75.7 | 67.0 | | | 2.8 |
| | | 250DT | 388.1 | 161.8 | 131.4 | 116.3 | 106.7 | 94.5 | | | 3.6 |
| | 300 | 80DT | 28.9 | 8.1 | 6.8 | 6.0 | 5.4 | 4.7 | | | 0.7 |
| | | 110DT | 47.1 | 19.8 | 16.1 | 14.2 | 13.1 | 11.6 | 10.6 | 9.9 | 0.7 |
| | | 140DT | 88.8 | 37.4 | 30.4 | 26.9 | 24.7 | 21.9 | 20.1 | 18.8 | 1.1 |
| | | 180DT | 173.6 | 75.4 | 61.3 | 54.2 | 49.8 | 44.1 | 40.4 | | 2.1 |
| | | 210DT | 292.5 | 134.2 | 107.6 | 97.5 | 86.4 | 76.9 | 67.8 | | 2.8 |
| | | 250DT | 468.6 | 194.1 | 157.7 | 139.6 | 128.1 | 113.4 | | | 4.0 |
| | 330 | 80DT | 29.7 | 8.0 | 6.6 | 5.7 | 4.9 | 4.5 | | | 0.7 |
| | | 110DT | 48.2 | 19.5 | 15.8 | 14.0 | 12.8 | 11.4 | 10.4 | 9.7 | 0.7 |
| | | 140DT | 91.2 | 36.9 | 29.9 | 26.5 | 24.3 | 21.5 | 19.7 | 18.5 | 1.1 |
| | | 180DT | 178.7 | 74.4 | 60.4 | 53.5 | 49.1 | 43.4 | 39.8 | 37.3 | 2.1 |
| | | 210DT | 293.6 | 130.9 | 107.5 | 96.8 | 85.1 | 75.4 | 65.6 | | 2.8 |
| | | 250DT | 477.9 | 190.5 | 154.7 | 137.0 | 125.7 | 111.3 | | | 4.0 |
| 8 | 150 | 80DT | 32.1 | 14.7 | 11.9 | 10.5 | 9.7 | 8.6 | 7.9 | | 0.8 |
| | | 110DT | 59.9 | 33.2 | 27.0 | 23.9 | 21.9 | 19.4 | 17.8 | 16.7 | 1.0 |
| | | 140DT | 111.4 | 68.3 | 55.5 | 49.1 | 45.1 | 39.9 | 36.6 | | 1.7 |
| | | 180DT | 244.9 | 150.4 | 122.2 | 108.2 | 99.2 | 87.9 | 80.6 | | 3.1 |
| | | 210DT | 362.9 | 206.4 | 167.7 | 148.5 | 136.2 | 120.7 | | | 4.0 |
| | | 250DT | 551.9 | 296.0 | 240.5 | 212.9 | 195.3 | | | | 5.3 |
| | 180 | 80DT | 33.4 | 16.8 | 14.2 | 13.1 | 11.5 | 1.05 | 9.1 | | 0.8 |
| | | 110DT | 78.4 | 42.2 | 34.3 | 30.3 | 27.8 | 24.6 | 22.6 | 21.1 | 1.1 |
| | | 140DT | 122.6 | 67.8 | 55.1 | 48.8 | 44.7 | 39.6 | 36.3 | 34.0 | 1.6 |
| | | 180DT | 315.3 | 181.7 | 147.6 | 130.7 | 119.9 | 106.2 | 97.4 | 91.1 | 3.3 |
| | | 210DT | 508.9 | 275.8 | 224.1 | 198.4 | 182.0 | 161.2 | | | 4.4 |
| | | 250DT | 751.0 | 393.6 | 319.7 | 283.1 | 259.7 | 229.9 | | | 5.8 |
| | 210 | 80DT | 37.1 | 15.2 | 13.6 | 12.6 | 12.0 | 10.0 | 8.1 | | 0.8 |
| | | 110DT | 82.8 | 41.4 | 33.6 | 29.8 | 27.3 | 24.2 | 22.2 | 20.7 | 1.1 |
| | | 140DT | 163.7 | 86.7 | 70.6 | 62.5 | 57.3 | 50.8 | 46.6 | 43.5 | 1.7 |
| | | 180DT | 336.6 | 179.3 | 145.6 | 128.9 | 118.3 | 104.7 | 96.1 | 89.8 | 3.2 |
| | | 210DT | 536.5 | 270.5 | 223.7 | 194.5 | 178.5 | 158.0 | | | 4.3 |
| | | 250DT | 786.5 | 384.6 | 312.4 | 276.6 | 253.7 | 224.7 | | | 5.6 |
| | 240 | 80DT | 38.9 | 14.8 | 13.1 | 12.5 | 11.7 | 9.2 | 7.6 | | 0.8 |
| | | 110DT | 86.1 | 40.6 | 32.9 | 29.2 | 26.8 | 23.7 | 21.7 | 20.3 | 1.0 |
| | | 140DT | 171.6 | 85.5 | 69.4 | 61.5 | 56.4 | 49.9 | 45.8 | 42.8 | 1.7 |
| | | 180DT | 353.0 | 176.4 | 143.2 | 126.8 | 116.3 | 103.0 | 94.5 | 88.4 | 3.1 |
| | | 210DT | 551.7 | 268.3 | 221.6 | 193.1 | 176.2 | 156.3 | 147.1 | | 4.3 |
| | | 250DT | 812.4 | 375.5 | 305.2 | 270.1 | 247.8 | 219.4 | 201.2 | | 5.5 |
| | 270 | 80DT | 41.0 | 14.3 | 12.8 | 12.1 | 11.0 | 8.8 | 7.0 | | 0.8 |
| | | 110DT | 88.6 | 39.7 | 32.3 | 28.6 | 26.2 | 23.2 | 21.3 | 19.9 | 1.0 |
| | | 140DT | 177.9 | 84.0 | 68.2 | 60.4 | 55.4 | 49.1 | 45.0 | 42.1 | 1.7 |
| | | 180DT | 365.7 | 173.3 | 140.7 | 124.6 | 114.3 | 101.2 | 92.8 | 86.8 | 3.0 |
| | | 210DT | 572.8 | 259.3 | 210.5 | 186.5 | 171.0 | 151.5 | 138.9 | | 4.0 |
| | | 250DT | 831.7 | 366.8 | 297.9 | 263.8 | 242.0 | 214.3 | 196.6 | | 5.3 |
| | 300 | 80DT | 43.5 | 13.8 | 12.1 | 11.6 | 10.5 | 8.1 | 6.5 | | 0.8 |
| | | 110DT | 90.5 | 38.9 | 31.6 | 28.0 | 25.7 | 22.7 | 20.8 | 19.5 | 1.0 |
| | | 140DT | 182.7 | 82.5 | 67.0 | 59.3 | 54.4 | 48.2 | 44.2 | 41.3 | 1.6 |
| | | 180DT | 375.7 | 170.1 | 138.2 | 122.4 | 112.3 | 99.4 | 91.2 | 85.3 | 3.0 |

備注：○：1停留 ※：2停留 ●：3停留 ☆：4停留

## DT型分割器扭矩參數表

| 分割等份S | 轉位角度θ | 規格 | 靜扭力Ts (kgf-m) | 動扭力(kgf-m) 分割回轉速N(rpm) 50 | 100 | 150 | 200 | 300 | 400 | 500 | 摩擦扭力 Tx(kgf.m) |
|---|---|---|---|---|---|---|---|---|---|---|---|
| 8 | 300 | 210DT | 582.6 | 252.1 | 206.3 | 182.5 | 167.9 | 147.6 | 181.3 | 172.5 | 4.0 |
| | | 250DT | 846.4 | 358.5 | 291.2 | 257.8 | 236.5 | 209.4 | 192.1 | 179.9 | 2.2 |
| | 330 | 80DT | 45.1 | 13.4 | 11.2 | 10.3 | 9.7 | 7.7 | 5.9 | | 0.8 |
| | | 110DT | 92.0 | 38.1 | 31.0 | 27.4 | 25.1 | 22.3 | 20.4 | 19.1 | 1.0 |
| | | 140DT | 186.6 | 81.0 | 65.8 | 58.3 | 53.4 | 47.3 | 43.4 | 40.9 | 1.6 |
| | | 180DT | 383.6 | 167.1 | 135.7 | 120.2 | 110.2 | 97.6 | 89.5 | 83.7 | 2.9 |
| | | 210DT | 593.1 | 257.2 | 208.9 | 184.7 | 170.2 | 148.3 | 136.2 | | 4.0 |
| | | 250DT | 1123.8 | 485.6 | 394.4 | 349.3 | 320.4 | 283.7 | 260.0 | 243.4 | 6.4 |
| 10 | 150 | 80DT | 24.0 | 7.8 | 6.5 | 5.6 | 4.6 | 4.4 | 4.0 | | 0.7 |
| | | 110DT | 44.7 | 24.4 | 19.8 | 17.6 | 16.1 | 14.3 | 13.1 | 12.2 | 0.9 |
| | | 140DT | 180.9 | 59.5 | 48.4 | 42.8 | 39.3 | 34.8 | 31.9 | | 1.3 |
| | | 180DT | 202.2 | 120.3 | 97.7 | 86.5 | 79.3 | 70.3 | 64.4 | | 2.4 |
| | | 210DT | 344.6 | 189.6 | 154.2 | 136.5 | 125.2 | | | | 2.4 |
| | | 250DT | 446.3 | 239.5 | 194.5 | 172.2 | 158.0 | | | | 3.1 |
| | 180 | 80DT | 26.1 | 8.1 | 6.7 | 5.6 | 4.5 | 4.5 | 4.1 | | 0.7 |
| | | 110DT | 69.5 | 37.5 | 30.5 | 27.0 | 24.7 | 21.9 | 20.1 | 18.8 | 0.8 |
| | | 140DT | 111.9 | 61.2 | 49.7 | 44.0 | 40.4 | 35.8 | 32.8 | 30.7 | 1.3 |
| | | 180DT | 216.0 | 117.7 | 95.6 | 84.6 | 77.6 | 68.7 | 63.1 | | 2.4 |
| | | 210DT | 359.5 | 191.7 | 155.7 | 137.8 | 126.5 | | | | 4.2 |
| | | 250DT | 626.1 | 329.2 | 267.4 | 236.8 | 217.2 | 192.3 | | | 4.8 |
| | 210 | 80DT | 30.1 | 9.2 | 7.6 | 6.6 | 5.9 | 5.4 | 4.6 | | 0.7 |
| | | 110DT | 72.2 | 36.5 | 29.6 | 26.2 | 24.1 | 21.3 | 19.6 | 18.3 | 0.9 |
| | | 140DT | 141.3 | 75.2 | 61.1 | 54.1 | 49.6 | 44.0 | 40.3 | 37.7 | 1.5 |
| | | 180DT | 309.0 | 169.9 | 138.0 | 122.2 | 112.1 | 99.3 | 91.1 | 85.2 | 2.7 |
| | | 210DT | 438.7 | 227.4 | 184.7 | 163.5 | 145.7 | 132.7 | 121.7 | | 4.3 |
| | | 250DT | 646.1 | 319.3 | 259.4 | 229.7 | 210.7 | 186.6 | 171.1 | | 4.6 |
| | 240 | 80DT | 33.7 | 8.8 | 7.5 | 6.4 | 5.7 | 5.2 | 4.4 | | 0.7 |
| | | 110DT | 74.1 | 35.5 | 28.9 | 25.6 | 23.4 | 20.8 | 19.0 | 17.8 | 0.9 |
| | | 140DT | 145.9 | 73.4 | 59.7 | 52.8 | 48.5 | 42.9 | 39.4 | 36.8 | 1.4 |
| | | 180DT | 320.0 | 166.1 | 135.0 | 119.5 | 109.6 | 97.1 | 89.0 | 83.3 | 2.6 |
| | | 210DT | 440.1 | 225.6 | 183.1 | 160.5 | 143.2 | 130.2 | 119.8 | | 4.3 |
| | | 250DT | 660.1 | 310.1 | 251.9 | 223.0 | 204.6 | 181.2 | 166.2 | | 4.5 |
| | 270 | 80DT | 35.2 | 8.6 | 7.3 | 6.2 | 5.5 | 5.0 | 4.1 | | 0.7 |
| | | 110DT | 75.5 | 34.6 | 28.1 | 24.9 | 22.8 | 20.2 | 18.6 | 17.3 | 0.8 |
| | | 140DT | 149.3 | 71.7 | 58.2 | 51.6 | 47.3 | 41.9 | 38.4 | 35.9 | 1.4 |
| | | 180DT | 328.2 | 162.4 | 131.9 | 116.8 | 107.2 | 94.9 | 87.0 | 81.4 | 2.6 |
| | | 210DT | 459.7 | 215.6 | 175.5 | 155.3 | 142.5 | 126.2 | 115.7 | | 3.3 |
| | | 250DT | 670.3 | 301.7 | 245.0 | 217.0 | 199.0 | 176.2 | 161.7 | | 4.4 |
| | 300 | 80DT | 36.5 | 8.4 | 7.1 | 6.0 | 5.3 | 4.8 | 3.9 | | 0.7 |
| | | 110DT | 76.6 | 33.8 | 27.4 | 24.3 | 22.3 | 19.7 | 18.1 | 16.9 | 0.8 |
| | | 140DT | 151.9 | 70.1 | 56.9 | 50.4 | 46.2 | 40.9 | 37.6 | 35.1 | 1.4 |
| | | 180DT | 334.5 | 158.9 | 129.0 | 114.3 | 104.8 | 92.8 | 85.1 | 79.6 | 2.6 |
| | | 210DT | 462.2 | 213.5 | 173.2 | 153.6 | 141.5 | 125.1 | 113.1 | 102.5 | 3.3 |
| | | 250DT | 677.9 | 293.9 | 238.7 | 211.4 | 193.9 | 171.7 | 157.5 | 147.3 | 4.4 |
| | 330 | 80DT | 38.1 | 8.1 | 6.9 | 5.7 | 4.9 | 4.3 | 3.6 | 0.7 | 0.7 |
| | | 110DT | 77.4 | 33.0 | 26.8 | 23.7 | 21.8 | 19.3 | 17.7 | 16.5 | 0.8 |
| | | 140DT | 153.9 | 68.6 | 55.7 | 49.3 | 45.2 | 40.0 | 36.7 | 34.4 | 1.4 |
| | | 180DT | 398.4 | 189.4 | 153.9 | 136.3 | 125.0 | 110.7 | 101.5 | 94.9 | 2.9 |
| | | 210DT | 469.2 | 212.6 | 171.6 | 150.4 | 139.8 | 123.2 | 111.6 | 100.4 | 3.3 |
| | | 250DT | 683.7 | 186.8 | 233.0 | 206.3 | 189.2 | 167.6 | 153.7 | 143.8 | 4.3 |
| 12 | 150 | 80DT | 22.1 | 8.0 | 6.2 | 5.8 | 4.9 | 4.5 | 3.7 | | 0.6 |
| | | 110DT | 47.1 | 27.0 | 22.0 | 19.4 | 17.8 | 15.8 | 14.5 | 13.5 | 0.7 |
| | | 140DT | 88.8 | 51.1 | 41.5 | 36.8 | 33.7 | 29.9 | 27.4 | | 1.1 |
| | | 180DT | 173.6 | 103.0 | 83.7 | 74.1 | 68.0 | 60.2 | 55.2 | | 2.1 |
| | | 210DT | 206.4 | 150.6 | 122.4 | 108.4 | 99.4 | 88.1 | | | 2.7 |
| | | 250DT | 468.6 | 286.8 | 215.4 | 190.7 | 174.9 | 154.9 | | | 4.0 |
| | 180 | 80DT | 23.5 | 8.5 | 6.8 | 6.0 | 5.2 | 4.8 | | | 0.6 |
| | | 110DT | 49.1 | 26.1 | 21.2 | 18.8 | 17.2 | 15.3 | 4.1 | | 0.7 |
| | | 140DT | 93.2 | 49.6 | 40.3 | 35.7 | 32.7 | 29.0 | 14.0 | 13.1 | 1.0 |
| | | 180DT | 227.4 | 130.3 | 105.9 | 93.7 | 86.0 | 76.1 | 26.6 | 24.8 | 2.3 |
| | | 210DT | 438.6 | 227.3 | 184.7 | 163.5 | 150.0 | 132.8 | 121.8 | | 3.4 |
| | | 250DT | 485.5 | 255.5 | 207.6 | 183.8 | 168.6 | 149.3 | 69.8 | 65.3 | 4.0 |

| 分割等份S | 轉位角度θ | 規格 | 靜扭力Ts (kgf-m) | 動扭力(kgf-m) 分割回轉速N(rpm) 50 | 100 | 150 | 200 | 300 | 400 | 500 | 摩擦扭力 Tx(kgf.m) |
|---|---|---|---|---|---|---|---|---|---|---|---|
| 12 | 210 | 80DT | 29.0 | 8.2 | 6.8 | 6.1 | 5.2 | 4.8 | 4.1 | | 0.6 |
| | | 110DT | 50.5 | 25.3 | 20.5 | 18.2 | 16.7 | 14.8 | 13.5 | 12.7 | 0.7 |
| | | 140DT | 117.2 | 62.0 | 50.4 | 44.6 | 40.9 | 36.2 | 33.2 | 31.1 | 1.2 |
| | | 180DT | 235.3 | 126.6 | 102.8 | 91.0 | 83.5 | 73.9 | 67.8 | 63.4 | 2.2 |
| | | 210DT | 459.8 | 215.9 | 175.4 | 155.3 | 142.5 | 134.0 | 115.7 | | 3.3 |
| | | 250DT | 496.6 | 246.8 | 200.4 | 177.5 | 162.8 | 144.2 | 132.2 | | 3.8 |
| | 240 | 80DT | 30.2 | 8.3 | 6.5 | 5.7 | 4.9 | 4.2 | 3.8 | | 0.6 |
| | | 110DT | 51.4 | 24.5 | 19.9 | 17.6 | 16.2 | 14.3 | 13.1 | 12.3 | 0.7 |
| | | 140DT | 119.9 | 60.2 | 48.9 | 43.3 | 39.7 | 35.2 | 32.3 | 30.2 | 1.2 |
| | | 180DT | 240.8 | 123.0 | 99.9 | 88.5 | 81.2 | 71.9 | 65.9 | 61.7 | 2.5 |
| | | 210DT | 462.3 | 213.2 | 173.1 | 152.4 | 139.6 | 132.1 | 113.2 | | 3.3 |
| | | 250DT | 504.2 | 238.9 | 194.0 | 171.8 | 157.6 | 139.6 | 128.0 | | 3.7 |
| | 270 | 80DT | 31.5 | 9.2 | 8.0 | 7.1 | 6.3 | 5.6 | 4.3 | | 0.6 |
| | | 110DT | 52.0 | 23.8 | 19.3 | 17.1 | 15.7 | 13.9 | 12.8 | 11.9 | 0.7 |
| | | 140DT | 126.4 | 62.2 | 50.5 | 44.7 | 41.0 | 36.3 | 33.3 | 31.2 | 1.2 |
| | | 180DT | 244.8 | 119.7 | 97.3 | 86.1 | 79.0 | 70.0 | 64.2 | 60.0 | 2.1 |
| | | 210DT | 399.2 | 185.1 | 150.4 | 133.1 | 122.1 | 108.1 | 99.2 | | 3.3 |
| | | 250DT | 509.6 | 231.8 | 188.3 | 166.7 | 153.0 | 135.4 | 124.2 | | 3.7 |
| | 300 | 80DT | 32.7 | 8.4 | 6.7 | 5.9 | 5.1 | 4.4 | 4.0 | | 0.6 |
| | | 110DT | 52.5 | 23.2 | 18.8 | 16.7 | 15.3 | 13.5 | 12.4 | 11.6 | 0.7 |
| | | 140DT | 127.9 | 60.6 | 49.2 | 43.6 | 40.0 | 35.4 | 32.5 | 30.4 | 1.2 |
| | | 180DT | 247.8 | 116.7 | 94.8 | 84.0 | 77.0 | 68.2 | 62.6 | 58.5 | 2.1 |
| | | 210DT | 403.2 | 184.2 | 148.3 | 131.2 | 120.6 | 106.7 | 97.5 | 81.2 | 3.3 |
| | | 250DT | 513.6 | 225.5 | 183.2 | 162.2 | 148.8 | 131.7 | 120.8 | 113.0 | 3.6 |
| | 330 | 80DT | 33.2 | 8.2 | 6.4 | 5.3 | 4.8 | 4.0 | 3.6 | | 0.6 |
| | | 110DT | 52.9 | 22.6 | 18.4 | 16.3 | 14.9 | 13.2 | 12.1 | 11.3 | 0.7 |
| | | 140DT | 129.0 | 59.2 | 48.0 | 42.5 | 39.9 | 34.6 | 31.7 | 29.6 | 1.2 |
| | | 180DT | 250.1 | 114.0 | 92.6 | 82.0 | 75.2 | 66.6 | 61.1 | 57.1 | 2.1 |
| | | 210DT | 405.7 | 182.6 | 146.3 | 128.9 | 118.6 | 103.4 | 94.6 | 97.1 | 3.3 |
| | | 250DT | 516.7 | 219.8 | 178.5 | 158.1 | 145.0 | 128.4 | 117.8 | 110.2 | 3.6 |
| 15 | 90 | 80DT | 17.0 | 4.8 | 3.1 | 2.0 | 1.6 | 1.2 | 1.0 | | 0.6 |
| | | 110DT | 37.0 | 13.6 | 13.6 | 13.6 | 13.6 | 13.6 | 13.6 | | 0.7 |
| | | 140DT | 49.6 | 24.5 | 24.5 | 24.5 | 22.7 | | | | 0.9 |
| | | 180DT | 102.6 | 73.4 | 59.6 | 52.8 | 48.4 | | | | 1.7 |
| | | 210DT | 162.3 | 102.1 | 84.5 | 73.6 | 68.2 | | | | 2.1 |
| | | 250DT | 216.5 | 139.4 | 113.3 | 100.3 | | | | | 2.9 |
| | 120 | 80DT | 18.1 | 5.1 | 3.3 | 2.3 | 1.8 | 1.3 | 1.1 | | 0.6 |
| | | 110DT | 40.5 | 14.2 | 14.2 | 14.2 | 14.2 | 14.2 | 13.0 | 12.2 | 0.7 |
| | | 140DT | 60.5 | 38.3 | 31.1 | 27.6 | 25.3 | 22.4 | | | 0.9 |
| | | 180DT | 114.3 | 71.1 | 57.7 | 51.1 | 46.9 | 41.5 | | | 1.6 |
| | | 210DT | 167.2 | 98.5 | 80.0 | 70.8 | 65.0 | 57.5 | | | 2.1 |
| | | 250DT | 233.3 | 132.8 | 107.8 | 95.5 | 87.6 | | | | 2.7 |
| | 150 | 80DT | 18.9 | 5.4 | 3.5 | 2.6 | 2.1 | 1.6 | 1.3 | | 0.6 |
| | | 110DT | 42.6 | 14.6 | 14.6 | 14.6 | 14.6 | 13.6 | 12.5 | 11.7 | 0.6 |
| | | 140DT | 64.0 | 36.9 | 30.0 | 26.5 | 24.3 | 21.6 | 19.8 | | 0.9 |
| | | 180DT | 147.5 | 87.8 | 71.3 | 63.2 | 57.9 | 51.3 | 47.1 | | 1.7 |
| | | 210DT | 224.6 | 126.1 | 102.4 | 90.7 | 83.2 | 73.7 | | | 2.3 |
| | | 250DT | 301.7 | 164.4 | 133.5 | 118.2 | 108.5 | | | | 2.9 |
| | 180 | 80DT | 23.2 | 6.8 | 5.0 | 3.7 | 3.1 | 2.7 | 2.4 | | 0.6 |
| | | 110DT | 46.4 | 20.6 | 20.4 | 18.0 | 16.5 | 14.6 | 13.4 | 12.6 | 0.6 |
| | | 140DT | 66.2 | 35.5 | 28.9 | 25.6 | 23.4 | 20.8 | 19.0 | 17.8 | 0.8 |
| | | 180DT | 153.0 | 84.7 | 68.8 | 60.9 | 55.9 | 49.5 | 45.4 | 42.4 | 1.7 |
| | | 210DT | 230.7 | 121.1 | 98.3 | 87.1 | 79.8 | 70.7 | 64.9 | | 2.3 |
| | | 250DT | 308.5 | 157.4 | 127.9 | 113.2 | 103.8 | 92.0 | | | 2.8 |
| | 210 | 80DT | 24.5 | 6.7 | 4.8 | 3.8 | 3.0 | 2.5 | 2.0 | | 0.6 |
| | | 110DT | 47.3 | 20.8 | 19.6 | 17.4 | 15.9 | 14.1 | 12.9 | 12.1 | 0.6 |
| | | 140DT | 67.7 | 34.3 | 27.9 | 24.7 | 22.6 | 20.0 | 18.4 | 17.2 | 0.8 |
| | | 180DT | 156.6 | 81.8 | 66.5 | 58.9 | 54.0 | 47.8 | 43.8 | 41.0 | 1.7 |
| | | 210DT | 234.7 | 116.5 | 94.7 | 83.9 | 75.1 | 68.1 | 62.4 | | 2.3 |
| | | 250DT | 312.8 | 151.3 | 122.9 | 108.9 | 99.9 | 88.4 | | | 2.8 |
| | 240 | 80DT | 26.1 | 6.8 | 4.8 | 3.7 | 3.1 | 2.4 | 2.2 | | 0.6 |
| | | 110DT | 47.8 | 20.9 | 19.0 | 16.8 | 15.4 | 13.6 | 12.5 | 11.7 | 0.6 |

備注：○：1停留 ※：2停留 ●：3停留 ☆：4停留

# DT型分割器扭矩參數表

| 分割等份 S | 轉位角度 θ | 規格 | 靜扭力 Ts (kgf-m) | 動扭力(kgf-m) 分割回轉速N(rpm) 50 | 100 | 150 | 200 | 300 | 400 | 500 | 摩擦扭力 Tx(kgf-m) |
|---|---|---|---|---|---|---|---|---|---|---|---|
| 15 | 240 | 140DT | 68.7 | 33.2 | 27.0 | 23.9 | 21.9 | 19.4 | 17.8 | 16.6 | 0.8 |
| | | 180DT | 159.1 | 79.2 | 64.4 | 57.0 | 52.3 | 46.3 | 42.5 | 39.7 | 1.7 |
| | | 210DT | 235.6 | 114.3 | 92.6 | 81.2 | 73.1 | 66.2 | 60.2 | | 2.1 |
| | | 250DT | 315.8 | 146.1 | 118.7 | 105.1 | 96.4 | 85.3 | 78.3 | | 2.7 |
| | 270 | 80DT | 27.5 | 7.2 | 5.3 | 4.4 | 3.4 | 2.7 | 2.4 | | 0.6 |
| | | 110DT | 48.2 | 21.0 | 18.4 | 16.3 | 14.9 | 13.2 | 12.1 | 11.3 | 0.6 |
| | | 140DT | 69.4 | 32.2 | 26.2 | 23.2 | 21.2 | 18.8 | 17.3 | 16.1 | 0.8 |
| | | 180DT | 167.0 | 81.5 | 66.2 | 58.6 | 53.8 | 47.6 | 43.7 | 40.9 | 1.7 |
| | | 210DT | 238.5 | 104.0 | 84.5 | 74.7 | 68.6 | 60.7 | 55.7 | | 2.1 |
| | | 250DT | 317.8 | 141.5 | 114.9 | 101.7 | 93.3 | 82.6 | 75.8 | | 2.7 |
| | 300 | 80DT | 28.1 | 7.5 | 5.5 | 4.5 | 3.6 | 2.8 | 2.5 | | 0.6 |
| | | 110DT | 48.5 | 21.1 | 17.9 | 15.8 | 14.5 | 12.9 | 11.8 | 11.0 | 0.6 |
| | | 140DT | 69.9 | 31.3 | 25.4 | 22.5 | 20.7 | 18.3 | 16.8 | 15.7 | 0.8 |
| | | 180DT | 168.3 | 79.3 | 64.4 | 57.0 | 52.3 | 46.3 | 42.5 | 39.7 | 1.7 |
| | | 210DT | 239.2 | 102.3 | 81.6 | 72.9 | 67.1 | 58.4 | 52.6 | | 2.1 |
| | | 250DT | 319.3 | 137.4 | 111.6 | 98.8 | 90.6 | 80.3 | 73.6 | | 2.7 |
| | 330 | 80DT | 28.7 | 7.5 | 5.6 | 4.4 | 3.5 | 2.7 | 2.4 | | 0.6 |
| | | 110DT | 48.8 | 21.1 | 17.4 | 15.4 | 14.1 | 12.5 | 11.5 | 10.7 | 0.6 |
| | | 140DT | 70.3 | 30.5 | 24.8 | 21.9 | 20.1 | 17.8 | 16.4 | 15.3 | 0.8 |
| | | 180DT | 169.4 | 77.3 | 62.8 | 55.6 | 51.0 | 45.2 | 41.4 | 38.7 | 1.7 |
| | | 210DT | 240.2 | 101.2 | 80.2 | 70.5 | 65.4 | 56.1 | 49.8 | 45.1 | 2.1 |
| | | 250DT | 320.4 | 133.7 | 108.6 | 96.2 | 88.2 | 78.1 | 71.7 | 67.0 | 2.6 |
| 16 | 90 | 80DT | 16.2 | 4.1 | 3.0 | 2.2 | 1.4 | 0.9 | 0.7 | | 0.6 |
| | | 110DT | 37.9 | 13.7 | 13.7 | 13.7 | 13.7 | 13.7 | 13.7 | | 0.7 |
| | | 140DT | 50.9 | 24.8 | 24.8 | 24.8 | 23.6 | 20.9 | | | 0.9 |
| | | 180DT | 105.5 | 76.2 | 61.9 | 54.8 | 50.3 | | | | 1.7 |
| | | 210DT | 156.2 | 103.2 | 84.6 | 75.9 | 69.3 | | | | 2.1 |
| | | 250DT | 220.8 | 144.0 | 117.0 | 103.6 | | | | | 2.8 |
| | 120 | 80DT | 16.4 | 4.3 | 3.1 | 2.3 | 1.5 | 1.0 | 0.8 | | 0.6 |
| | | 110DT | 41.2 | 14.3 | 14.6 | 14.3 | 14.3 | 14.3 | 13.4 | 12.6 | 0.7 |
| | | 140DT | 61.6 | 39.6 | 32.2 | 28.5 | 26.1 | 23.1 | 21.2 | | 0.9 |
| | | 180DT | 116.5 | 73.4 | 59.7 | 52.8 | 48.5 | 42.9 | | | 1.6 |
| | | 210DT | 169.7 | 101.5 | 82.5 | 73.0 | 67.0 | 59.3 | | | 2.1 |
| | | 250DT | 236.3 | 136.7 | 111.0 | 98.3 | 90.2 | | | | 2.7 |
| | 150 | 80DT | 16.4 | 4.5 | 3.3 | 2.4 | 1.8 | 1.3 | 1.0 | | 0.6 |
| | | 110DT | 43.1 | 14.6 | 14.6 | 14.6 | 14.6 | 14.0 | 12.9 | 12.0 | 0.6 |
| | | 140DT | 64.9 | 38.0 | 30.9 | 27.3 | 25.1 | 22.2 | 20.4 | | 0.9 |
| | | 180DT | 149.6 | 90.5 | 73.5 | 65.1 | 59.7 | 52.9 | 48.5 | | 1.7 |
| | | 210DT | 226.9 | 129.7 | 105.4 | 93.2 | 85.5 | 75.8 | | | 2.3 |
| | | 250DT | 304.3 | 168.9 | 137.2 | 121.4 | 111.4 | | | | 2.9 |
| | 180 | 80DT | 20.2 | 5.2 | 3.5 | 2.5 | 1.9 | 1.4 | 1.1 | | 0.6 |
| | | 110DT | 44.2 | 14.8 | 14.8 | 14.8 | 14.8 | 13.4 | 12.3 | 11.5 | 0.6 |
| | | 140DT | 66.9 | 36.5 | 29.7 | 26.3 | 24.1 | 21.3 | 19.6 | 18.3 | 0.8 |
| | | 180DT | 154.6 | 87.2 | 70.8 | 62.7 | 57.5 | 50.9 | 46.7 | 43.7 | 1.7 |
| | | 210DT | 232.5 | 124.3 | 101.0 | 89.4 | 82.0 | 72.6 | 66.6 | | 2.3 |
| | | 250DT | 310.5 | 161.5 | 131.2 | 116.1 | 106.5 | 94.3 | | | 2.8 |
| | 210 | 80DT | 21.0 | 5.5 | 3.6 | 2.7 | 2.0 | 1.6 | 1.3 | | 0.6 |
| | | 110DT | 44.9 | 15.0 | 15.0 | 15.0 | 14.6 | 12.9 | 11.9 | 11.1 | 0.6 |
| | | 140DT | 68.2 | 35.2 | 28.6 | 25.3 | 23.2 | 20.6 | 18.9 | 17.7 | 0.8 |
| | | 180DT | 157.9 | 84.1 | 68.3 | 60.5 | 55.5 | 49.1 | 45.1 | 42.2 | 1.7 |
| | | 210DT | 236.1 | 119.6 | 97.1 | 86.1 | 78.9 | 69.8 | 64.1 | | 2.2 |
| | | 250DT | 314.3 | 155.1 | 126.0 | 111.6 | 102.3 | 90.6 | | | 2.7 |
| | 240 | 80DT | 22.1 | 5.5 | 3.6 | 2.7 | 2.0 | 1.7 | 1.2 | | 0.6 |
| | | 110DT | 45.4 | 15.0 | 15.0 | 15.0 | 14.1 | 12.5 | 11.5 | 10.7 | 0.6 |
| | | 140DT | 69.1 | 34.1 | 27.7 | 24.5 | 22.5 | 19.9 | 18.3 | 17.1 | 0.8 |
| | | 180DT | 160.2 | 81.4 | 66.1 | 58.5 | 53.7 | 47.5 | 43.6 | 40.8 | 1.6 |
| | | 210DT | 238.2 | 117.3 | 94.2 | 84.9 | 76.5 | 67.1 | 63.2 | | 2.2 |
| | | 250DT | 316.9 | 149.7 | 121.6 | 107.6 | 98.7 | 87.4 | 80.2 | | 2.7 |
| | 270 | 80DT | 22.9 | 5.6 | 4.9 | 1.9 | 1.9 | 1.5 | 1.0 | | 0.6 |
| | | 110DT | 45.8 | 15.1 | 15.1 | 13.7 | 13.7 | 12.1 | 11.1 | 10.4 | 0.6 |
| | | 140DT | 69.7 | 33.0 | 26.8 | 23.8 | 21.8 | 19.3 | 17.7 | 16.6 | 0.8 |
| | | 180DT | 167.8 | 83.7 | 67.9 | 60.2 | 55.2 | 48.9 | 44.8 | 41.9 | 1.7 |

| 分割等份 S | 轉位角度 θ | 規格 | 靜扭力 Ts (kgf-m) | 動扭力(kgf-m) 分割回轉速N(rpm) 50 | 100 | 150 | 200 | 300 | 400 | 500 | 摩擦扭力 Tx(kgf-m) |
|---|---|---|---|---|---|---|---|---|---|---|---|
| 16 | 270 | 210DT | 224.4 | 106.6 | 86.6 | 76.7 | 70.3 | 62.3 | 57.1 | | 2.1 |
| | | 250DT | 318.8 | 144.9 | 1177 | 104.2 | 95.6 | 84.6 | 77.6 | | 2.7 |
| | 300 | 80DT | 23.2 | 5.6 | 3.8 | 2.7 | 1.8 | 1.6 | 1.1 | | 0.6 |
| | | 110DT | 46.0 | 15.1 | 15.1 | 14.5 | 13.3 | 11.8 | 10.8 | 10.1 | 0.6 |
| | | 140DT | 70.2 | 32.1 | 26.1 | 23.1 | 21.2 | 18.8 | 17.2 | 16.1 | 0.8 |
| | | 180DT | 169.1 | 81.3 | 66.1 | 58.5 | 53.7 | 47.5 | 43.6 | 40.8 | 1.7 |
| | | 210DT | 226.5 | 104.7 | 84.9 | 74.3 | 67.8 | 60.2 | 56.2 | | 2.1 |
| | | 250DT | 320.1 | 140.7 | 114.2 | 101.2 | 92.8 | 82.2 | 75.4 | | 2.7 |
| | 330 | 80DT | 23.4 | 5.7 | 3.9 | 2.8 | 1.8 | 1.5 | 1.0 | | 0.6 |
| | | 110DT | 46.2 | 15.2 | 15.2 | 14.1 | 12.9 | 11.5 | 10.5 | 9.8 | 0.6 |
| | | 140DT | 70.5 | 31.3 | 25.4 | 22.5 | 20.6 | 18.3 | 16.8 | 15.7 | 0.8 |
| | | 180DT | 170.0 | 79.3 | 64.4 | 57.0 | 52.3 | 46.3 | 42.5 | 39.7 | 1.7 |
| | | 210DT | 227.3 | 103.2 | 83.2 | 71.5 | 66.3 | 59.8 | 54.2 | 46.2 | 2.1 |
| | | 250DT | 321.1 | 136.9 | 111.2 | 98.5 | 90.3 | 80.0 | 73.4 | 68.8 | 2.6 |
| 20 | ※90 | 80DT | 19.0 | 6.2 | 4.8 | 3.9 | 3.0 | 2.6 | 2.0 | | 0.7 |
| | 90 | 110DT | 14.8 | 11.3 | 9.2 | 8.1 | 7.5 | 6.6 | | | 0.4 |
| | | 140DT | 52.0 | 18.5 | 18.5 | 18.5 | 18.5 | 18.5 | | | 0.8 |
| | | 180DT | 77.8 | 54.8 | 44.5 | 39.4 | 36.2 | | | | 1.4 |
| | | 210DT | 127.6 | 83.2 | 69.0 | 62.1 | 56.2 | | | | 1.8 |
| | | 250DT | 185.7 | 120.5 | 97.8 | 86.6 | | | | | 2.3 |
| | ※120 | 80DT | 20.5 | 6.4 | 5.0 | 4.2 | 3.3 | 2.9 | 2.3 | | 0.7 |
| | 120 | 110DT | 16.2 | 10.8 | 8.8 | 7.8 | 7.2 | 6.3 | 5.8 | | 0.4 |
| | | 140DT | 55.8 | 19.1 | 19.1 | 19.1 | 19.1 | 19.1 | 18.3 | | 0.7 |
| | | 180DT | 83.4 | 52.1 | 42.3 | 37.5 | 34.4 | 30.4 | | | 1.3 |
| | | 210DT | 138.9 | 82.6 | 67.1 | 59.4 | 54.5 | 48.1 | | | 1.8 |
| | | 250DT | 194.5 | 113.1 | 91.8 | 81.3 | 74.6 | | | | 2.2 |
| | ※150 | 80DT | 24.0 | 7.8 | 6.5 | 5.6 | 4.6 | 4.4 | 4.0 | | 0.7 |
| | 150 | 110DT | 17.0 | 10.4 | 8.4 | 7.5 | 6.9 | 6.1 | 5.6 | | 0.4 |
| | | 140DT | 57.9 | 19.5 | 19.5 | 19.5 | 19.5 | 19.0 | 17.4 | 16.3 | 0.7 |
| | | 180DT | 86.5 | 49.6 | 40.3 | 35.7 | 32.7 | 29.0 | | | 1.3 |
| | | 210DT | 134.9 | 75.5 | 61.3 | 54.3 | 49.8 | 44.1 | | | 1.7 |
| | | 250DT | 207.6 | 114.3 | 92.8 | 82.2 | 75.4 | | | | 2.2 |
| | ※180 | 80DT | 26.1 | 8.1 | 6.7 | 5.6 | 4.5 | 4.5 | 4.1 | | 0.7 |
| | 180 | 110DT | 17.5 | 10.0 | 8.1 | 7.2 | 6.6 | 5.8 | 5.4 | 5.0 | 0.4 |
| | | 140DT | 62.0 | 27.2 | 27.2 | 24.6 | 22.6 | 20.0 | 18.3 | 17.2 | 0.8 |
| | | 180DT | 130.5 | 74.3 | 60.4 | 53.5 | 49.1 | 43.4 | 39.8 | 37.3 | 1.5 |
| | | 210DT | 121.3 | 80.1 | 65.1 | 57.4 | 52.9 | 46.7 | 42.8 | | 1.6 |
| | | 250DT | 210.4 | 108.9 | 88.5 | 78.3 | 71.8 | 63.6 | | | 2.2 |
| | ※210 | 80DT | 30.1 | 9.2 | 7.6 | 6.6 | 5.9 | 5.4 | 4.6 | | 0.7 |
| | 210 | 110DT | 17.9 | 9.6 | 7.8 | 6.9 | 6.3 | 5.6 | 5.2 | 4.8 | 0.4 |
| | | 140DT | 62.8 | 27.4 | 26.7 | 23.6 | 21.7 | 19.2 | 17.6 | 16.5 | 0.7 |
| | | 180DT | 132.2 | 71.5 | 58.1 | 51.4 | 47.2 | 41.8 | 38.3 | 35.8 | 1.4 |
| | | 210DT | 185.6 | 93.4 | 75.9 | 67.2 | 61.7 | 54.6 | 50.0 | | 1.9 |
| | | 250DT | 212.1 | 104.4 | 84.8 | 75.1 | 68.9 | 61.0 | | | 2.2 |
| | ※240 | 80DT | 33.7 | 8.8 | 7.5 | 6.4 | 5.7 | 5.2 | 4.4 | | 0.7 |
| | 240 | 110DT | 18.1 | 9.3 | 7.6 | 6.7 | 6.1 | 5.4 | 5.0 | 4.7 | 0.4 |
| | | 140DT | 63.3 | 27.5 | 25.8 | 22.8 | 20.9 | 18.5 | 17.0 | 15.9 | 0.7 |
| | | 180DT | 133.4 | 69.0 | 56.0 | 49.6 | 45.5 | 40.3 | 37.0 | 34.6 | 1.4 |
| | | 210DT | 186.1 | 92.1 | 74.6 | 66.2 | 60.1 | 52.9 | 48.2 | | 1.8 |
| | | 250DT | 213.2 | 100.6 | 81.7 | 72.3 | 66.4 | 58.8 | | | 2.1 |
| | ※270 | 80DT | 35.2 | 8.6 | 7.3 | 6.2 | 5.5 | 5.0 | 4.1 | | 0.7 |
| | 270 | 110DT | 18.2 | 9.0 | 7.3 | 6.5 | 5.9 | 5.3 | 4.8 | 4.5 | 0.4 |
| | | 140DT | 63.7 | 27.6 | 24.9 | 22.1 | 20.3 | 17.9 | 16.4 | 15.4 | 0.7 |
| | | 180DT | 134.3 | 66.8 | 54.3 | 48.0 | 44.1 | 39.0 | 35.8 | 33.5 | 1.4 |
| | | 210DT | 187.4 | 87.1 | 70.7 | 62.7 | 57.5 | 50.8 | 46.7 | | 1.9 |
| | | 250DT | 214.0 | 97.3 | 79.0 | 70.0 | 64.2 | 56.8 | 52.1 | | 2.1 |
| | ※300 | 80DT | 36.5 | 8.4 | 7.1 | 6.0 | 5.3 | 4.8 | 3.9 | | 0.7 |
| | 300 | 110DT | 18.3 | 8.8 | 7.1 | 6.3 | 5.8 | 5.1 | 4.7 | 4.4 | 0.4 |
| | | 140DT | 63.9 | 27.7 | 24.2 | 21.4 | 19.7 | 17.4 | 16.0 | 14.9 | 0.7 |
| | | 180DT | 134.9 | 64.9 | 52.7 | 46.6 | 42.8 | 37.9 | 34.8 | 32.5 | 1.4 |
| | | 210DT | 189.2 | 86.2 | 69.4 | 60.2 | 56.1 | 48.2 | 45.1 | | 1.9 |
| | | 250DT | 214.6 | 94.4 | 76.6 | 67.9 | 62.3 | 55.1 | 50.6 | | 2.1 |

備注：○：1停留 ※：2停留 ●：3停留 ☆：4停留

# DT型分割器扭矩參數表

| 分割等份S | 轉位角度θ | 規格 | 靜扭力Ts (kgf-m) | 動扭力(kgf-m) 分割回轉速N(rpm) 50 | 100 | 150 | 200 | 300 | 400 | 500 | 摩擦扭力 Tx(kgf-m) |
|---|---|---|---|---|---|---|---|---|---|---|---|
| 20 | ※330 | 80DT | 38.1 | 8.1 | 6.9 | 5.7 | 4.9 | 4.3 | 3.6 | | 0.7 |
| | 330 | 110DT | 18.4 | 8.5 | 6.9 | 6.1 | 5.6 | 5.0 | 4.6 | 4.3 | 0.3 |
| | | 140DT | 64.1 | 27.7 | 23.6 | 20.9 | 19.1 | 16.9 | 15.6 | 14.5 | 0.7 |
| | | 180DT | 135.3 | 63.1 | 51.3 | 45.4 | 41.7 | 36.9 | 33.8 | 31.6 | 1.4 |
| | | 210DT | 191.2 | 84.7 | 67.6 | 58.1 | 54.1 | 46.3 | 42.1 | | 2.1 |
| | | 250DT | 215.0 | 91.8 | 74.6 | 66.0 | 60.6 | 53.6 | 49.2 | | 1.9 |
| 24 | ※90 | 80DT | 18.2 | 4.9 | 3.1 | 2.2 | 1.7 | | | | 0.6 |
| | 90 | 110DT | 7.9 | 5.91 | 4.8 | 4.2 | 3.9 | | | | 0.4 |
| | | 140DT | 54.6 | 18.9 | 18.9 | 18.9 | 18.9 | 18.9 | | | 0.8 |
| | | 180DT | 72.9 | 32.9 | 32.9 | 32.9 | 32.5 | | | | 1.3 |
| | | 210DT | 110.2 | 58.4 | 51.3 | 46.7 | 43.2 | | | | 1.7 |
| | | 250DT | 107.2 | 65.7 | 53.3 | 47.2 | 43.3 | 38.4 | | | 1.5 |
| | ※120 | 80DT | 18.2 | 5.0 | 3.1 | 2.3 | 1.8 | | | | 0.6 |
| | 120 | 110DT | 8.5 | 5.6 | 4.6 | 4.0 | 3.7 | 3.3 | | | 0.3 |
| | | 140DT | 57.5 | 19.4 | 19.4 | 19.4 | 19.4 | 19.4 | 19.4 | | 0.7 |
| | | 180DT | 76.1 | 33.7 | 33.7 | 33.2 | 30.4 | 26.9 | | | 1.2 |
| | | 210DT | 113.2 | 59.8 | 52.2 | 48.1 | 44.1 | 39.0 | | | 1.9 |
| | | 250DT | 162.7 | 94.7 | 76.9 | 68.1 | 62.5 | | | | 1.5 |
| | ※150 | 80DT | 22.1 | 8.0 | 6.2 | 5.8 | 4.9 | 4.5 | 3.7 | | 0.6 |
| | 150 | 110DT | 8.8 | 5.3 | 4.3 | 3.8 | 3.5 | 3.1 | 2.9 | | 0.3 |
| | | 140DT | 59.1 | 19.7 | 19.7 | 19.7 | 19.7 | 19.7 | 18.7 | 17.5 | 0.7 |
| | | 180DT | 77.8 | 34.0 | 34.0 | 31.4 | 28.8 | 25.5 | 23.4 | | 1.2 |
| | | 210DT | 115.3 | 57.7 | 50.5 | 45.4 | 41.7 | 36.9 | | | 1.9 |
| | | 250DT | 165.3 | 89.3 | 72.5 | 64.2 | 58.9 | | | | 1.5 |
| | ※180 | 80DT | 23.5 | 8.5 | 6.8 | 6.0 | 5.2 | 4.8 | 4.1 | | 0.6 |
| | 180 | 110DT | 17.9 | 10.7 | 9.7 | 7.7 | 7.1 | 6.3 | 5.7 | 5.4 | 0.4 |
| | | 140DT | 60.0 | 19.8 | 19.8 | 19.8 | 19.8 | 19.4 | 17.8 | 16.7 | 0.7 |
| | | 180DT | 78.7 | 34.2 | 33.7 | 29.9 | 27.4 | 24.3 | 22.3 | | 1.2 |
| | | 210DT | 116.4 | 55.9 | 48.8 | 43.2 | 39.6 | 35.1 | 32.2 | | 1.9 |
| | | 250DT | 166.7 | 84.9 | 68.9 | 61.0 | 56.0 | 49.6 | | | 1.9 |
| | ※210 | 80DT | 29.0 | 8.2 | 6.8 | 6.1 | 5.2 | 4.8 | 4.1 | | 0.6 |
| | 210 | 110DT | 18.1 | 10.3 | 8.4 | 7.4 | 6.8 | 6.0 | 5.5 | 5.2 | 0.4 |
| | | 140DT | 60.5 | 19.9 | 19.9 | 19.9 | 19.9 | 18.6 | 17.1 | 16.0 | 0.7 |
| | | 180DT | 79.3 | 34.4 | 32.3 | 28.6 | 26.3 | 23.3 | 21.3 | 19.9 | 1.2 |
| | | 210DT | 117.1 | 54.5 | 46.7 | 41.3 | 38.0 | 33.7 | 30.8 | | 1.8 |
| | | 250DT | 167.6 | 81.3 | 66.0 | 58.4 | 53.6 | 47.5 | | | 1.5 |
| | ※240 | 80DT | 30.2 | 8.3 | 6.5 | 5.7 | 4.9 | 4.2 | 3.8 | | 0.6 |
| | 240 | 110DT | 18.3 | 9.9 | 8.1 | 7.2 | 6.6 | 5.8 | 5.3 | 5.0 | 0.4 |
| | | 140DT | 60.9 | 20.0 | 20.0 | 20.0 | 20.0 | 18.0 | 16.5 | 15.4 | 0.7 |
| | | 180DT | 79.7 | 34.4 | 31.1 | 27.6 | 25.3 | 22.4 | 20.5 | 19.2 | 1.2 |
| | | 210DT | 118.2 | 53.2 | 45.2 | 40.1 | 36.4 | 31.2 | 29.3 | | 1.8 |
| | | 250DT | 168.2 | 78.2 | 63.5 | 56.3 | 51.6 | 45.7 | | | 1.5 |
| | ※270 | 80DT | 31.5 | 9.2 | 8.0 | 7.1 | 6.3 | 5.8 | 4.3 | | 0.6 |
| | 270 | 110DT | 18.4 | 9.6 | 7.8 | 6.9 | 6.4 | 5.6 | 5.2 | 4.8 | 0.3 |
| | | 140DT | 61.2 | 20.0 | 20.0 | 20.0 | 19.6 | 17.4 | 15.9 | 14.9 | 0.7 |
| | | 180DT | 79.9 | 34.5 | 30.1 | 26.7 | 24.5 | 21.7 | 19.9 | 18.6 | 1.2 |
| | | 210DT | 117.9 | 52.1 | 43.5 | 38.5 | 35.4 | 31.3 | 28.7 | 26.8 | 1.8 |
| | | 250DT | 168.7 | 75.6 | 61.4 | 54.4 | 49.9 | 44.2 | 40.5 | | 1.5 |
| | ※300 | 80DT | 32.7 | 8.4 | 6.7 | 5.9 | 5.1 | 4.4 | 4.0 | | 0.6 |
| | 300 | 110DT | 18.5 | 9.4 | 7.6 | 6.7 | 6.2 | 5.5 | 5.0 | 4.7 | 0.3 |
| | | 140DT | 61.3 | 20.1 | 20.1 | 20.1 | 19.0 | 16.9 | 15.5 | 14.5 | 0.7 |
| | | 180DT | 80.1 | 34.5 | 29.2 | 25.9 | 23.7 | 21.0 | 19.3 | 18.0 | 1.2 |
| | | 210DT | 118.4 | 51.6 | 41.8 | 36.7 | 34.2 | 30.1 | 26.4 | 24.2 | 1.8 |
| | | 250DT | 169.0 | 73.3 | 59.5 | 52.7 | 48.4 | 42.8 | 39.3 | | 1.5 |
| | ※330 | 80DT | 33.2 | 8.2 | 6.4 | 5.3 | 4.8 | 4.0 | 3.6 | | 0.6 |
| | 330 | 110DT | 18.6 | 9.1 | 7.4 | 6.5 | 6.0 | 5.3 | 4.9 | 4.6 | 0.3 |
| | | 140DT | 61.5 | 20.1 | 20.1 | 20.1 | 18.5 | 16.4 | 15.0 | 14.1 | 0.7 |
| | | 180DT | 80.3 | 34.6 | 28.4 | 25.2 | 23.1 | 20.4 | 18.7 | 17.5 | 1.2 |
| | | 210DT | 119.2 | 49.8 | 41.0 | 35.2 | 33.1 | 29.1 | 24.6 | 22.8 | 1.8 |
| | | 250DT | 169.2 | 71.3 | 57.9 | 51.3 | 47.0 | 41.6 | 38.2 | | 1.5 |
| 30 | ※90 | 80DT | 17.0 | 4.8 | 3.1 | 2.0 | 1.6 | 1.2 | 1.0 | | 0.6 |
| | | 110DT | 37.0 | 13.6 | 13.6 | 13.6 | 13.6 | 13.6 | | | 0.7 |

| 分割等份S | 轉位角度θ | 規格 | 靜扭力Ts (kgf-m) | 動扭力(kgf-m) 分割回轉速N(rpm) 50 | 100 | 150 | 200 | 300 | 400 | 500 | 摩擦扭力 Tx(kgf-m) |
|---|---|---|---|---|---|---|---|---|---|---|---|
| 30 | ※90 | 140DT | 49.6 | 24.5 | 24.5 | 24.5 | 22.7 | | | | 0.9 |
| | | 180DT | 102.6 | 73.4 | 59.6 | 52.5 | | | | | 1.7 |
| | | 210DT | 167.3 | 101.2 | 81.2 | 73.4 | | | | | 2.1 |
| | | 250DT | 216.5 | 139.4 | 113.3 | | | | | | 2.9 |
| | ※120 | 80DT | 18.1 | 5.1 | 3.3 | 2.3 | 1.8 | 1.3 | 1.1 | | 0.6 |
| | | 110DT | 40.5 | 14.2 | 14.2 | 14.2 | 14.2 | 14.2 | | | 0.7 |
| | | 140DT | 60.5 | 38.3 | 31.1 | 27.6 | 25.3 | | | | 0.9 |
| | | 180DT | 114.3 | 71.1 | 57.7 | 51.1 | 46.9 | | | | 1.6 |
| | | 210DT | 183.1 | 98.5 | 79.9 | 70.8 | 65.0 | | | | 2.1 |
| | | 250DT | 233.3 | 132.8 | 107.8 | 95.5 | | | | | 2.7 |
| | ※150 | 80DT | 18.9 | 5.4 | 3.5 | 2.6 | 2.1 | 1.6 | 1.3 | | 0.6 |
| | | 110DT | 42.6 | 14.6 | 14.6 | 14.6 | 14.6 | 13.6 | 12.5 | 11.6 | 0.6 |
| | | 140DT | 64.0 | 36.9 | 30.0 | 26.5 | 24.3 | 21.6 | | | 0.9 |
| | | 180DT | 147.5 | 87.8 | 71.3 | 63.2 | 57.9 | 51.3 | | | 1.7 |
| | | 210DT | 224.6 | 126.1 | 102.4 | 90.7 | 83.2 | 73.7 | | | 2.3 |
| | | 250DT | 301.7 | 164.4 | 133.5 | 118.2 | 108.5 | | | | 2.9 |
| | ※180 | 80DT | 23.2 | 6.8 | 5.0 | 3.7 | 3.1 | 2.7 | 2.4 | | 0.6 |
| | | 110DT | 46.4 | 20.6 | 20.4 | 18.0 | 16.5 | 14.6 | 13.4 | 12.1 | 0.6 |
| | | 140DT | 66.2 | 35.5 | 28.9 | 25.6 | 23.4 | 20.8 | 19.0 | | 0.8 |
| | | 180DT | 153.0 | 84.7 | 68.8 | 60.9 | 55.9 | 49.5 | | | 1.7 |
| | | 210DT | 230.7 | 121.1 | 98.4 | 87.1 | 79.8 | 70.7 | | | 2.3 |
| | | 250DT | 308.5 | 157.4 | 127.9 | 113.2 | 103.8 | | | | 2.8 |
| | ※210 | 80DT | 24.5 | 6.7 | 4.8 | 3.8 | 3.0 | 2.5 | 2.0 | | 0.6 |
| | | 110DT | 47.3 | 20.8 | 19.6 | 17.4 | 15.9 | 14.1 | 12.9 | 11.7 | 0.6 |
| | | 140DT | 67.7 | 34.3 | 27.9 | 24.7 | 22.6 | 20.0 | 18.4 | 18.6 | 0.8 |
| | | 180DT | 156.6 | 81.8 | 66.5 | 58.9 | 54.0 | 47.8 | 43.8 | | 1.7 |
| | | 210DT | 234.7 | 116.5 | 94.7 | 83.9 | 76.9 | 68.1 | | | 2.3 |
| | | 250DT | 312.8 | 151.3 | 122.9 | 108.9 | 99.9 | | | | 2.8 |
| | ※240 | 80DT | 26.1 | 6.8 | 4.8 | 3.7 | 3.1 | 2.4 | 2.2 | | 0.6 |
| | | 110DT | 47.8 | 20.9 | 19.0 | 16.8 | 15.4 | 13.6 | 12.5 | 11.3 | 0.6 |
| | | 140DT | 68.7 | 33.2 | 27.0 | 23.9 | 21.9 | 19.4 | 17.8 | 16.1 | 0.8 |
| | | 180DT | 159.1 | 79.2 | 64.4 | 57.0 | 52.3 | 46.3 | 42.5 | 40.9 | 1.7 |
| | | 210DT | 236.2 | 114.2 | 92.6 | 81.9 | 74.8 | 66.5 | | | 2.3 |
| | | 250DT | 315.8 | 146.1 | 118.7 | 105.1 | 96.4 | | | | 2.7 |
| | ※270 | 80DT | 27.5 | 7.2 | 5.3 | 4.4 | 3.4 | 2.7 | 2.4 | | 0.6 |
| | | 110DT | 48.2 | 21.0 | 18.4 | 16.3 | 14.9 | 13.2 | 12.1 | 11.0 | 0.6 |
| | | 140DT | 69.4 | 32.2 | 26.2 | 23.2 | 21.2 | 18.8 | 17.3 | 15.7 | 0.8 |
| | | 180DT | 167.0 | 81.5 | 66.2 | 58.6 | 53.8 | 47.6 | 43.7 | 39.7 | 1.7 |
| | | 210DT | 223.5 | 104.0 | 84.5 | 74.7 | 68.6 | 60.7 | 55.7 | | 2.1 |
| | | 250DT | 317.8 | 141.5 | 114.9 | 101.7 | 93.3 | 82.6 | | | 2.7 |
| | ※300 | 80DT | 28.1 | 7.5 | 55 | 5.4 | 3.6 | 2.8 | 2.5 | | 0.6 |
| | | 110DT | 48.5 | 21.1 | 17.9 | 15.8 | 14.5 | 12.9 | 11.8 | 10.7 | 0.6 |
| | | 140DT | 69.9 | 31.3 | 25.4 | 22.5 | 20.7 | 18.3 | 16.8 | 15.3 | 0.8 |
| | | 180DT | 168.3 | 79.3 | 64.4 | 57.0 | 52.3 | 46.3 | 42.5 | 38.7 | 1.7 |
| | | 210DT | 224.3 | 102.1 | 83.1 | 73.2 | 67.5 | 58.9 | 53.2 | | 2.1 |
| | | 250DT | 319.3 | 137.4 | 111.6 | 98.8 | 90.6 | 80.3 | | | 2.7 |
| | ※330 | 80DT | 28.7 | 7.5 | 5.6 | 4.4 | 3.5 | 2.7 | 2.4 | | 0.6 |
| | | 110DT | 48.8 | 21.1 | 17.4 | 15.4 | 14.1 | 12.5 | 11.5 | | 0.6 |
| | | 140DT | 70.3 | 30.5 | 24.8 | 21.9 | 20.1 | 17.8 | 16.4 | | 0.8 |
| | | 180DT | 169.4 | 77.3 | 62.8 | 55.6 | 51.0 | 45.2 | 41.4 | | 1.7 |
| | | 210DT | 225.1 | 101.6 | 82.0 | 71.4 | 65.9 | 57.1 | 51.2 | | 2.1 |
| | | 250DT | 320.4 | 133.7 | 108.6 | 96.2 | 88.2 | 78.1 | | | 2.6 |
| | ※90 | 80DT | 16.2 | 4.1 | 3.0 | 2.2 | 1.4 | 0.9 | 0.7 | | 0.6 |
| | | 110DT | 37.9 | 13.7 | 13.7 | 13.7 | 13.7 | 13.7 | | | 0.7 |
| | | 140DT | 50.9 | 24.8 | 24.8 | 24.8 | 23.6 | | | | 0.9 |
| | | 180DT | 105.5 | 76.2 | 61.9 | 54.8 | 50.3 | | | | 1.7 |
| | | 210DT | 158.4 | 103.2 | 84.6 | 74.9 | 68.3 | | | | 2.1 |
| | | 250DT | 220.8 | 144.0 | 117.0 | | | | | | 2.8 |
| | ※120 | 80DT | 16.4 | 4.3 | 3.1 | 2.3 | 1.5 | 1.0 | 0.8 | | 0.6 |
| | | 110DT | 41.2 | 14.3 | 14.3 | 14.3 | 14.3 | 14.3 | 13.4 | | 0.7 |
| | | 140DT | 61.6 | 39.6 | 32.2 | 28.5 | 26.1 | 23.1 | | | 0.9 |
| | | 180DT | 116.5 | 73.4 | 59.7 | 52.8 | 48.5 | | | | 1.6 |

備注：○：1停留 ※：2停留 ●：3停留 ☆：4停留

# DT型分割器扭矩參數表

| 分割等份 S | 轉位角度 θ | 規格 | 靜扭力 Ts (kgf-m) | 動扭力(kgf-m) 分割回轉速N(rpm) 50 | 100 | 150 | 200 | 300 | 400 | 500 | 摩擦扭力 Tx(kgf-m) |
|---|---|---|---|---|---|---|---|---|---|---|---|
| 32 | ※120 | 210DT | 169.7 | 101.5 | 82.5 | 73.0 | 67.1 | | | | 2.1 |
| | | 250DT | 236.3 | 136.7 | 111.0 | 98.3 | | | | | 2.7 |
| | ※150 | 80DT | 16.4 | 4.5 | 3.3 | 2.4 | 1.8 | 1.3 | 1.0 | | 0.6 |
| | | 110DT | 43.1 | 14.6 | 14.6 | 14.6 | 14.6 | 14.0 | 12.9 | | 0.6 |
| | | 140DT | 64.9 | 38.0 | 38.0 | 27.3 | 25.1 | 22.2 | | | 0.9 |
| | | 180DT | 149.6 | 90.5 | 90.5 | 65.1 | 59.7 | 52.9 | | | 1.7 |
| | | 210DT | 226.9 | 129.7 | 129.7 | 94.7 | 85.6 | 75.8 | | | 2.3 |
| | | 250DT | 304.3 | 168.9 | 168.9 | 121.4 | 111.4 | | | | 2.9 |
| | ※180 | 80DT | 20.2 | 5.2 | 3.5 | 2.5 | 1.9 | 1.4 | 1.1 | | 0.6 |
| | | 110DT | 44.2 | 14.8 | 14.8 | 14.8 | 14.8 | 13.4 | 12.3 | 11.5 | 0.6 |
| | | 140DT | 66.9 | 36.5 | 29.7 | 26.3 | 24.1 | 21.3 | 19.6 | | 0.8 |
| | | 180DT | 154.6 | 87.2 | 70.8 | 62.7 | 57.5 | 50.9 | | | 1.7 |
| | | 210DT | 232.5 | 124.3 | 101.0 | 89.4 | 82.0 | 72.6 | | | 2.3 |
| | | 250DT | 310.5 | 161.5 | 131.2 | 116.1 | 106.5 | | | | 2.8 |
| | ※210 | 80DT | 21.0 | 5.5 | 3.6 | 2.7 | 2.0 | 1.6 | 1.3 | | 0.6 |
| | | 110DT | 44.9 | 15.0 | 15.0 | 15.0 | 14.6 | 12.9 | 11.9 | 11.1 | 0.6 |
| | | 140DT | 68.2 | 35.2 | 28.6 | 25.3 | 23.2 | 20.6 | 18.9 | | 0.8 |
| | | 180DT | 157.9 | 84.1 | 68.3 | 60.5 | 55.5 | 49.1 | 45.1 | | 1.7 |
| | | 210DT | 236.1 | 119.5 | 97.1 | 86.1 | 78.9 | 69.8 | | | 2.2 |
| | | 250DT | 314.3 | 155.1 | 126.0 | 111.6 | 102.3 | | | | 2.7 |
| | ※240 | 80DT | 22.1 | 5.5 | 3.6 | 2.7 | 2.0 | 1.7 | 1.2 | | 0.6 |
| | | 110DT | 45.4 | 15.0 | 5.0 | 15.0 | 14.1 | 12.6 | 11.5 | 10.7 | 0.6 |
| | | 140DT | 69.1 | 34.1 | 27.7 | 24.5 | 22.5 | 19.9 | 18.3 | 17.1 | 0.8 |
| | | 180DT | 160.2 | 81.4 | 66.1 | 58.5 | 53.7 | 47.5 | 43.6 | | 1.6 |
| | | 210DT | 238.2 | 117.5 | 96.3 | 84.2 | 77.3 | 68.5 | | | 2.2 |
| | | 250DT | 316.9 | 149.7 | 121.6 | 107.6 | 98.7 | 87.4 | | | 2.7 |
| | ※270 | 80DT | 22.9 | 5.6 | 4.9 | 12.6 | 1.9 | 1.5 | 1.0 | | 0.6 |
| | | 110DT | 45.8 | 15.1 | 15.1 | 14.9 | 13.7 | 12.1 | 11.1 | 10.4 | 0.6 |
| | | 140DT | 69.7 | 33.0 | 26.8 | 23.8 | 21.8 | 19.3 | 17.7 | 16.6 | 0.8 |
| | | 180DT | 167.8 | 83.7 | 67.9 | 60.2 | 55.2 | 48.9 | 44.8 | 41.9 | 1.7 |
| | | 210DT | 244.4 | 106.6 | 86.6 | 76.7 | 70.3 | 62.3 | 57.1 | | 2.1 |
| | | 250DT | 318.8 | 144.9 | 117.7 | 104.2 | 95.6 | 84.6 | | | 2.7 |
| | ※300 | 80DT | 23.2 | 5.6 | 3.8 | 2.7 | 1.8 | 1.6 | 1.1 | | 0.6 |
| | | 110DT | 46.0 | 15.1 | 15.1 | 14.5 | 13.3 | 11.8 | 10.8 | 10.1 | 0.6 |
| | | 140DT | 70.2 | 32.1 | 26.1 | 23.1 | 21.2 | 18.8 | 17.2 | 16.1 | 0.8 |
| | | 180DT | 169.1 | 81.3 | 66.1 | 58.5 | 53.7 | 47.5 | 43.6 | 40.8 | 1.7 |
| | | 210DT | 246.3 | 105.4 | 85.1 | 74.9 | 68.9 | 60.3 | 54.9 | | 2.1 |
| | | 250DT | 320.1 | 140.7 | 114.2 | 101.2 | 92.8 | 82.2 | | | 2.7 |
| | ※330 | 80DT | 23.4 | 5.7 | 3.9 | 2.8 | 1.8 | 1.5 | 1.0 | | 0.6 |
| | | 110DT | 46.2 | 15.2 | 15.2 | 14.1 | 12.9 | 11.5 | 10.5 | 9.8 | 0.6 |
| | | 140DT | 70.5 | 31.3 | 25.4 | 22.5 | 20.6 | 18.3 | 16.8 | 15.7 | 0.8 |
| | | 180DT | 170.0 | 79.3 | 64.4 | 57.0 | 52.3 | 46.3 | 42.5 | 39.7 | 1.7 |
| | | 210DT | 251.3 | 103.2 | 84.0 | 73.2 | 67.1 | 58.4 | 52.6 | | 2.1 |
| | | 250DT | 321.1 | 136.9 | 111.2 | 98.5 | 90.3 | 80.0 | | | 2.6 |
| 40 | ☆90 | 80DT | 19.0 | 6.2 | 4.8 | 3.9 | 3.0 | 2.6 | 2.0 | | 0.7 |
| | ※90 | 110DT | 14.8 | 11.3 | 9.2 | 8.1 | 7.5 | | | | 0.4 |
| | | 140DT | 52.0 | 18.5 | 18.5 | 18.5 | 18.5 | | | | 0.8 |
| | | 180DT | 77.8 | 54.8 | 44.5 | 39.4 | | | | | 1.4 |
| | | 210DT | 125.1 | 83.1 | 69.4 | 60.3 | 56.1 | | | | 1.8 |
| | | 250DT | 185.7 | 120.5 | 97.8 | | | | | | 2.3 |
| | ☆120 | 80DT | 20.5 | 6.4 | 5.0 | 4.2 | 3.3 | 2.9 | 2.3 | | 0.7 |
| | ※120 | 110DT | 16.2 | 10.8 | 8.8 | 7.8 | 7.2 | 6.3 | | | 0.4 |
| | | 140DT | 55.8 | 19.1 | 19.1 | 19.1 | 19.1 | 19.1 | | | 0.8 |
| | | 180DT | 83.4 | 52.1 | 42.3 | 37.5 | 34.4 | | | | 1.4 |
| | | 210DT | 138.9 | 82.6 | 67.1 | 59.4 | 54.5 | | | | 1.8 |
| | | 250DT | 194.5 | 113.1 | 91.8 | 81.3 | | | | | 2.2 |
| | ☆150 | 80DT | 24.0 | 7.8 | 6.5 | 5.6 | 4.6 | 4.4 | 4.0 | | 0.7 |
| | ※150 | 110DT | 17.0 | 10.4 | 8.4 | 7.5 | 6.9 | 6.1 | | | 0.4 |
| | | 140DT | 57.9 | 19.5 | 19.5 | 19.5 | 19.5 | 19.0 | | | 0.7 |
| | | 180DT | 86.5 | 49.6 | 40.3 | 35.7 | 32.7 | | | | 1.3 |
| | | 210DT | 134.9 | 75.5 | 61.3 | 54.3 | 49.8 | | | | 1.7 |
| | | 250DT | 207.6 | 114.3 | 92.8 | 82.2 | 75.4 | | | | 2.2 |

| 分割等份 S | 轉位角度 θ | 規格 | 靜扭力 Ts (kgf-m) | 動扭力(kgf-m) 分割回轉速N(rpm) 50 | 100 | 150 | 200 | 300 | 400 | 500 | 摩擦扭力 Tx(kgf-m) |
|---|---|---|---|---|---|---|---|---|---|---|---|
| 40 | ☆180 | 80DT | 26.1 | 8.1 | 6.7 | 5.6 | 4.5 | 4.5 | 4.1 | | 0.7 |
| | ※180 | 110DT | 17.5 | 10.0 | 8.1 | 7.2 | 6.6 | 5.8 | 5.4 | | 0.4 |
| | | 140DT | 62.0 | 27.2 | 27.2 | 24.6 | 22.6 | 20.0 | 18.3 | | 0.8 |
| | | 180DT | 130.5 | 74.3 | 60.4 | 53.5 | 49.1 | 43.4 | 39.8 | | 1.5 |
| | | 210DT | 183.7 | 97.4 | 79.1 | 70.0 | 64.2 | 56.7 | | | 2.0 |
| | | 250DT | 210.4 | 108.9 | 88.5 | 78.3 | 71.8 | | | | 2.2 |
| | ☆210 | 80DT | 30.1 | 9.2 | 7.6 | 6.6 | 5.9 | 5.4 | 4.6 | | 0.7 |
| | ※210 | 110DT | 17.9 | 9.6 | 7.8 | 6.9 | 6.3 | 5.6 | 5.2 | 16.5 | 0.4 |
| | | 140DT | 62.8 | 27.4 | 26.7 | 23.6 | 21.7 | 19.2 | 17.6 | | 0.7 |
| | | 180DT | 132.2 | 71.5 | 58.1 | 51.4 | 47.2 | 41.8 | 38.3 | | 1.4 |
| | | 210DT | 185.5 | 93.4 | 75.9 | 67.2 | 61.7 | 54.6 | | | 2.0 |
| | | 250DT | 212.1 | 104.4 | 84.8 | 75.1 | 68.9 | | | 4.7 | 2.2 |
| | ☆240 | 80DT | 33.7 | 8.8 | 7.5 | 6.4 | 5.7 | 5.2 | 4.4 | 15.9 | 0.7 |
| | ※240 | 110DT | 18.1 | 9.3 | 7.6 | 6.7 | 6.1 | 5.4 | 5.0 | 34.6 | 0.4 |
| | | 140DT | 63.3 | 27.5 | 25.8 | 22.8 | 20.9 | 18.5 | 17.0 | | 0.7 |
| | | 180DT | 133.4 | 69.0 | 56.0 | 49.6 | 45.5 | 40.3 | 37.0 | | 1.4 |
| | | 210DT | 186.2 | 92.3 | 74.6 | 66.3 | 59.2 | 53.2 | | | 1.8 |
| | | 250DT | 213.2 | 100.6 | 81.7 | 72.3 | 66.4 | | | 4.5 | 2.1 |
| | ☆270 | 80DT | 35.2 | 8.6 | 7.3 | 6.2 | 5.5 | 5.0 | 4.1 | 15.4 | 0.7 |
| | ※270 | 110DT | 18.2 | 9.0 | 7.3 | 6.5 | 5.9 | 5.3 | 4.8 | 33.5 | 0.4 |
| | | 140DT | 63.7 | 27.6 | 24.9 | 22.1 | 20.3 | 17.9 | 16.4 | | 0.7 |
| | | 180DT | 134.3 | 66.8 | 54.3 | 48.0 | 44.1 | 39.0 | 35.8 | | 1.4 |
| | | 210DT | 187.4 | 87.1 | 70.7 | 62.7 | 57.5 | 50.8 | | | 1.9 |
| | | 250DT | 214.0 | 97.3 | 79.0 | 70.0 | 64.2 | 56.8 | | 4.4 | 2.1 |
| | ☆300 | 80DT | 36.5 | 8.4 | 7.1 | 6.0 | 5.3 | 4.8 | 3.9 | 14.9 | 0.7 |
| | ※300 | 110DT | 18.3 | 8.8 | 7.1 | 6.3 | 5.8 | 5.1 | 4.7 | 32.5 | 0.4 |
| | | 140DT | 63.9 | 27.7 | 24.2 | 21.4 | 19.7 | 17.4 | 16.0 | | 0.7 |
| | | 180DT | 134.9 | 64.9 | 52.7 | 46.6 | 42.8 | 37.9 | 34.8 | | 1.4 |
| | | 210DT | 188.2 | 86.3 | 68.4 | 60.2 | 55.1 | 48.6 | | | 1.9 |
| | | 250DT | 214.6 | 94.4 | 76.6 | 67.9 | 62.3 | 55.1 | | 4.3 | 2.1 |
| | ☆330 | 80DT | 38.1 | 8.1 | 6.9 | 5.7 | 4.9 | 4.3 | 3.6 | 14.5 | 0.7 |
| | ※330 | 110DT | 18.4 | 8.5 | 6.9 | 6.1 | 5.6 | 5.0 | 4.6 | 31.6 | 0.3 |
| | | 140DT | 64.1 | 27.7 | 23.6 | 20.9 | 19.1 | 16.9 | 15.5 | | 0.7 |
| | | 180DT | 135.3 | 63.1 | 51.3 | 45.4 | 41.7 | 36.9 | 33.8 | | 1.4 |
| | | 210DT | 190.3 | 85.4 | 67.1 | 59.2 | 53.6 | 46.3 | | | 1.9 |
| | | 250DT | 215.0 | 91.8 | 74.6 | 66.0 | 60.6 | 53.6 | | | 2.1 |
| 48 | ☆90 | 80DT | 18.2 | 4.9 | 3.1 | 2.2 | 1.7 | | | | 0.6 |
| | ※90 | 110DT | 7.9 | 5.9 | 4.8 | 4.2 | 3.9 | | | | 0.4 |
| | | 140DT | 54.6 | 18.9 | 18.9 | 18.9 | 18.9 | | | | 0.8 |
| | | 180DT | 72.9 | 32.9 | 32.9 | 32.9 | 32.5 | | | | 1.3 |
| | | 210DT | 110.2 | 57.6 | 51.0 | 46.8 | 42.9 | | | | 1.5 |
| | | 250DT | 107.2 | 65.7 | 53.3 | 47.2 | 43.3 | | | | 0.6 |
| | ☆120 | 80DT | 18.2 | 5.0 | 3.1 | 2.3 | 1.8 | | | | 0.3 |
| | ※120 | 110DT | 8.5 | 5.6 | 4.6 | 4.0 | 3.7 | | | | 0.7 |
| | | 140DT | 57.5 | 19.4 | 19.4 | 19.4 | 19.4 | 19.4 | | | 1.2 |
| | | 180DT | 76.1 | 33.7 | 33.7 | 33.2 | 30.4 | | | | 1.9 |
| | | 210DT | 113.2 | 59.8 | 52.2 | 48.1 | 44.1 | | | | 1.5 |
| | | 250DT | 162.7 | 94.7 | 76.9 | 68.1 | | | | | 0.6 |
| | ☆150 | 80DT | 22.1 | 8 | 6.2 | 5.8 | 4.9 | 4.5 | 3.7 | 18.7 | 0.3 |
| | ※150 | 110DT | 8.8 | 5.3 | 4.3 | 3.8 | 3.5 | | | | 0.7 |
| | | 140DT | 59.1 | 19.7 | 19.7 | 19.7 | 19.7 | 19.7 | 19.7 | | 1.2 |
| | | 180DT | 77.8 | 34.0 | 34.0 | 31.4 | 28.8 | | | | 1.9 |
| | | 210DT | 115.3 | 57.7 | 50.5 | 46.9 | 43.3 | | | | 1.5 |
| | | 250DT | 165.3 | 89.3 | 72.5 | 64.2 | | | | | 0.6 |
| | ☆180 | 80DT | 23.5 | 8.5 | 6.8 | 6.0 | 5.2 | 4.8 | 4.1 | | 0.4 |
| | ※180 | 110DT | 17.9 | 10.7 | 8.7 | 7.7 | 7.1 | 6.3 | 5.7 | | 0.7 |
| | | 140DT | 60.0 | 19.8 | 19.8 | 19.8 | 19.8 | 19.4 | 17.8 | | 1.2 |
| | | 180DT | 78.7 | 34.2 | 33.7 | 29.8 | 27.4 | 24.3 | | | 1.9 |
| | | 210DT | 116.4 | 55.9 | 48.8 | 43.2 | 39.6 | | | | 1.5 |
| | | 250DT | 166.7 | 84.9 | 68.9 | 61.0 | 56.0 | | | | 3.9 |
| | ☆210 | 80DT | 29.0 | 8.2 | 6.8 | 6.1 | 5.2 | 4.8 | 4.1 | | 0.6 |
| | ※210 | 110DT | 18.1 | 10.3 | 8.4 | 7.4 | 6.8 | 6.0 | 5.5 | | 0.4 |

備注：○：1停留 ※：2停留 ●：3停留 ☆：4停留

# DT型分割器扭矩參數表

| 分割等份S | 轉位角度θ | 規格 | 靜扭力Ts (kgf-m) | 動扭力(kgf-m) 分割回轉速N(rpm) 50 | 100 | 150 | 200 | 300 | 400 | 500 | 摩擦扭力 Tx(kgf.m) |
|---|---|---|---|---|---|---|---|---|---|---|---|
| 48 | ※210 | 140DT | 60.5 | 19.9 | 19.9 | 19.9 | 19.9 | 18.6 | 17.1 | | 0.7 |
| | | 180DT | 79.3 | 34.4 | 32.3 | 28.6 | 26.3 | 23.3 | | | 1.2 |
| | | 210DT | 117.1 | 54.5 | 46.7 | 41.4 | 36.9 | 32.7 | | | 1.5 |
| | | 250DT | 167.6 | 81.3 | 66.0 | 58.4 | 53.6 | | | | 1.8 |
| | ☆240 | 80DT | 30.2 | 8.3 | 6.5 | 5.7 | 7.2 | 4.9 | 4.2 | 3.8 | 0.6 |
| | ※240 | 110DT | 18.3 | 9.9 | 8.1 | 20.0 | 6.6 | 5.8 | 5.3 | 5.0 | 0.4 |
| | | 140DT | 60.9 | 20.0 | 20.0 | 27.6 | 20.0 | 18.0 | 16.5 | 15.4 | 0.7 |
| | | 180DT | 79.7 | 34.4 | 31.1 | 56.3 | 25.3 | 22.4 | 20.5 | | 1.2 |
| | | 210DT | 117.9 | 53.8 | 46.1 | 40.2 | 35.2 | 31.6 | | | 1.5 |
| | | 250DT | 168.2 | 78.2 | 63.5 | 171.4 | 51.6 | | | | 1.8 |
| | ☆270 | 80DT | 31.5 | 9.2 | 8.0 | 6.9 | 6.4 | 5.6 | 4.3 | 3.8 | 0.6 |
| | ※270 | 110DT | 18.4 | 9.6 | 7.8 | 7.0 | 6.4 | 5.6 | 5.2 | 4.8 | 0.3 |
| | | 140DT | 61.2 | 20.0 | 20.0 | 19.4 | 18.6 | 17.4 | 15.9 | 14.9 | 0.7 |
| | | 180DT | 79.9 | 34.5 | 30.1 | 27.4 | 23.2 | 21.7 | 19.9 | | 1.2 |
| | | 210DT | 117.9 | 52.1 | 43.5 | 37.3 | 33.8 | 30.3 | | | 1.5 |
| | | 250DT | 168.7 | 75.6 | 61.4 | 57.6 | 49.3 | 44.2 | | | 1.8 |
| | ☆300 | 80DT | 32.7 | 8.4 | 6.7 | 6.3 | 5.8 | 4.4 | 4.0 | 3.6 | 0.6 |
| | ※300 | 110DT | 18.5 | 9.4 | 7.6 | 6.8 | 6.2 | 5.5 | 5.0 | 4.6 | 0.3 |
| | | 140DT | 61.3 | 20.1 | 20.1 | 18.9 | 18.4 | 16.9 | 15.5 | 14.2 | 0.7 |
| | | 180DT | 80.1 | 34.5 | 29.2 | 26.2 | 24.4 | 21.0 | 19.3 | | 1.2 |
| | | 210DT | 118.6 | 50.6 | 42.1 | 36.5 | 32.1 | 29.6 | | | 1.5 |
| | | 250DT | 169.0 | 73.3 | 59.5 | 52.1 | 47.1 | 42.8 | | | 1.8 |
| | ☆330 | 80DT | 33.2 | 8.2 | 6.4 | 6.1 | 6.0 | 4.0 | 3.6 | | 0.6 |
| | ※330 | 110DT | 18.6 | 9.1 | 7.4 | 6.4 | 6.1 | 5.3 | 4.9 | 3.0 | 0.3 |
| | | 140DT | 61.5 | 20.1 | 20.1 | 17.4 | 17.2 | 16.4 | 15.0 | 14.1 | 0.7 |
| | | 180DT | 80.3 | 34.6 | 28.4 | 25.8 | 23.6 | 20.4 | 18.7 | 14.5 | 1.2 |
| | | 210DT | 119.2 | 49.2 | 41.3 | 35.4 | 30.6 | 28.5 | | | 1.5 |
| | | 250DT | 169.2 | 71.3 | 57.9 | 50.8 | 46.3 | 41.6 | | | 1.8 |
| 60 | ●90 | 110DT | 14.8 | 11.3 | 9.2 | 8.5 | 8.1 | | | | 0.4 |
| | | 140DT | 52.0 | 18.5 | 18.5 | 17.9 | | | | | 0.8 |
| | | 180DT | 77.8 | 54.8 | 44.5 | | | | | | 1.4 |
| | | 210DT | 93.2 | 74.8 | 68.5 | | | | | | 1.8 |
| | | 250DT | 185.7 | 120.5 | 97.8 | | | | | | 2.3 |
| | ●120 | 110DT | 16.2 | 10.8 | 8.8 | 7.8 | 7.2 | | | | 0.4 |
| | | 140DT | 55.8 | 19.1 | 19.1 | 19.1 | 19.1 | | | | 0.8 |
| | | 180DT | 83.4 | 52.1 | 42.3 | 37.5 | 34.4 | | | | 1.3 |
| | | 210DT | 95.6 | 73.2 | 66.9 | | | | | | 1.8 |
| | | 250DT | 194.5 | 113.1 | 91.8 | | | | | | 2.2 |
| | ●150 | 110DT | 17.0 | 10.4 | 8.4 | 7.5 | 6.9 | 6.1 | | | 0.4 |
| | | 140DT | 57.9 | 19.5 | 19.5 | 19.5 | 19.5 | 19.0 | | | 0.7 |
| | | 180DT | 86.5 | 49.6 | 40.3 | 35.7 | 32.7 | | | | 1.3 |
| | | 210DT | 97.6 | 71.6 | 64.7 | 56.9 | | | | | 1.8 |
| | | 250DT | 207.6 | 114.3 | 92.8 | 82.2 | | | | | 2.2 |
| | ●180 | 110DT | 17.5 | 10.0 | 8.1 | 7.2 | 6.6 | 5.8 | | | 0.4 |
| | | 140DT | 62.0 | 27.2 | 27.2 | 24.6 | 22.6 | 20.0 | | | 0.8 |
| | | 180DT | 130.5 | 74.3 | 60.4 | 53.5 | 49.1 | 43.4 | | | 1.5 |
| | | 210DT | 108.2 | 89.6 | 82.4 | 73.1 | | | | | 1.8 |
| | | 250DT | 210.4 | 108.9 | 88.5 | 78.3 | | | | | 2.2 |
| | ●210 | 110DT | 17.9 | 9.6 | 7.8 | 6.9 | 6.3 | 5.6 | 5.2 | | 0.4 |
| | | 140DT | 62.8 | 27.4 | 26.7 | 23.6 | 21.7 | 19.2 | 17.6 | | 0.7 |
| | | 180DT | 132.2 | 71.5 | 58.1 | 51.4 | 47.2 | 41.8 | | | 1.4 |
| | | 210DT | 112.1 | 87.5 | 80.0 | 69.2 | 64.3 | | | | 1.8 |
| | | 250DT | 212.1 | 104.4 | 84.8 | 75.1 | 68.9 | | | | 2.2 |
| | ●240 | 110DT | 18.1 | 9.3 | 7.6 | 6.7 | 6.1 | 5.4 | 5.0 | | 0.4 |
| | | 140DT | 63.3 | 27.5 | 25.8 | 22.8 | 20.9 | 18.5 | 17.0 | | 0.7 |
| | | 180DT | 133.4 | 69.0 | 56.0 | 49.6 | 45.5 | 40.3 | 37.0 | | 1.4 |
| | | 210DT | 114.5 | 85.2 | 78.6 | 67.1 | 63.2 | | | | 1.8 |
| | | 250DT | 213.2 | 100.6 | 81.7 | 72.3 | 66.4 | | | | 2.1 |
| | ●230 | 110DT | 18.2 | 9.0 | 7.3 | 6.5 | 5.9 | 5.3 | 4.8 | | 0.4 |
| | | 140DT | 63.7 | 27.6 | 24.9 | 22.1 | 20.3 | 17.9 | 16.4 | 15.4 | 0.7 |
| | | 180DT | 134.3 | 66.8 | 54.3 | 48.0 | 44.1 | 39.0 | 35.8 | | 1.4 |

| 分割等份S | 轉位角度θ | 規格 | 靜扭力Ts (kgf-m) | 動扭力(kgf-m) 分割回轉速N(rpm) 50 | 100 | 150 | 200 | 300 | 400 | 500 | 摩擦扭力 Tx(kgf.m) |
|---|---|---|---|---|---|---|---|---|---|---|---|
| 60 | ●270 | 210DT | 115.2 | 83.2 | 76.9 | 65.4 | 61.3 | | | | 1.8 |
| | | 250DT | 214.0 | 97.3 | 79.0 | 70.0 | 64.2 | | | | 2.1 |
| | ●300 | 110DT | 18.3 | 8.8 | 7.1 | 6.3 | 5.8 | 5.1 | 4.7 | 4.4 | 0.4 |
| | | 140DT | 63.9 | 27.7 | 24.2 | 21.4 | 19.7 | 17.4 | 16.0 | 14.9 | 0.7 |
| | | 180DT | 134.9 | 64.9 | 52.7 | 46.6 | 42.8 | 37.9 | 34.8 | | 1.4 |
| | | 210DT | 116.5 | 82.6 | 75.4 | 64.3 | 60.9 | | | | 1.8 |
| | | 250DT | 214.6 | 94.4 | 76.6 | 67.9 | 62.3 | | | | 2.1 |
| | ●330 | 110DT | 18.4 | 8.5 | 6.9 | 6.1 | 5.6 | 5.0 | 4.6 | 4.3 | 0.3 |
| | | 140DT | 64.1 | 27.7 | 23.6 | 20.9 | 19.1 | 16.9 | 15.5 | 14.5 | 0.4 |
| | | 180DT | 135.3 | 63.1 | 51.3 | 45.4 | 41.7 | 36.9 | 33.8 | 31.6 | 1.4 |
| | | 210DT | 117.8 | 81.9 | 74.3 | 63.6 | 59.4 | 47.6 | | | 1.8 |
| | | 250DT | 215.0 | 91.8 | 74.6 | 66.0 | 60.6 | 53.6 | | | 2.1 |
| 72 | ●90 | 110DT | 7.9 | 5.9 | 4.8 | 4.2 | | | | | 0.4 |
| | | 140DT | 54.6 | 18.9 | 18.9 | 18.9 | 18.9 | | | | 0.8 |
| | | 180DT | 72.9 | 32.9 | 32.9 | 32.9 | | | | | 1.3 |
| | | 210DT | 95.4 | 48.6 | 42.3 | 40.6 | | | | | 1.5 |
| | | 250DT | 107.2 | 65.7 | 53.3 | 47.2 | | | | | 1.7 |
| | ●120 | 110DT | 8.5 | 5.6 | 4.6 | 4.0 | 3.7 | | | | 0.3 |
| | | 140DT | 57.5 | 19.4 | 19.4 | 19.4 | 19.4 | | | | 0.7 |
| | | 180DT | 76.1 | 33.7 | 33.7 | 33.2 | 30.4 | | | | 1.2 |
| | | 210DT | 98.4 | 80.6 | 74.1 | | | | | | 1.6 |
| | | 250DT | 162.7 | 94.7 | 76.9 | | | | | | 1.9 |
| | ●150 | 110DT | 8.8 | 5.3 | 4.3 | 3.8 | 3.5 | | | | 0.3 |
| | | 140DT | 59.1 | 19.7 | 19.7 | 19.7 | 19.7 | 19.7 | | | 0.7 |
| | | 180DT | 77.8 | 34.0 | 34.0 | 31.4 | 28.8 | | | | 1.2 |
| | | 210DT | 99.5 | 82.3 | 65.2 | 58.4 | | | | | 1.6 |
| | | 250DT | 165.3 | 89.3 | 72.5 | 64.2 | | | | | 1.9 |
| | ●180 | 110DT | 17.9 | 10.7 | 8.7 | 7.7 | 7.1 | 6.3 | | | 0.4 |
| | | 140DT | 60.0 | 19.8 | 19.8 | 19.8 | 19.8 | 19.4 | 17.8 | | 0.7 |
| | | 180DT | 78.7 | 34.2 | 33.7 | 29.9 | 27.4 | | | | 1.2 |
| | | 210DT | 102.1 | 83.2 | 66.1 | 59.3 | | | | | 1.6 |
| | | 250DT | 166.7 | 84.9 | 68.9 | 61.0 | | | | | 1.9 |
| | ●210 | 110DT | 18.1 | 10.3 | 8.4 | 7.4 | 6.8 | 6.0 | 5.5 | | 0.4 |
| | | 140DT | 60.5 | 19.9 | 19.9 | 19.9 | 19.9 | 18.6 | 17.1 | | 0.7 |
| | | 180DT | 79.3 | 34.4 | 32.3 | 28.6 | 26.3 | 23.3 | | | 1.2 |
| | | 210DT | 103.4 | 79.6 | 63.2 | 54.1 | 50.2 | | | | 1.6 |
| | | 250DT | 167.6 | 81.3 | 66.0 | 58.4 | 53.6 | | | | 1.8 |
| | ●240 | 110DT | 18.3 | 9.9 | 8.1 | 7.2 | 6.6 | 5.8 | 5.3 | | 0.4 |
| | | 140DT | 60.9 | 20.0 | 20.0 | 20.0 | 20.0 | 18.0 | 16.5 | 15.4 | 0.7 |
| | | 180DT | 79.7 | 34.4 | 31.1 | 27.6 | 25.3 | 22.4 | | | 1.2 |
| | | 210DT | 103.8 | 76.4 | 60.2 | 52.3 | 49.7 | | | | 1.6 |
| | | 250DT | 168.2 | 78.2 | 63.5 | 56.3 | 51.6 | | | | 1.8 |
| | ●270 | 110DT | 18.4 | 9.6 | 7.8 | 6.9 | 6.4 | 5.6 | 5.2 | 4.8 | 0.3 |
| | | 140DT | 61.2 | 20.0 | 20.0 | 20.0 | 19.6 | 17.4 | 15.9 | 14.9 | 0.7 |
| | | 180DT | 79.9 | 34.5 | 30.1 | 26.7 | 24.5 | 21.7 | | | 1.2 |
| | | 210DT | 104.7 | 73.1 | 59.1 | 51.3 | 47.2 | 21.7 | | | 1.6 |
| | | 250DT | 168.7 | 75.6 | 61.4 | 54.4 | 49.9 | | | | 1.8 |
| | ●300 | 110DT | 18.5 | 9.4 | 7.6 | 6.7 | 6.2 | 5.5 | 5.0 | 4.7 | 0.3 |
| | | 140DT | 61.3 | 20.1 | 20.1 | 20.1 | 19.0 | 16.9 | 15.5 | 14.5 | 0.7 |
| | | 180DT | 80.1 | 34.5 | 29.2 | 25.9 | 23.7 | 21.0 | 19.3 | | 1.2 |
| | | 210DT | 105.3 | 71.8 | 57.3 | 48.6 | 45.2 | | | | 1.6 |
| | | 250DT | 169.0 | 73.3 | 59.5 | 52.7 | 48.4 | | | | 1.8 |
| | ●330 | 110DT | 18.6 | 9.1 | 7.4 | 6.5 | 6.0 | 5.3 | 4.9 | 4.6 | 0.3 |
| | | 140DT | 61.5 | 20.1 | 20.1 | 20.1 | 18.5 | 16.4 | 15.0 | 14.1 | 0.7 |
| | | 180DT | 80.3 | 34.6 | 28.4 | 25.2 | 23.1 | 20.4 | 18.7 | | 1.2 |
| | | 210DT | 106.2 | 70.2 | 55.8 | 46.2 | 44.3 | 38.2 | | | 1.6 |
| | | 250DT | 169.2 | 71.3 | 57.9 | 51.3 | 47.0 | 41.6 | | | 1.8 |

備注：○：1停留 ※：2停留 ●：3停留 ☆：4停留

# 超薄平臺桌面型

70DA、90DA、110DA、150DA

## 超薄平臺桌面型分割器概述

此系列機種之尺寸設計特性與平臺桌面型功能相似，可安裝旋轉盤與靜止面，旋轉盤驅動時可承受較大軸向負載及垂直徑向壓力，在輸出端有一凸起固定盤面及大孔徑空心軸，可搭配設置動態、靜態自動化周邊設備，可將動力源之電、油、氣管路設置於空心孔內，此系列機種廣泛應用於重負載、直結自動化設備之各類機械及產業機械等，作同步自動化間歇驅動。

## 超薄平臺桌面型 機種選購指定代號排列標示方法:

| SD | 90 | DA | 04 | 270 | 2 | R | S3 | VW | 1 | X |
|---|---|---|---|---|---|---|---|---|---|---|
| | a | b | c1 | c2 | d | e | f | g | h | I |

| a<br>規格 | b<br>機種 | c1<br>分割等份 | c2<br>驅動角 | d<br>凸輪運動曲綫 |
|---|---|---|---|---|
| 90D<br>90mm | DA<br>Type | 04<br>4 stop | 270<br>270° | 2<br>Ms曲綫 |
| 出力軸與入力軸之軸間距離<br>70D/90D<br>110D/150D | DA<br>超薄平臺桌面型 | 定位分割等份<br>4.5.6.<br>8.10.12.16<br>訂制規格<br>20.24.30<br>32.36.40.48 | 入力凸輪驅動出力軸分割之角度<br>90° /120°<br>150° /180°<br>210° /240°<br>270° /300° | 1 變形臺形曲綫MTS<br>2 變形正弦曲綫MS<br>3 變形等速度曲綫MCV50 |

| e<br>凸輪旋轉方向 | |
|---|---|
| R<br>間歇驅動之右旋向凸輪 | L<br>間歇驅動之左旋向凸輪 |
| R R2 R3 R4 | L L2 L3 L4 |

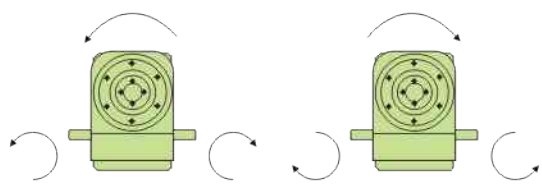

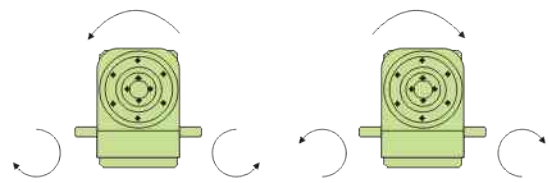

| f<br>入力軸安裝方向 | g<br>本體安裝螺絲孔面 | h<br>安裝位置 | i<br>特殊規格説明 |
|---|---|---|---|
| S3<br>T面及U面兩端 | VW<br>主殼及機體安裝螺絲孔在V及W面皆有固定孔 | 1<br>安裝位置如下圖 | X 訂購外部特殊指定要求<br>標準（不加符號）<br>X 特別指定注明 |

S1 衹有T面

S2 衹有U面

S3 T面及U面皆有

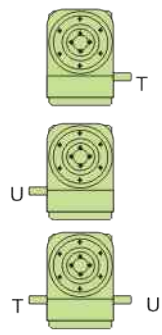


1 GL(W)

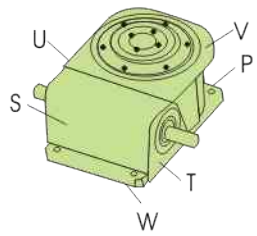


如何訂購
1、本體安裝螺絲孔面有V、P、S、T六面，客户可依指定固定面之位置
2、機種號碼表示入力凸輪及出力軸及螺絲孔安裝位置
3、訂購時，一定要在訂單上附上所需要的機種型號，不論是右旋凸輪或是左旋凸輪都有一定的選擇標準，同樣的，四種型式的運動曲綫（MT、MS、MCV50)也有選購標準

## 70DA

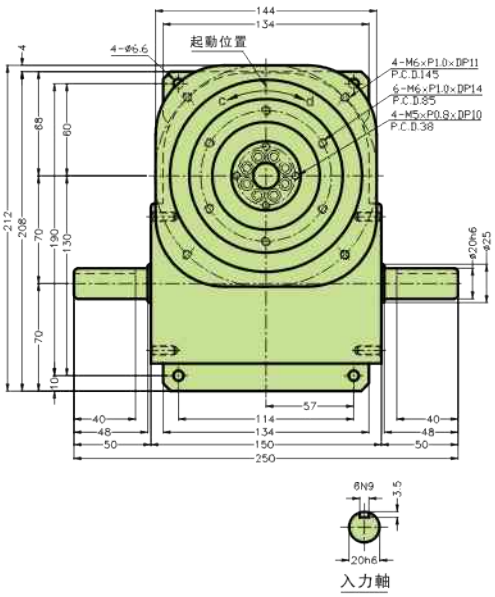


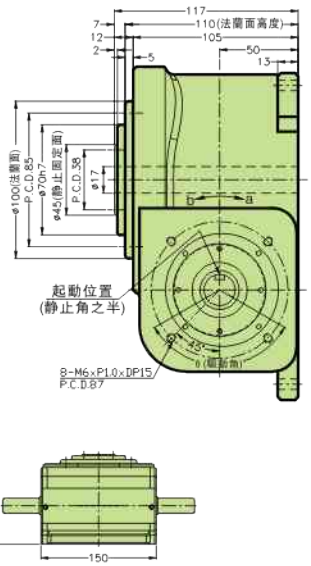


### 技術參數

| 項 目 | 符號 | 單位 | 數 值 | 項 目 | 符號 | 單位 | 數 值 | 項 目 | 符號 | 單位 | 數 值 |
|---|---|---|---|---|---|---|---|---|---|---|---|
| 出力軸容許徑向負荷 | C1 | kgf | 316 | 入力軸容許徑向負荷 | C3 | kgf | 190 | 入力軸的$GD^2$ (注1) | C6 | $Kgf-m^2$ | $1.9\times10^{-3}$ |
| 出力軸容許軸向負荷 | C2 | kgf | 142 | 入力軸最大彎曲力矩 | C4 | kgf | 163 | 定位分割精度 | | sec. | ±30 |
| 出力軸容許力矩 | Ts | Kgf-m | 參考力矩表 | 入力軸最大扭矩 | C5 | Kgf-m | 9.5 | 重量 | | Kg | 15 |

## 90DA

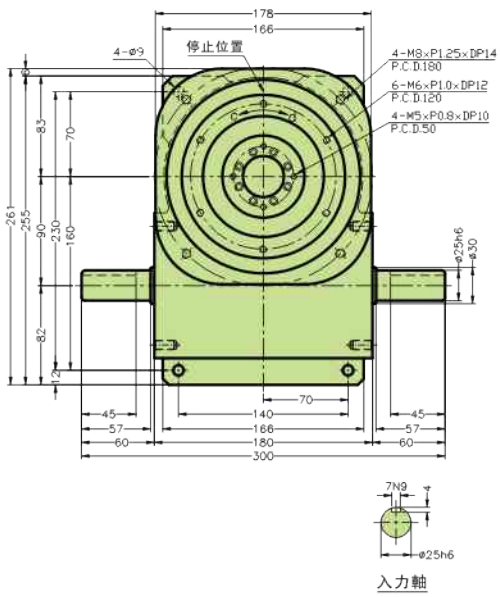


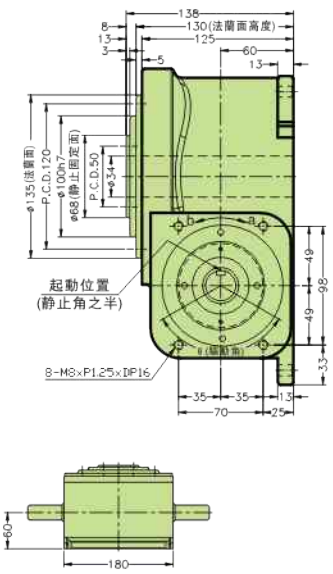


### 技術參數

| 項 目 | 符號 | 單位 | 數 值 | 項 目 | 符號 | 單位 | 數 值 | 項 目 | 符號 | 單位 | 數 值 |
|---|---|---|---|---|---|---|---|---|---|---|---|
| 出力軸容許徑向負荷 | C1 | kgf | 500 | 入力軸容許徑向負荷 | C3 | kgf | 260 | 入力軸的$GD^2$ (注1) | C6 | $Kgf-m^2$ | $2.5\times10^{-5}$ |
| 出力軸容許軸向負荷 | C2 | kgf | 215 | 入力軸最大彎曲力矩 | C4 | kgf | 260 | 定位分割精度 | | sec. | ±30 |
| 出力軸容許力矩 | Ts | Kgf-m | 參考力矩表 | 入力軸最大扭矩 | C5 | Kgf-m | 25 | 重量 | | Kg | 28 |

注1：入力軸的$GD^2$是在停留範圍內的數值。 注2：C1至C5數值是達到安全系數=2時的數值。

## 110DA

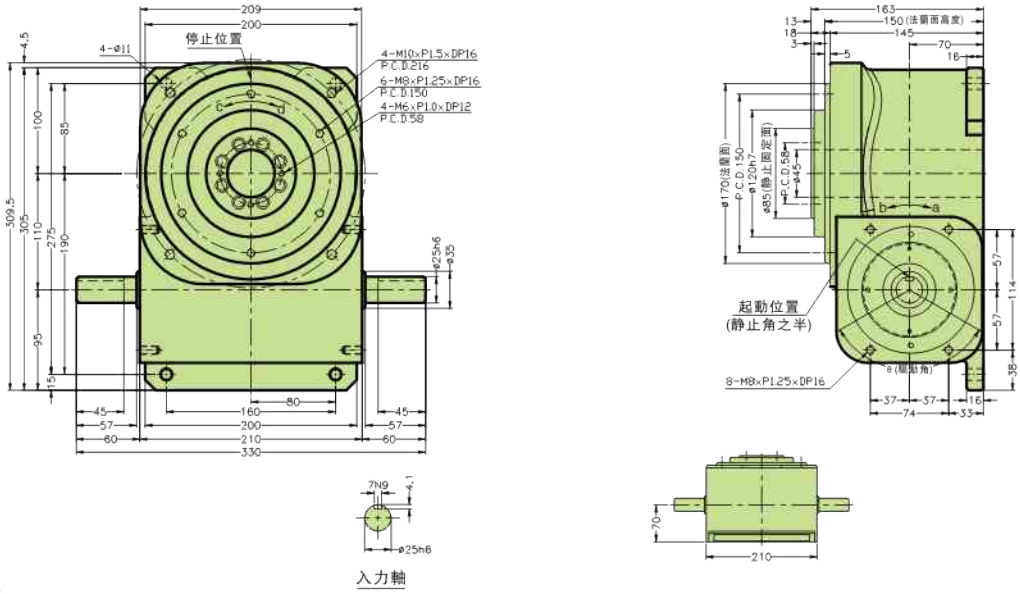


### 技術參數

| 項 目 | 符號 | 單位 | 數 值 | 項 目 | 符號 | 單位 | 數 值 | 項 目 | 符號 | 單位 | 數 值 |
|---|---|---|---|---|---|---|---|---|---|---|---|
| 出力軸容許徑向負荷 | C1 | kgf | 700 | 入力軸容許徑向負荷 | C3 | kgf | 310 | 入力軸的$GD^2$ (注1) | C6 | $Kgf-m^2$ | $6\times10^{-5}$ |
| 出力軸容許軸向負荷 | C2 | kgf | 350 | 入力軸最大彎曲力矩 | C4 | kgf | 360 | 定位分割精度 | | sec. | ±30 |
| 出力軸容許力矩 | Ts | Kgf-m | 參考力矩表 | 入力軸最大扭矩 | C5 | Kgf-m | 30 | 重量 | | Kg | 42 |

## 150DA

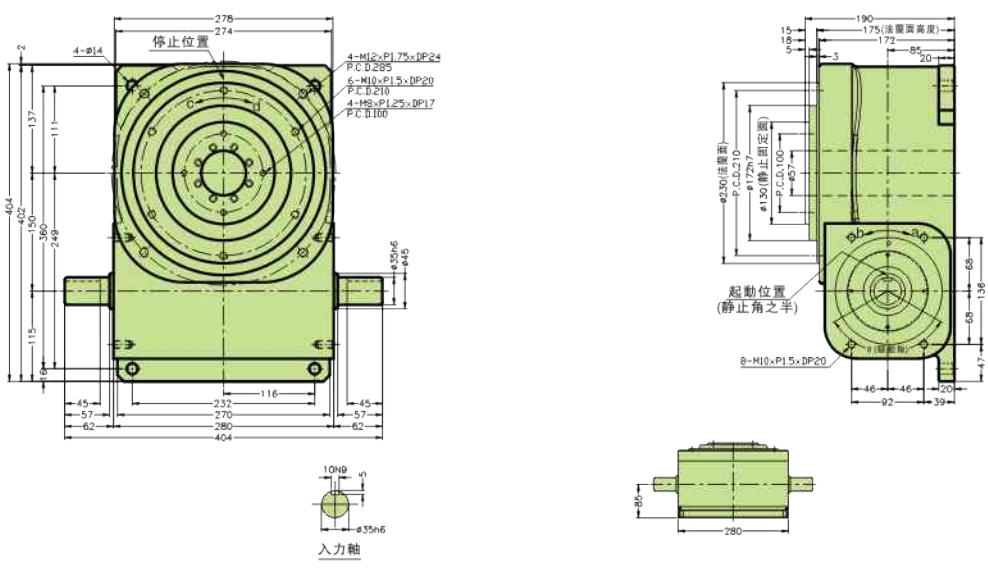


### 技術參數

| 項 目 | 符號 | 單位 | 數 值 | 項 目 | 符號 | 單位 | 數 值 | 項 目 | 符號 | 單位 | 數 值 |
|---|---|---|---|---|---|---|---|---|---|---|---|
| 出力軸容許徑向負荷 | C1 | kgf | 1200 | 入力軸容許徑向負荷 | C3 | kgf | 410 | 入力軸的$GD^2$ (注1) | C6 | $Kgf-m^2$ | $2\times10^{-3}$ |
| 出力軸容許軸向負荷 | C2 | kgf | 700 | 入力軸最大彎曲力矩 | C4 | kgf | 410 | 定位分割精度 | | sec. | ±30 |
| 出力軸容許力矩 | Ts | Kgf-m | 參考力矩表 | 入力軸最大扭矩 | C5 | Kgf-m | 40 | 重量 | | Kg | 86 |

注1：入力軸的$GD^2$是在停留範圍内的數值。 注2：C1至C5數值是達到安全系數=2時的數值。

# DA型分割器扭矩參數表

| 分割等份 S | 轉位角度 θ | 規格 | 靜扭力 Ts (kgf-m) | 動扭力(kgf-m) 分割回轉速N(rpm) 25 | 50 | 75 | 100 | 125 | 150 | 200 | 摩擦扭力 Tx(kgf-m) |
|---|---|---|---|---|---|---|---|---|---|---|---|
| 4 | 270 | 90DA | 28.2 | 19.1 | 15.5 | 13.8 | 12.6 | 11.8 | 11.2 | 10.3 | 0.7 |
| | | 110DA | 55.2 | 39.6 | 32.1 | 28.4 | 26.1 | 24.4 | 23.1 | 21.2 | 1.0 |
| | | 150DA | 89.0 | 67.1 | 54.5 | 48.2 | 44.3 | 41.4 | 39.2 | 35.9 | 1.7 |
| 5 | 270 | 90DA | 31.5 | 22.4 | 18.2 | 16.1 | 14.8 | 13.8 | 13.1 | 12.0 | 0.6 |
| | | 110DA | 61.9 | 46.5 | 37.8 | 33.4 | 30.7 | 28.7 | 27.2 | 24.9 | 1.0 |
| | | 150DA | 98.4 | 75.7 | 61.4 | 54.4 | 49.9 | 46.7 | 44.2 | 40.5 | 1.5 |
| 6 | 180 | 90DA | 45.1 | 37.4 | 30.3 | 26.9 | 24.7 | 23.1 | 21.8 | 20.0 | 0.9 |
| | | 110DA | 69.4 | 57.6 | 46.8 | 41.4 | 38.0 | 35.5 | 33.6 | 30.9 | 1.3 |
| | | 150DA | 133.6 | 133.6 | 94.1 | 83.4 | 76.5 | 71.5 | 67.7 | 62.1 | 2.2 |
| | 210 | 90DA | 49.0 | 37.2 | 30.2 | 26.7 | 24.5 | 22.9 | 21.7 | 19.9 | 0.9 |
| | | 110DA | 75.3 | 57.3 | 46.5 | 41.2 | 37.8 | 35.3 | 33.4 | 30.7 | 1.2 |
| | | 150DA | 205.6 | 166.7 | 135.4 | 119.9 | 110.0 | 102.9 | 97.4 | 89.3 | 2.5 |
| | 270 | 90DA | 54.6 | 36.4 | 29.6 | 26.2 | 24.0 | 22.5 | 21.3 | 19.5 | 0.8 |
| | | 110DA | 83.9 | 56.1 | 45.5 | 40.3 | 37.0 | 34.6 | 32.7 | 30.0 | 1.1 |
| | | 150DA | 232.3 | 164.4 | 133.5 | 118.2 | 108.4 | 101.4 | 96.0 | 88.1 | 2.3 |
| 8 | 180 | 90DA | 52.1 | 46.9 | 38.1 | 33.7 | 30.9 | 28.9 | 27.4 | 25.1 | 0.8 |
| | | 110DA | 76.9 | 68.6 | 55.7 | 49.4 | 45.3 | 42.3 | 40.1 | 36.8 | 1.1 |
| | | 150DA | 158.7 | 15.87 | 14.29 | 121.1 | 98.3 | 92.0 | 87.1 | 79.9 | 2.0 |
| | 210 | 90DA | 55.3 | 46.2 | 37.5 | 33.2 | 30.4 | 28.5 | 27.0 | 24.7 | 0.8 |
| | | 110DA | 85.0 | 71.1 | 57.7 | 51.1 | 46.9 | 43.9 | 41.5 | 38.1 | 1.1 |
| | | 150DA | 235.9 | 209.8 | 170.4 | 1509 | 138.4 | 129.5 | 122.6 | 112.4 | 2.3 |
| | 270 | 90DA | 59.6 | 44.4 | 36.1 | 32.0 | 29.3 | 27.4 | 26.0 | 23.8 | 0.8 |
| | | 110DA | 91.7 | 68.4 | 55.6 | 49.2 | 45.1 | 42.2 | 40.0 | 36.7 | 1.1 |
| | | 150DA | 257.5 | 203.3 | 165.1 | 146.2 | 134.1 | 125.4 | 118.8 | 108.9 | 2.2 |
| 10 | 120 | 90DA | 35.3 | 34.0 | 29.2 | 25.8 | 23.8 | 22.1 | 21.0 | 19.1 | 0.6 |
| | | 110DA | 65.2 | 59.7 | 52.4 | 46.5 | 42.3 | 39.8 | 37.8 | 34.6 | 0.9 |
| | | 150DA | 125.8 | 125.8 | 120.9 | 120.9 | 93.1 | 86.0 | 81.5 | 75.0 | 1.7 |
| | 150 | 90DA | 36.9 | 35.0 | 28.5 | 25.2 | 23.2 | 21.6 | 20.5 | 18.7 | 0.6 |
| | | 110DA | 66.1 | 61.6 | 51.2 | 45.4 | 41.5 | 38.9 | 36.9 | 33.8 | 0.9 |
| | | 150DA | 132.5 | 125.3 | 111.7 | 98.9 | 90.7 | 84.7 | 80.3 | 73.8 | 1.7 |
| | 180 | 90DA | 38.5 | 34.2 | 27.8 | 24.6 | 22.6 | 21.1 | 20.0 | 18.3 | 0.6 |
| | | 110DA | 69.2 | 61.6 | 50.0 | 44.3 | 40.6 | 38.0 | 36.0 | 33.0 | 0.9 |
| | | 150DA | 141.2 | 127.1 | 110.0 | 97.4 | 89.3 | 83.5 | 79.1 | 72.6 | 1.7 |
| | 210 | 90DA | 40.1 | 33.4 | 27.1 | 24.0 | 22.0 | 20.6 | 19.5 | 17.9 | 0.6 |
| | | 110DA | 72.3 | 60.1 | 48.8 | 43.2 | 39.7 | 37.1 | 35.1 | 32.2 | 0.9 |
| | | 150DA | 150.1 | 133.3 | 108.3 | 95.9 | 87.9 | 82.2 | 77.9 | 71.4 | 1.6 |
| | 270 | 90DA | 42.2 | 31.7 | 25.8 | 22.8 | 20.9 | 19.6 | 18.5 | 17.0 | 0.6 |
| | | 110DA | 93.2 | 74.3 | 60.3 | 53.4 | 49.0 | 45.8 | 43.4 | 39.8 | 1.0 |
| | | 150DA | 201.4 | 166.0 | 134.9 | 119.4 | 109.5 | 102.4 | 97.0 | 89.0 | 1.8 |
| 12 | 120 | 90DA | 30.6 | 27.5 | 25.1 | 22.2 | 20.4 | 19.1 | 18.1 | 16.6 | 0.6 |
| | | 110DA | 53.5 | 48.1 | 48.1 | 45.8 | 42.0 | 26.2 | 24.8 | 22.8 | 0.7 |
| | | 150DA | 122.5 | 110.3 | 110.3 | 102.7 | 94.2 | 58.7 | 55.6 | 51.0 | 1.3 |
| | 150 | 90DA | 33.1 | 29.8 | 24.4 | 21.6 | 19.8 | 18.5 | 17.6 | 16.1 | 0.6 |
| | | 110DA | 65.6 | 59.0 | 59.0 | 52.3 | 48.0 | 29.9 | 28.3 | 26.0 | 0.8 |
| | | 150DA | 160.2 | 160.2 | 139.8 | 113.5 | 94.2 | 71.9 | 68.0 | 62.4 | 1.4 |
| | 180 | 90DA | 36.8 | 32.7 | 26.6 | 23.5 | 21.6 | 20.2 | 19.1 | 17.5 | 0.6 |
| | | 110DA | 70.5 | 63.4 | 58.0 | 51.3 | 47.1 | 27.8 | 27.8 | 25.5 | 0.7 |
| | | 150DA | 178.0 | 145.3 | 118.0 | 104.5 | 95.8 | 74.7 | 70.7 | 64.9 | 1.4 |
| | 210 | 90DA | 38.0 | 31.7 | 25.8 | 22.8 | 20.9 | 19.6 | 18.5 | 17.0 | 0.6 |
| | | 110DA | 74.1 | 66.6 | 56.7 | 50.2 | 46.1 | 28.7 | 27.2 | 24.9 | 0.7 |
| | | 150DA | 186.4 | 141.9 | 115.3 | 102.1 | 93.7 | 73.0 | 69.1 | 63.4 | 1.4 |
| | 270 | 90DA | 39.4 | 30.0 | 24.3 | 21.6 | 19.8 | 18.5 | 17.5 | 16.1 | 0.5 |
| | | 110DA | 111.0 | 62.6 | 50.9 | 45.1 | 41.3 | 38.7 | 36.6 | 33.6 | 0.8 |
| | | 150DA | 238.7 | 156.3 | 127.0 | 112.4 | 103.1 | 87.7 | 83.0 | 76.1 | 1.5 |
| 15 | 120 | 90DA | 33.9 | 30.8 | 28.2 | 25.1 | 23.4 | 21.6 | 20.9 | 18.6 | 0.6 |
| | | 110DA | 61.5 | 55.4 | 55.4 | 53.6 | 51.3 | 30.4 | 28.7 | 26.4 | 0.7 |
| | | 150DA | 130.6 | 123.1 | 123.1 | 119.5 | 115.4 | 69.5 | 65.4 | 60.1 | 1.2 |
| | 150 | 90DA | 35.1 | 31.6 | 27.3 | 24.2 | 22.2 | 20.8 | 19.7 | 18.0 | 0.6 |
| | | 110DA | 65.1 | 58.6 | 58.6 | 28.6 | 54.8 | 29.6 | 28.0 | 25.7 | 0.7 |
| | | 150DA | 141.7 | 127.6 | 127.6 | 127.6 | 12.48 | 67.4 | 63.8 | 58.5 | 1.2 |

| 分割等份 S | 轉位角度 θ | 規格 | 靜扭力 Ts (kgf-m) | 動扭力(kgf-m) 分割回轉速N(rpm) 25 | 50 | 75 | 100 | 125 | 150 | 200 | 摩擦扭力 Tx(kgf-m) |
|---|---|---|---|---|---|---|---|---|---|---|---|
| 15 | 180 | 90DA | 36.3 | 32.4 | 26.3 | 23.3 | 21.4 | 20.0 | 18.9 | 17.4 | 0.5 |
| | | 110DA | 68.7 | 61.8 | 61.8 | 58.1 | 53.3 | 28.8 | 27.3 | 25.0 | 0.7 |
| | | 150DA | 182.9 | 154.5 | 125.5 | 111.1 | 101.9 | 79.4 | 75.2 | 69.0 | 1.3 |
| | 210 | 90DA | 37.1 | 31.3 | 25.4 | 22.5 | 20.6 | 19.3 | 18.3 | 16.8 | 0.5 |
| | | 110DA | 71.2 | 64.1 | 63.8 | 56.5 | 51.8 | 28.0 | 26.5 | 24.3 | 0.6 |
| | | 150DA | 189.1 | 150.0 | 121.8 | 107.9 | 98.9 | 77.1 | 73.0 | 67.0 | 1.3 |
| | 270 | 90DA | 38.0 | 29.4 | 23.9 | 21.1 | 19.4 | 18.1 | 17.2 | 15.7 | 0.5 |
| | | 110DA | 74.3 | 66.8 | 60.4 | 53.5 | 49.1 | 26.5 | 25.1 | 23.0 | 0.6 |
| | | 150DA | 204.0 | 150.4 | 122.2 | 108.2 | 99.2 | 77.3 | 73.2 | 67.2 | 1.3 |
| 16 | 120 | 90DA | 34.3 | 29.8 | 28.2 | 24.9 | 22.7 | 22.2 | 21.1 | 19.3 | 0.5 |
| | | 110DA | 63.2 | 57.8 | 57.8 | 57.8 | 55.5 | 31.5 | 29.8 | 27.4 | 0.7 |
| | | 150DA | 136.5 | 122.4 | 122.4 | 120.1 | 115.8 | 70.3 | 67.7 | 62.0 | 1.2 |
| | 150 | 90DA | 35.5 | 32.0 | 28.2 | 24.9 | 22.9 | 21.4 | 20.3 | 18.6 | 0.5 |
| | | 110DA | 66.5 | 59.8 | 59.8 | 59.8 | 56.8 | 30.6 | 29.0 | 26.6 | 0.7 |
| | | 150DA | 145.2 | 130.7 | 130.7 | 130.7 | 129.5 | 69.9 | 66.2 | 60.7 | 1.2 |
| | 180 | 90DA | 36.7 | 33.0 | 27.1 | 24.0 | 22.0 | 20.6 | 19.5 | 17.9 | 0.5 |
| | | 110DA | 69.8 | 62.8 | 62.8 | 60.0 | 55.1 | 29.7 | 28.2 | 25.8 | 0.6 |
| | | 150DA | 153.9 | 138.5 | 138.5 | 137.6 | 126.3 | 68.2 | 64.5 | 59.2 | 1.1 |
| | 210 | 90DA | 37.4 | 32.1 | 26.1 | 23.1 | 21.2 | 19.8 | 18.8 | 17.2 | 0.5 |
| | | 110DA | 72.1 | 64.9 | 64.9 | 58.2 | 53.4 | 28.8 | 27.3 | 25.1 | 0.6 |
| | | 150DA | 160.0 | 144.0 | 144.0 | 134.0 | 122.9 | 66.4 | 62.8 | 27.6 | 1.1 |
| | ※210 | 90DA | 37.6 | 33.9 | 29.2 | 25.8 | 23.7 | 22.2 | 21.0 | 19.2 | 0.7 |
| | | 110DA | 85.0 | 76.5 | 71.1 | 62.9 | 57.7 | 54.0 | 51.1 | 46.9 | 1.1 |
| | | 150DA | 136.9 | 132.2 | 113.8 | 100.8 | 92.4 | 86.4 | 81.8 | 75.1 | 1.7 |
| | 270 | 90DA | 38.2 | 30.1 | 24.5 | 21.7 | 19.9 | 18.6 | 17.6 | 16.2 | 0.5 |
| | | 110DA | 74.9 | 67.4 | 62.2 | 55.1 | 50.5 | 27.3 | 25.8 | 23.7 | 0.6 |
| | | 150DA | 198.1 | 145.8 | 118.4 | 104.9 | 96.2 | 75.0 | 71.0 | 65.1 | 1.3 |
| | ※270 | 90DA | 59.6 | 53.8 | 44.4 | 39.4 | 36.1 | 33.8 | 32.0 | 29.3 | 0.8 |
| | | 110DA | 91.7 | 82.5 | 68.4 | 60.6 | 55.6 | 52.0 | 49.2 | 45.1 | 1.1 |
| | | 150DA | 257.5 | 231.7 | 203.3 | 180.0 | 165.1 | 154.4 | 146.2 | 134.1 | 2.2 |
| 18 | ※180 | 90DA | 38.5 | 34.6 | 34.2 | 30.3 | 27.8 | 26.0 | 24.6 | 22.6 | 0.6 |
| | | 110DA | 69.2 | 62.3 | 61.6 | 54.5 | 50.0 | 46.8 | 44.3 | 40.6 | 0.9 |
| | | 150DA | 141.2 | 127.1 | 127.1 | 119.9 | 110.0 | 102.8 | 97.4 | 89.3 | 1.7 |
| | ※210 | 90DA | 40.1 | 36.1 | 33.4 | 29.5 | 27.1 | 25.3 | 24.0 | 22.0 | 0.6 |
| | | 110DA | 72.3 | 65.1 | 60.1 | 53.2 | 48.8 | 45.7 | 43.2 | 39.7 | 0.9 |
| | | 150DA | 187.1 | 168.4 | 168.4 | 152.8 | 140.2 | 131.1 | 124.1 | 113.8 | 1.8 |
| | ※270 | 90DA | 42.2 | 38.0 | 31.7 | 28.1 | 25.8 | 24.1 | 22.8 | 20.9 | 0.6 |
| | | 110DA | 93.2 | 83.9 | 74.3 | 65.8 | 60.3 | 56.4 | 53.4 | 49.0 | 1.0 |
| | | 150DA | 201.4 | 181.2 | 166.0 | 147.0 | 134.9 | 126.1 | 119.4 | 109.5 | 1.8 |
| 24 | ※180 | 90DA | 36.8 | 33.1 | 32.7 | 29.0 | 26.6 | 24.8 | 23.5 | 21.6 | 0.6 |
| | | 110DA | 70.5 | 63.4 | 63.4 | 63.2 | 58.0 | 36.1 | 34.2 | 31.4 | 0.7 |
| | | 150DA | 178.0 | 160.2 | 145.3 | 128.6 | 118.0 | 92.0 | 87.1 | 79.9 | 1.4 |
| | ※210 | 90DA | 38.0 | 34.2 | 31.7 | 28.1 | 25.8 | 24.1 | 22.8 | 20.9 | 0.6 |
| | | 110DA | 74.1 | 66.6 | 66.6 | 61.8 | 56.7 | 35.4 | 33.5 | 30.7 | 0.7 |
| | | 150DA | 186.4 | 167.8 | 141.9 | 125.7 | 115.3 | 89.9 | 85.1 | 78.0 | 1.4 |
| | ※270 | 90DA | 39.4 | 35.5 | 30.0 | 26.5 | 24.3 | 22.8 | 21.6 | 19.8 | 0.6 |
| | | 110DA | 111.0 | 77.1 | 62.6 | 55.5 | 50.9 | 47.6 | 45.1 | 41.3 | 0.8 |
| | | 150DA | 238.7 | 192.4 | 156.3 | 138.4 | 127.0 | 107.9 | 102.2 | 93.8 | 1.5 |
| 32 | ※180 | 90DA | 36.7 | 33.0 | 33.0 | 29.5 | 27.1 | 25.3 | 24.0 | 22.0 | 0.5 |
| | | 110DA | 69.8 | 62.8 | 62.8 | 62.8 | 62.8 | 36.3 | 34.7 | 31.8 | 0.6 |
| | | 150DA | 153.9 | 138.5 | 138.5 | 138.5 | 138.5 | 80.0 | 79.5 | 72.9 | 1.1 |
| | ※210 | 90DA | 37.4 | 33.6 | 32.1 | 28.5 | 26.1 | 24.4 | 23.1 | 21.2 | 0.5 |
| | | 110DA | 72.1 | 64.9 | 64.9 | 64.9 | 64.9 | 35.5 | 33.6 | 30.8 | 0.6 |
| | | 150DA | 160.0 | 144.0 | 144.0 | 144.0 | 144.0 | 81.7 | 77.3 | 71.0 | 1.1 |
| | ※270 | 90DA | 38.2 | 34.4 | 30.1 | 26.7 | 24.5 | 22.9 | 21.7 | 19.9 | 0.5 |
| | | 110DA | 74.9 | 67.4 | 67.4 | 67.4 | 62.2 | 33.6 | 31.8 | 29.2 | 0.6 |
| | | 150DA | 198.1 | 178.3 | 145.8 | 129.1 | 118.4 | 92.3 | 87.4 | 80.2 | 1.3 |

備注：○：1DWELL ※：2DWELL ●：3DWELL ☆：4DWELL

# 平板型分割器

50DS、65DS、80DS、100DS、
125DS、150DS、175DS、225DS、250DS

## 平板型分割器概述

此系列機種内含二片固定在入力軸的板型凸輪以及隨凸輪傳動的滚子轉搭出力軸，此分割器有平行共軛凸輪的結構設計，藉由結合于入力軸上的兩片板形凸輪轉動而傳動滚子轉搭旋轉而達到出力軸分度的功能，最適合供給節距較大的輸送帶傳動或用于停留時間較長的間歇分度。另有三片式重負荷型式，更適合一些快速且長節距的輸送，并且停留時間亦比二片式長。

## 平板共軛凸輪機種選購指定代號排列標示方法：

| PU | 100DS | 01 | 270 | 2 | A | S12 | VW | 1 | X |
|---|---|---|---|---|---|---|---|---|---|
| a | b | c1 | c2 | d | e | f | g | h | I |

| a<br>機種 | b<br>軸距規格 | c1<br>分割等級<br>(S) | c2<br>驅動角 | d<br>凸輪運動曲綫 | e<br>凸輪旋轉方向 |
|---|---|---|---|---|---|
| PU<br>平板共軛 | 100DS<br>100mm | 01<br>1stop | 270<br>270° | 2<br>MS曲綫 | A<br>間歇驅動之右旋凸輪 |
| | 50DS/65DS<br>80DS/100DS<br>125DS/150DS<br>175DS/200DS<br>225DS/250DS | 分割定位等份<br>1.2.3.4.6.8. | 入力凸輪驅動出力軸分割之角度<br>90/120<br>150/180<br>210/240<br>270/300 | 1 變形臺形曲綫MT<br>2 變形正弦曲綫MS<br>3 變形等速度曲綫MCV50 | A 逆時針回轉 / B 順時針回轉<br>S 出力軸 入力軸 P |

| f<br>入力軸組立方向 | g<br>本體安裝螺絲孔面 | h<br>安裝位置 | i<br>特殊規格説明 |
|---|---|---|---|
| S12<br>T面及U面 | VW | 1 | X |
| 出、入力軸裝配方向及單向雙向之選擇<br>S11 T面單向　S21 U面單向、T面單向<br>S12 T面單向、U面單向　S22 U面單向<br>S13 T面單向、T.U面雙向　S23 U面單向、T.U面雙向 | 本體安裝螺絲孔在V面和W面都有固定孔，此外，P、S、T、U也可選擇使用。 | 安裝位置如下圖所示 | X 訂購時外部特殊之指定要求<br>■ 標準(不加符號)<br>X 特別指定説明 |

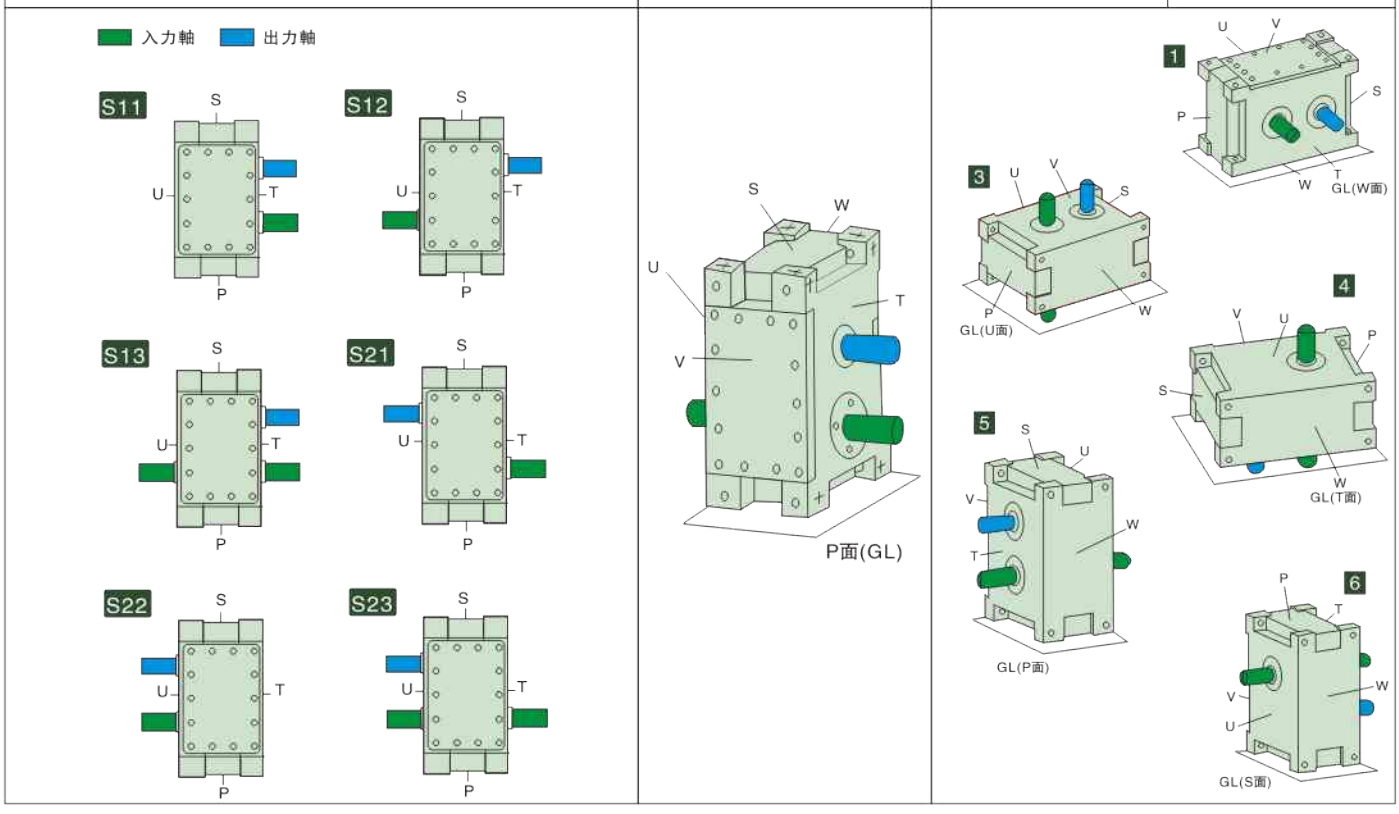

## PU平板型入力軸驅動角、出力軸分割等份標準規格表

| PU50/65/80/100/125/150型 | | | | | | | | | | |
|---|---|---|---|---|---|---|---|---|---|---|
| 驅動角度 \ 分割等份 | 1 | 2 | 3 | 4 | 5 | 6 | 8 | 10 | 12 | 16 |
| 90 | | | | ● | | | | | | |
| 120 | | | | ● | | | | | | |
| 150 | | | ● | ● | | | | | | |
| 180 | | ● | ● | ● | | ● | ● | | | |
| 210 | | ● | ● | ● | | ● | ● | | | |
| 240 | | ● | ● | ● | | ● | ● | | | |
| 270 | ● | ● | ● | ● | | ● | ● | | | |
| 300 | ● | ● | ● | ● | | ● | ● | | | |
| 330 | ● | ● | ● | ● | | ● | ● | | | |
| 360 | ● | ● | ● | ● | | ● | ● | | | |

| PU175型 | | | | | | | | | | |
|---|---|---|---|---|---|---|---|---|---|---|
| 驅動角度 \ 分割等份 | 1 | 2 | 3 | 4 | 5 | 6 | 8 | 10 | 12 | 16 |
| 90 | | | | ● | ● | | | | | |
| 120 | | | | ● | ● | | | | | |
| 150 | | | ● | ● | ● | | | | | |
| 180 | | ● | ● | ● | ● | ● | ● | ● | ● | |
| 210 | | ● | ● | ● | ● | ● | ● | ● | ● | |
| 240 | | ● | ● | ● | ● | ● | ● | ● | ● | |
| 270 | ● | ● | ● | ● | ● | ● | ● | ● | ● | |
| 300 | ● | ● | ● | ● | ● | ● | ● | ● | ● | |
| 330 | ● | ● | ● | ● | ● | ● | ● | ● | ● | |
| 360 | ● | ● | ● | ● | ● | ● | ● | ● | ● | |

| PU225/250型 | | | | | | | | | | |
|---|---|---|---|---|---|---|---|---|---|---|
| 驅動角度 \ 分割等份 | 1 | 2 | 3 | 4 | 5 | 6 | 8 | 10 | 12 | 16 |
| 90 | | | | ● | ● | | | | | |
| 120 | | | | ● | ● | | | | | |
| 150 | | | ● | ● | ● | | | | | |
| 180 | | ● | ● | ● | ● | ● | ● | ● | ● | ● |
| 210 | | ● | ● | ● | ● | ● | ● | ● | ● | ● |
| 240 | | ● | ● | ● | ● | ● | ● | ● | ● | ● |
| 270 | ● | ● | ● | ● | ● | ● | ● | ● | ● | ● |
| 300 | ● | ● | ● | ● | ● | ● | ● | ● | ● | ● |
| 330 | ● | ● | ● | ● | ● | ● | ● | ● | ● | ● |
| 360 | ● | ● | ● | ● | ● | ● | ● | ● | ● | ● |

## PU50DS

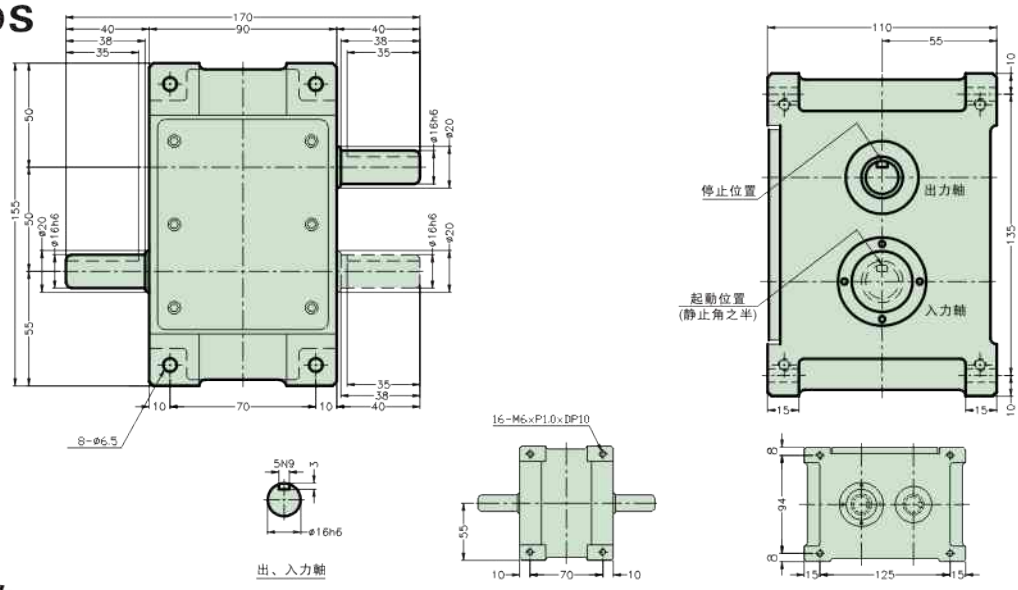


### 技術參數

| 項 目 | 符號 | 單位 | 數 值 | 項 目 | 符號 | 單位 | 數 值 | 項 目 | 符號 | 單位 | 數 值 |
|---|---|---|---|---|---|---|---|---|---|---|---|
| 出力軸容許軸向負荷 | P1 | kgf | 130 | 入力軸容許軸向負荷 | P4 | kgf | 130 | 1DWELL的分割精度 | | sec. | ±72 |
| 出力軸容許徑向負荷 | P2 | kgf | 100 | 入力軸容許徑向負荷 | P5 | kgf | 100 | 2DWELL的分割精度 | | sec. | ±144 |
| 出力軸容許扭力 | Ts | Kgf-m | 參照表 | 入力軸容許扭力 | P6 | Kgf-m | 6 | 重復定位精度 | | sec. | 72 |
| 出力軸的旋轉剛性 | K1 | Kgf-m/rad | $4.4\times10^2$ | 入力軸的旋轉剛性 | K2 | Kgf-m/rad | $4.4\times10^2$ | 重量 | | Kg | 7 |

## PU65DS

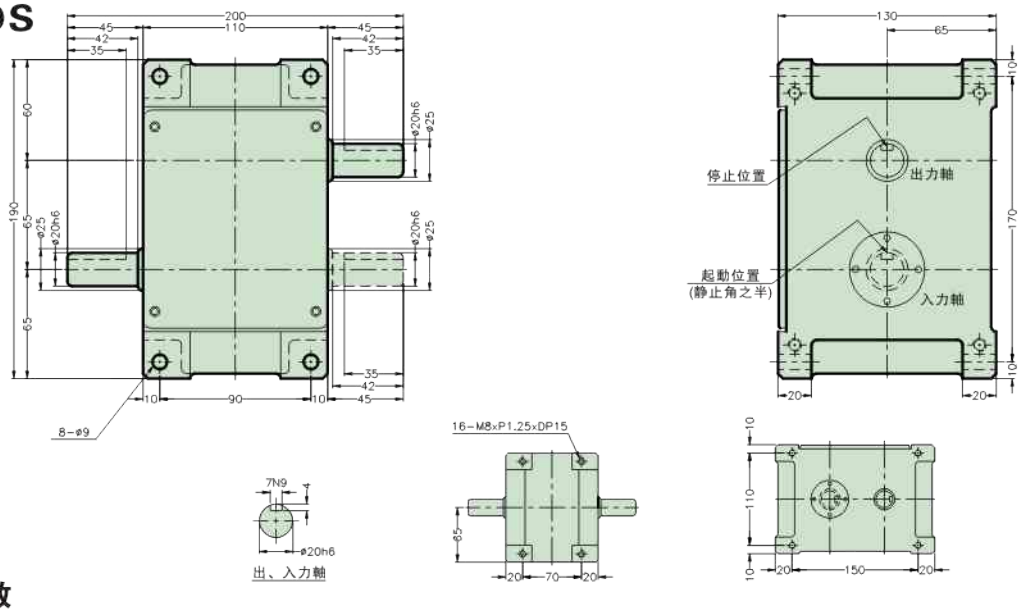


### 技術參數

| 項 目 | 符號 | 單位 | 數 值 | 項 目 | 符號 | 單位 | 數 值 | 項 目 | 符號 | 單位 | 數 值 |
|---|---|---|---|---|---|---|---|---|---|---|---|
| 出力軸容許軸向負荷 | P1 | kgf | 250 | 入力軸容許軸向負荷 | P4 | kgf | 250 | 1DWELL的分割精度 | | sec. | ±60 |
| 出力軸容許徑向負荷 | P2 | kgf | 160 | 入力軸容許徑向負荷 | P5 | kgf | 160 | 2DWELL的分割精度 | | sec. | ±120 |
| 出力軸容許扭力 | Ts | Kgf-m | 參照表 | 入力軸容許扭力 | P6 | Kgf-m | 11 | 重復定位精度 | | sec. | 60 |
| 出力軸的旋轉剛性 | K1 | Kgf-m/rad | $9.2\times10^2$ | 入力軸的旋轉剛性 | K2 | Kgf-m/rad | $9.2\times10^2$ | 重量 | | Kg | 15 |

## PU80DS

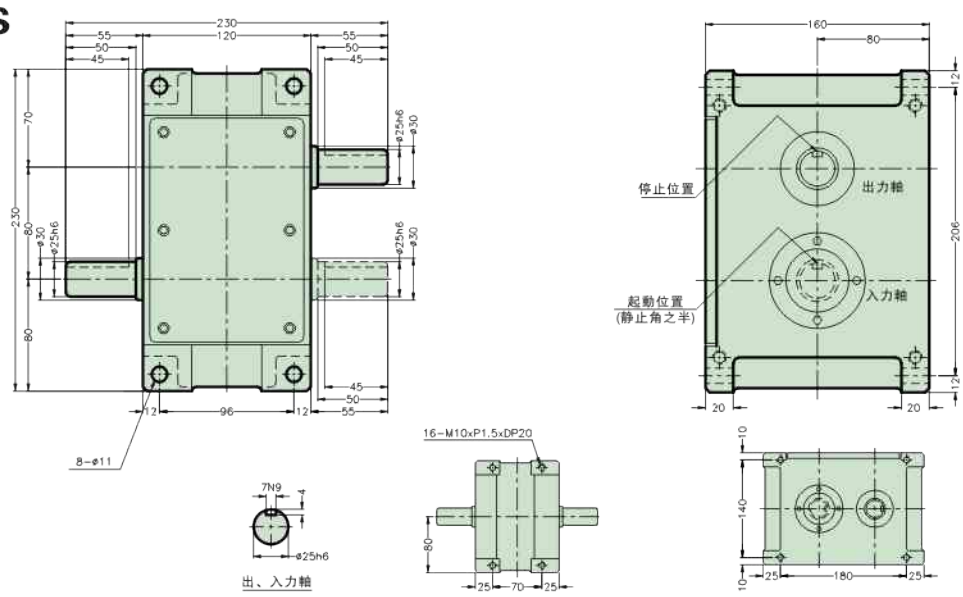


### 技術參數

| 項 目 | 符號 | 單位 | 數 值 | 項 目 | 符號 | 單位 | 數 值 | 項 目 | 符號 | 單位 | 數 值 |
|---|---|---|---|---|---|---|---|---|---|---|---|
| 出力軸容許軸向負荷 | P1 | kgf | 360 | 入力軸容許軸向負荷 | P4 | kgf | 360 | 1DWELL的分割精度 | | sec. | ±60 |
| 出力軸容許徑向負荷 | P2 | kgf | 250 | 入力軸容許徑向負荷 | P5 | kgf | 250 | 2DWELL的分割精度 | | sec. | ±120 |
| 出力軸容許扭力 | Ts | Kgf-m | 參照表 | 入力軸容許扭力 | P6 | Kgf-m | 25 | 重復定位精度 | | sec. | 60 |
| 出力軸的旋轉剛性 | K1 | Kgf-m/rad | $1.85\times10^3$ | 入力軸的旋轉剛性 | K2 | Kgf-m/rad | $1.85\times10^3$ | 重量 | | kg | 20 |

## PU100DS

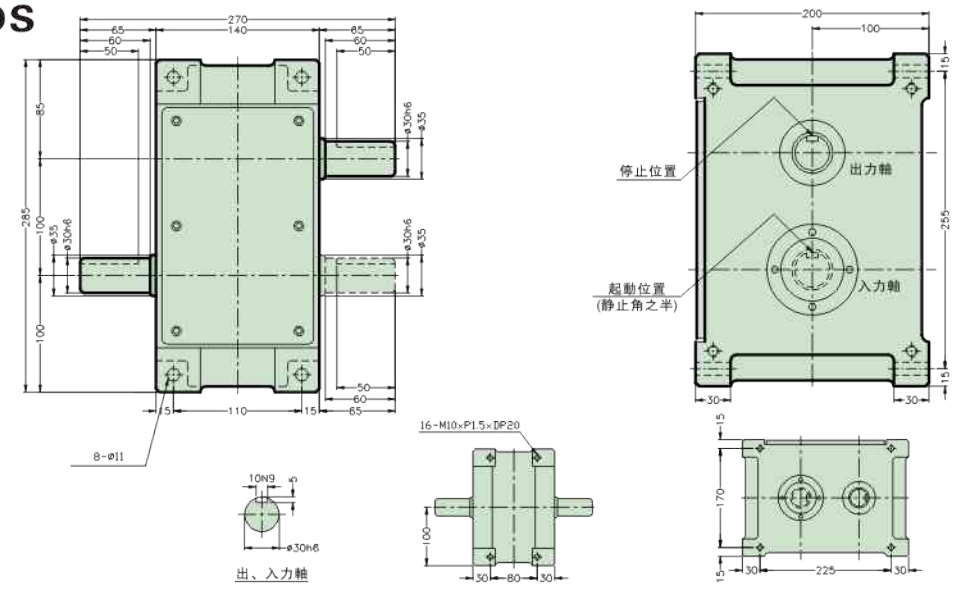


### 技術參數

| 項 目 | 符號 | 單位 | 數 值 | 項 目 | 符號 | 單位 | 數 值 | 項 目 | 符號 | 單位 | 數 值 |
|---|---|---|---|---|---|---|---|---|---|---|---|
| 出力軸容許軸向負荷 | P1 | kgf | 480 | 入力軸容許軸向負荷 | P4 | kgf | 480 | 1DWELL的分割精度 | | sec. | ±60 |
| 出力軸容許徑向負荷 | P2 | kgf | 400 | 入力軸容許徑向負荷 | P5 | kgf | 400 | 2DWELL的分割精度 | | sec. | ±120 |
| 出力軸容許扭力 | Ts | Kgf-m | 參照表 | 入力軸容許扭力 | P6 | Kgf-m | 40 | 重復定位精度 | | sec. | 60 |
| 出力軸的旋轉剛性 | K1 | Kgf-m/rad | $3.26\times10^3$ | 入力軸的旋轉剛性 | K2 | Kgf-m/rad | $3.26\times10^3$ | 重量 | | kg | 38 |

## PU125DS

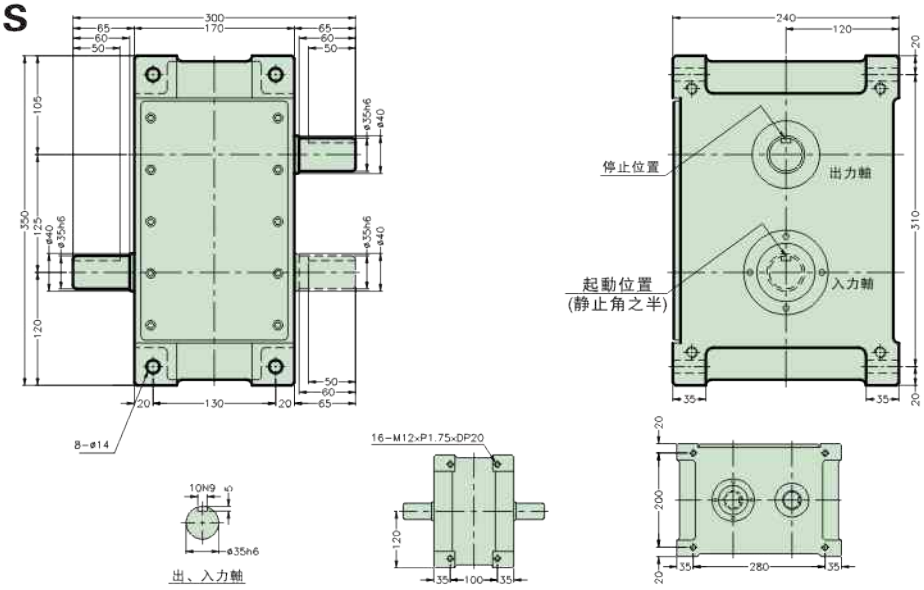


### 技術参數

| 項 目 | 符號 | 單位 | 數 值 | 項 目 | 符號 | 單位 | 數 值 | 項 目 | 符號 | 單位 | 數 值 |
|---|---|---|---|---|---|---|---|---|---|---|---|
| 出力軸容許軸向負荷 | P1 | kgf | 520 | 入力軸容許軸向負荷 | P4 | kgf | 520 | 1DWELL的分割精度 | | sec. | ±60 |
| 出力軸容許徑向負荷 | P2 | kgf | 630 | 入力軸容許徑向負荷 | P5 | kgf | 630 | 2DWELL的分割精度 | | sec. | ±120 |
| 出力軸容許扭力 | Ts | Kgf-m | 參照表 | 入力軸容許扭力 | P6 | Kgf-m | 65 | 重復定位精度 | | sec. | 60 |
| 出力軸的旋轉剛性 | K1 | Kgf-m/rad | $5.03\times10^3$ | 入力軸的旋轉剛性 | K2 | Kgf-m/rad | $5.03\times10^3$ | 重量 | | kg | 65 |

## PU150DS

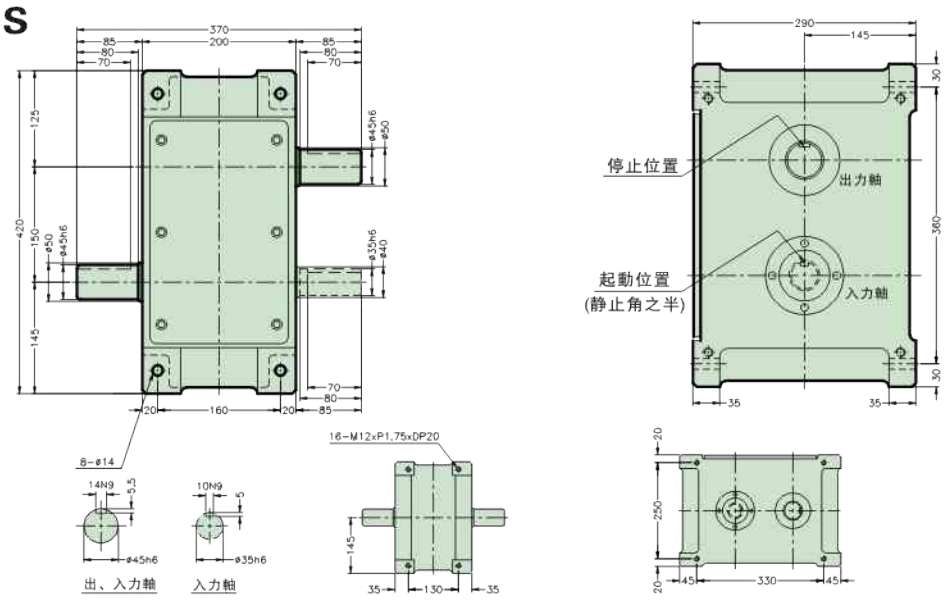


### 技術參數

| 項 目 | 符號 | 單位 | 數 值 | 項 目 | 符號 | 單位 | 數 值 | 項 目 | 符號 | 單位 | 數 值 |
|---|---|---|---|---|---|---|---|---|---|---|---|
| 出力軸容許軸向負荷 | P1 | kgf | 750 | 入力軸容許軸向負荷 | P4 | kgf | 750 | 1DWELL的分割精度 | | sec. | ±60 |
| 出力軸容許徑向負荷 | P2 | kgf | 860 | 入力軸容許徑向負荷 | P5 | kgf | 880 | 2DWELL的分割精度 | | sec. | ±120 |
| 出力軸容許扭力 | Ts | Kgf-m | 參照表 | 入力軸容許扭力 | P6 | Kgf-m | 135 | 重復定位精度 | | sec. | 60 |
| 出力軸的旋轉剛性 | K1 | Kgf-m/rad | $1.8\times10^4$ | 入力軸的旋轉剛性 | K2 | Kgf-m/rad | $1.8\times10^4$ | 重量 | | kg | 87 |

## PU175DS

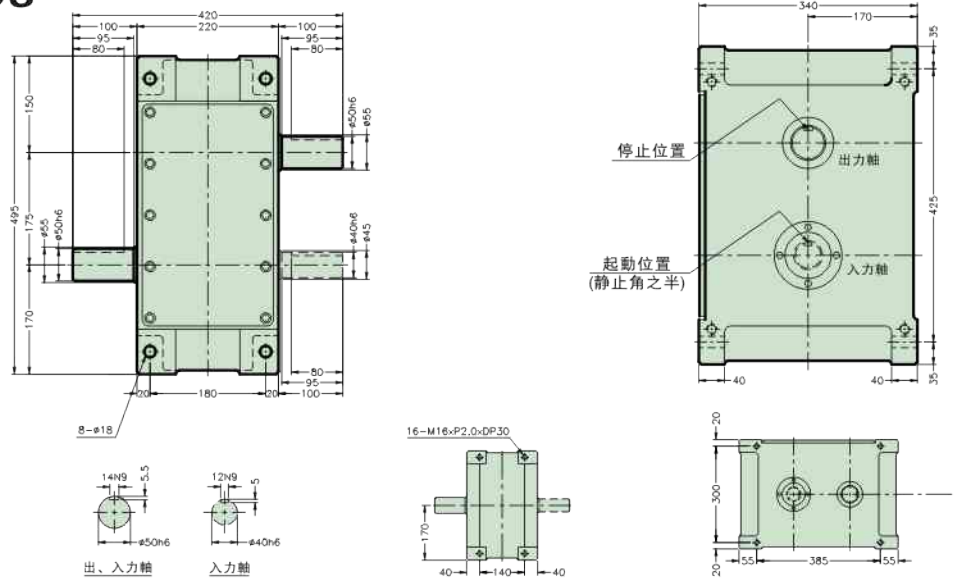


### 技術參數

| 項 目 | 符號 | 單位 | 數 值 | 項 目 | 符號 | 單位 | 數 值 | 項 目 | 符號 | 單位 | 數 值 |
|---|---|---|---|---|---|---|---|---|---|---|---|
| 出力軸容許軸向負荷 | P1 | kgf | 920 | 入力軸容許軸向負荷 | P4 | kgf | 920 | 1DWELL的分割精度 | | sec. | ±60 |
| 出力軸容許徑向負荷 | P2 | kgf | 1000 | 入力軸容許徑向負荷 | P5 | kgf | 1000 | 2DWELL的分割精度 | | sec. | ±120 |
| 出力軸容許扭力 | Ts | Kgf-m | 參照表 | 入力軸容許扭力 | P6 | Kgf-m | 185 | 重復定位精度 | | sec. | 60 |
| 出力軸的旋轉剛性 | K1 | Kgf-m/rad | $1.68\times10^4$ | 入力軸的旋轉剛性 | K2 | Kgf-m/rad | $1.68\times10^4$ | 重量 | | kg | 127 |

## PU225DS

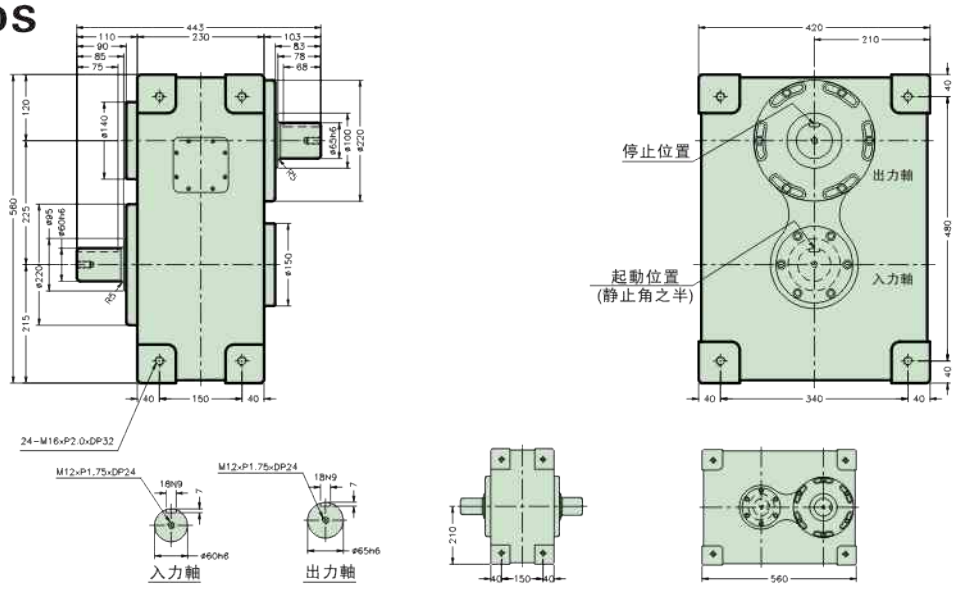


### 技術參數

| 項 目 | 符號 | 單位 | 數 值 | 項 目 | 符號 | 單位 | 數 值 | 項 目 | 符號 | 單位 | 數 值 |
|---|---|---|---|---|---|---|---|---|---|---|---|
| 出力軸容許軸向負荷 | P1 | kgf | 1435 | 入力軸容許軸向負荷 | P4 | kgf | 1435 | 1DWELL的分割精度 | | sec. | ±60 |
| 出力軸容許徑向負荷 | P2 | kgf | 1470 | 入力軸容許徑向負荷 | P5 | kgf | 2150 | 2DWELL的分割精度 | | sec. | ±120 |
| 出力軸容許扭力 | Ts | Kgf-m | 參照表 | 入力軸容許扭力 | P6 | Kgf-m | 410 | 重復定位精度 | | sec. | 60 |
| 出力軸的旋轉剛性 | K1 | Kgf-m/rad | $4.31\times10^4$ | 入力軸的旋轉剛性 | K2 | Kgf-m/rad | $4.31\times10^4$ | 重量 | | kg | 220 |

## PU250DS

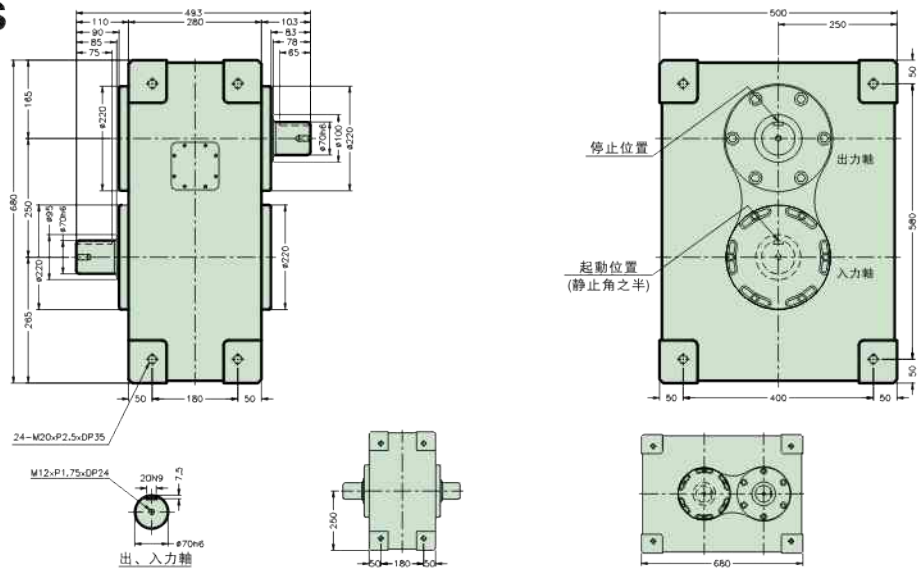


## 技術參數

| 項 目 | 符號 | 單位 | 數 值 | 項 目 | 符號 | 單位 | 數 值 | 項 目 | 符號 | 單位 | 數 值 |
|---|---|---|---|---|---|---|---|---|---|---|---|
| 出力軸容許軸向負荷 | P1 | kgf | 1550 | 入力軸容許軸向負荷 | P4 | kgf | 1550 | 1DWELL的分割精度 | | sec. | ±60 |
| 出力軸容許徑向負荷 | P2 | kgf | 1560 | 入力軸容許徑向負荷 | P5 | kgf | 2400 | 2DWELL的分割精度 | | sec. | ±120 |
| 出力軸容許扭力 | Ts | Kgf-m | 參照表 | 入力軸容許扭力 | P6 | Kgf-m | 500 | 重復定位精度 | | sec. | 60 |
| 出力軸的旋轉剛性 | K1 | Kgf-m/rad | $5.37\times10^4$ | 入力軸的旋轉剛性 | K2 | Kgf-m/rad | $5.37\times10^4$ | 重量 | | kg | 388 |

# PU平板凸輪共軛式分割器扭力數值表

凸輪曲綫

| 分割等份 S | 轉位角度 θ | 凸輪曲綫 | 代碼 | 靜扭力 Ts (kgf-m) | 上級 動態額定輸出扭矩(kgf-m) 下級 內部慣性負載扭力(rpm) 入力軸轉速N(rpm) 50 | 75 | 100 | 150 | 200 | 300 | 凸輪軸摩擦力 Tx(kgf.m) | 出力軸慣性 GD²kgf.m² |
|---|---|---|---|---|---|---|---|---|---|---|---|---|
| 1 | 270 | MCV50 | P050 0127 3 | 3.68 | 1.35 | 1.20 | 1.10 | 0.97 | 0.89 | 0.79 | 0.13 | 0.0009 |
| | | | | | 0.01 | 0.01 | 0.01 | 0.02 | 0.03 | 0.05 | | |
| | | | P065 0127 3 | 7.81 | 3.13 | 2.77 | 2.54 | 2.25 | 2.06 | 1.83 | 0.26 | 0.0026 |
| | | | | | 0.01 | 0.01 | 0.02 | 0.04 | 0.07 | 0.15 | | |
| | | | P080 0127 3 | 15.06 | 6.28 | 5.56 | 5.10 | 4.51 | 4.14 | 3.66 | 0.40 | 0.0062 |
| | | | | | 0.01 | 0.03 | 0.04 | 0.09 | 0.16 | 0.35 | | |
| | | | P100 0127 3 | 25.90 | 10.58 | 9.37 | 8.59 | 7.61 | 6.98 | 6.18 | 0.60 | 0.018 |
| | | | | | 0.03 | 0.07 | 0.12 | 0.26 | 0.46 | 1.03 | | |
| | | | P125 0127 3 | 38.94 | 17.79 | 15.75 | 14.45 | 12.79 | 11.74 | 1.39 | 0.83 | 0.057 |
| | | | | | 0.10 | 0.21 | 0.37 | 0.82 | 1.45 | 3.26 | | |
| | | | P150 0127 3 | 58.35 | 26.24 | 23.24 | 21.32 | 18.87 | 17.31 | 15.33 | 1.22 | 0.126 |
| | | | | | 0.20 | 0.45 | 0.80 | 1.80 | 3.20 | 7.19 | | |
| | | | P175 0127 3 | 91.50 | 41.38 | 36.64 | 33.61 | 29.76 | 27.30 | | 1.69 | 0.259 |
| | | | | | 0.42 | 0.93 | 1.65 | 3.70 | 6.57 | | | |
| | | | P225 0127 3 | 256.94 | 125.6 | 101.34 | 95.60 | 87.52 | 81.25 | | 3.60 | 0.872 |
| | | | | | 1.25 | 2.74 | 4.83 | 8.67 | 17.52 | | | |
| | | | P250 0127 3 | 339.24 | 140.93 | 124.79 | 114.47 | 101.36 | 92.98 | | 4.45 | 1.225 |
| | | | | | 1.95 | 4.37 | 7.77 | 17.4 | 31.07 | | | |
| | 300 | MS | P050 0130 2 | 3.26 | 1.16 | 1.03 | 0.94 | 0.83 | 0.76 | 0.68 | 0.15 | 0.0009 |
| | | | | | 0.01 | 0.01 | 0.01 | 0.01 | 0.02 | 0.03 | | |
| | | | P065 0130 2 | 7.04 | 2.73 | 2.42 | 2.22 | 1.96 | 1.80 | 1.59 | 0.30 | 0.0026 |
| | | | | | 0.01 | 0.01 | 0.01 | 0.03 | 0.04 | 0.09 | | |
| | | | P080 0130 2 | 13.56 | 5.47 | 4.84 | 4.44 | 3.93 | 3.61 | 3.19 | 0.46 | 0.0060 |
| | | | | | 0.01 | 0.02 | 0.03 | 0.05 | 0.09 | 0.19 | | |
| | | | P100 0130 2 | 23.31 | 9.23 | 8.17 | 7.49 | 6.63 | 6.08 | 5.39 | 0.68 | 0.0175 |
| | | | | | 0.02 | 0.04 | 0.07 | 0.14 | 0.25 | 0.56 | | |
| | | MCV50 | P50 0130 3 | 3.89 | 1.38 | 1.23 | 1.12 | 0.99 | 0.91 | 0.81 | 0.12 | 0.0009 |
| | | | | | 0.01 | 0.01 | 0.01 | 0.01 | 0.02 | 0.04 | | |
| | | | P65 0130 3 | 8.24 | 3.20 | 2.83 | 2.60 | 2.30 | 2.11 | 1.87 | 0.24 | 0.0026 |
| | | | | | 0.01 | 0.01 | 0.02 | 0.04 | 0.06 | 0.13 | | |
| | | | P80 0130 3 | 16.14 | 6.52 | 5.77 | 5.29 | 4.68 | 4.30 | 3.80 | 0.38 | 0.0063 |
| | | | | | 0.01 | 0.02 | 0.04 | 0.08 | 0.13 | 0.30 | | |
| | | | P100 0130 3 | 25.90 | 10.25 | 9.08 | 8.33 | 7.37 | 6.76 | 5.99 | 0.57 | 0.018 |
| | | | | | 0.03 | 0.06 | 0.10 | 0.21 | 0.37 | 0.84 | | |
| | | | P125 0130 3 | 40.71 | 18.02 | 15.96 | 14.64 | 12.96 | 11.89 | 10.53 | 0.78 | 0.058 |
| | | | | | 0.08 | 0.17 | 0.30 | 0.68 | 1.20 | 2.69 | | |
| | | | P150 0130 3 | 61.66 | 26.87 | 23.79 | 21.82 | 19.32 | 17.72 | 15.69 | 1.15 | 0.129 |
| | | | | | 0.17 | 0.38 | 0.67 | 1.50 | 2.65 | 5.97 | | |
| | | | P175 0130 3 | 97.50 | 42.73 | 37.83 | 34.70 | 30.73 | 28.19 | 24.96 | 1.60 | 0.265 |
| | | | | | 0.35 | 0.77 | 1.37 | 3.07 | 5.45 | 12.25 | | |
| | | | P225 0130 3 | 278.41 | 128.56 | 104.41 | 97.25 | 90.20 | 83.51 | | 3.71 | 0.872 |
| | | | | | 1.02 | 2.63 | 4.79 | 11.33 | 20.12 | | | |
| | | | P250 0130 3 | 356.68 | 143.57 | 127.13 | 116.61 | 103.26 | 94.72 | | 4.23 | 1.260 |
| | | | | | 1.62 | 3.64 | 6.48 | 14.56 | 25.89 | | | |
| | 330 | MS | P050 0133 2 | 3.26 | 1.13 | 1.00 | 0.91 | 0.81 | 0.74 | 0.66 | 0.14 | 0.0009 |
| | | | | | 0.01 | 0.01 | 0.01 | 0.01 | 0.01 | 0.03 | | |
| | | | P065 0133 2 | 7.04 | 2.65 | 2.35 | 2.15 | 1.91 | 1.75 | 1.08 | 0.28 | 0.0026 |
| | | | | | 0.01 | 0.01 | 0.01 | 0.02 | 0.03 | 0.07 | | |
| | | | P080 0133 2 | 13.56 | 5.32 | 4.71 | 4.32 | 3.82 | 3.51 | 3.10 | 0.43 | 0.0060 |
| | | | | | 0.01 | 0.01 | 0.02 | 0.04 | 0.07 | 0.16 | | |
| | | | P100 0133 2 | 23.31 | 8.97 | 7.94 | 7.28 | 6.45 | 5.91 | 5.24 | 0.65 | 0.0175 |
| | | | | | 0.02 | 0.03 | 0.06 | 0.12 | 0.21 | 0.47 | | |
| | | MCV50 | P050 0133 2 | 3.89 | 1.35 | 1.19 | 1.09 | 0.97 | 0.89 | 0.78 | 0.12 | 0.0009 |
| | | | | | 0.01 | 0.01 | 0.01 | 0.01 | 0.02 | 0.04 | | |
| | | | P65 0133 2 | 8.24 | 3.11 | 2.75 | 2.52 | 2.23 | 2.05 | 1.81 | 0.23 | 0.0026 |
| | | | | | 0.01 | 0.01 | 0.02 | 0.03 | 0.05 | 0.10 | | |
| | | | P080 0133 2 | 16.14 | 6.33 | 5.61 | 5.14 | 4.55 | 4.18 | 3.70 | 0.36 | 0.0063 |
| | | | | | 0.01 | 0.02 | 0.03 | 0.06 | 0.11 | 0.24 | | |
| | | | P100 0133 2 | 29.60 | 11.39 | 10.08 | 9.25 | 8.19 | 7.51 | 6.65 | 0.53 | 0.0188 |
| | | | | | 0.02 | 0.05 | 0.08 | 0.18 | 0.32 | 0.72 | | |
| | | MCV25 | P125 0133 5 | 40.71 | 17.51 | 15.51 | 14.22 | 12.59 | 11.55 | 10.23 | 0.80 | 0.058 |
| | | | | | 0.05 | 0.11 | 0.20 | 0.43 | 0.77 | 1.72 | | |
| | | | P150 0133 5 | 60.56 | 25.64 | 22.71 | 20.83 | 18.44 | 16.92 | 14.98 | 1.18 | 0.128 |
| | | | | | 0.11 | 0.24 | 0.42 | 0.95 | 1.68 | 3.78 | | |
| | | | P175 0133 5 | 93.75 | 39.92 | 35.35 | 32.43 | 28.71 | 26.34 | 23.32 | 1.64 | 0.261 |
| | | | | | 0.22 | 0.49 | 0.86 | 1.93 | 3.43 | 7.71 | | |
| | | | P225 0133 5 | 278.41 | 126.71 | 101.69 | 94.5 | 86.73 | 81.20 | 76.51 | 3.70 | 0.827 |
| | | | | | 0.94 | 1.73 | 2.56 | 5.89 | 10.95 | 27.31 | | |
| | | | P250 0133 5 | 356.68 | 139.52 | 123.54 | 113.33 | 100.35 | 92.05 | 81.51 | 4.32 | 1.260 |
| | | | | | 1.04 | 2.33 | 4.14 | 9.30 | 16.53 | 37.20 | | |
| 2 | 150 | MCV50 | P050 0215 3 | 3.68 | 1.37 | 1.22 | 1.12 | 0.99 | 0.90 | 0.80 | 0.12 | 0.0009 |
| | | | | | 0.01 | 0.01 | 0.01 | 0.02 | 0.04 | 0.08 | | |

MS(曲綫代碼2) MCV50(曲綫代碼3) MCV25(曲綫代碼5)

| 分割等份 S | 轉位角度 θ | 凸輪曲綫 | 代碼 | 靜扭力 Ts (kgf-m) | 上級 動態額定輸出扭矩(kgf-m) 下級 內部慣性負載扭力(rpm) 入力軸轉速N(rpm) 50 | 75 | 100 | 150 | 200 | 300 | 凸輪軸摩擦力 Tx(kgf.m) | 出力軸慣性 GD²kgf.m² |
|---|---|---|---|---|---|---|---|---|---|---|---|---|
| 2 | 180 | MCV50 | P065 0215 3 | 8.24 | 3.40 | 3.01 | 2.76 | 2.45 | 2.24 | 1.99 | 0.24 | 0.0026 |
| | | | | | 0.01 | 0.02 | 0.03 | 0.07 | 0.11 | 0.25 | | |
| | | | P080 0215 3 | 15.06 | 6.08 | 5.38 | 4.96 | 4.37 | 4.01 | 3.55 | 0.38 | 0.0062 |
| | | | | | 0.02 | 0.04 | 0.07 | 0.15 | 0.26 | 0.57 | | |
| | | | P100 0215 3 | 25.90 | 10.45 | 9.25 | 8.49 | 7.52 | 6.89 | 6.10 | 0.57 | 0.018 |
| | | | | | 0.05 | 0.11 | 0.19 | 0.42 | 0.74 | 1.67 | | |
| | | | P125 0215 3 | 38.94 | 15.96 | 14.13 | 12.96 | 11.48 | 10.53 | | 0.78 | 0.057 |
| | | | | | 0.15 | 0.33 | 0.59 | 1.32 | 2.35 | | | |
| | | | P150 0215 3 | 58.35 | 23.5 | 20.81 | 19.09 | 16.90 | 15.50 | | 1.16 | 0.126 |
| | | | | | 0.33 | 0.73 | 1.30 | 2.92 | 5.18 | | | |
| | | | P175 0215 3 | 91.50 | 37.85 | 33.52 | 30.74 | 27.22 | 24.97 | | 1.61 | 0.259 |
| | | | | | 0.67 | 1.50 | 2.67 | 5.99 | 10.65 | | | |
| | | | P225 0215 3 | 202.31 | 95.61 | 90.28 | 82.43 | 72.7 | | | 3.61 | 0.723 |
| | | | | | 2.38 | 4.75 | 9.87 | 23.5 | | | | |
| | | | P250 0215 3 | 261.14 | 108.23 | 95.83 | 87.91 | 77.84 | | | 4.08 | 1.160 |
| | | | | | 2.98 | 6.71 | 11.92 | 26.81 | | | | |
| | | MS | P050 0218 2 | 3.68 | 1.3 | 1.15 | 1.06 | 0.93 | 0.86 | 0.76 | 0.13 | 0.0009 |
| | | | | | 0.01 | 0.01 | 0.01 | 0.01 | 0.02 | 0.04 | | |
| | | | P065 0218 2 | 7.81 | 2.98 | 2.64 | 2.42 | 2.14 | 1.97 | 1.74 | 0.26 | 0.0026 |
| | | | | | 0.01 | 0.01 | 0.02 | 0.03 | 0.06 | 0.12 | | |
| | | | P080 0218 2 | 15.06 | 5.75 | 5.09 | 4.67 | 4.14 | 3.79 | 3.36 | 0.41 | 0.0062 |
| | | | | | 0.01 | 0.02 | 0.04 | 0.07 | 0.13 | 0.28 | | |
| | | | P100 0218 2 | 25.90 | 9.78 | 8.66 | 7.94 | 7.03 | 6.45 | 5.71 | 0.61 | 0.018 |
| | | | | | 0.03 | 0.05 | 0.09 | 0.20 | 0.36 | 0.80 | | |
| | | | P125 0218 2 | 38.94 | 15.11 | 13.38 | 12.27 | 10.87 | 9.97 | 8.83 | 0.84 | 0.057 |
| | | | | | 0.08 | 0.16 | 0.29 | 0.64 | 1.13 | 2.53 | | |
| | | | P150 0218 2 | 58.35 | 22.25 | 19.70 | 18.07 | 16.00 | 14.68 | 13.00 | 1.24 | 0.126 |
| | | | | | 0.16 | 0.35 | 0.63 | 1.40 | 2.49 | 5.59 | | |
| | | | P175 0218 2 | 91.50 | 35.84 | 31.73 | 29.11 | 25.77 | 23.64 | | 1.72 | 0.259 |
| | | | | | 0.32 | 0.72 | 1.28 | 2.87 | 5.11 | | | |
| | | | P225 0218 2 | 202.31 | 90.21 | 85.14 | 79.35 | 67.93 | 60.25 | | 3.74 | 0.723 |
| | | | | | 1.02 | 2.31 | 4.69 | 10.13 | 19.62 | | | |
| | | | P250 0218 2 | 261.14 | 102.47 | 90.73 | 83.23 | 73.69 | 67.60 | | 4.32 | 1.160 |
| | | | | | 1.43 | 3.22 | 5.72 | 12.86 | 22.85 | | | |
| | | MCV50 | P050 0218 3 | 4.20 | 1.58 | 1.4 | 1.28 | 1.14 | 1.04 | 0.92 | 0.11 | 0.0009 |
| | | | | | 0.01 | 0.01 | 0.01 | 0.02 | 0.03 | 0.06 | | |
| | | | P065 0218 3 | 11.00 | 4.59 | 4.06 | 3.73 | 3.30 | 3.03 | 2.68 | 0.22 | 0.0029 |
| | | | | | 0.01 | 0.02 | 0.03 | 0.05 | 0.09 | 0.19 | | |
| | | | P080 0218 3 | 17.22 | 6.99 | 6.19 | 5.68 | 5.03 | 4.61 | 4.08 | 0.34 | 0.0065 |
| | | | | | 0.02 | 0.03 | 0.05 | 0.11 | 0.19 | 0.42 | | |
| | | | P100 0218 3 | 34.14 | 15.00 | 13.28 | 12.18 | 10.79 | 9.89 | 8.79 | 0.52 | 0.0208 |
| | | | | | 0.04 | 0.09 | 0.15 | 0.34 | 0.60 | 1.34 | | |
| | | | P125 0218 3 | 55.05 | 24.39 | 21.59 | 19.81 | 17.54 | 16.09 | 14.24 | 0.73 | 0.0648 |
| | | | | | 0.12 | 0.26 | 0.47 | 1.04 | 1.85 | 4.16 | | |
| | | | P150 0218 3 | 90.00 | 39.87 | 35.30 | 32.39 | 28.68 | 26.30 | 23.29 | 1.09 | 0.151 |
| | | | | | 0.27 | 0.61 | 1.08 | 2.43 | 4.31 | 9.70 | | |
| | | | P175 0218 3 | 123.27 | 53.32 | 47.22 | 43.31 | 38.35 | 35.18 | | 1.5 | 0.293 |
| | | | | | 0.53 | 1.18 | 2.09 | 4.71 | 8.36 | | | |
| | | | P225 0218 3 | 325.69 | 154.21 | 140.93 | 132.01 | 112.45 | 103.21 | | 3.51 | 0.723 |
| | | | | | 2.12 | 4.35 | 8.93 | 21.56 | 37.91 | | | |
| | | | P250 0218 3 | 387.70 | 166.44 | 147.37 | 135.19 | 119.70 | 109.81 | | 3.89 | 1.484 |
| | | | | | 2.65 | 5.96 | 10.59 | 23.82 | 42.34 | | | |
| | 210 | MS | P050 0221 2 | 3.89 | 1.35 | 1.19 | 1.09 | 0.97 | 0.89 | 0.78 | 0.12 | 0.0009 |
| | | | | | 0.01 | 0.01 | 0.01 | 0.01 | 0.02 | 0.03 | | |
| | | | P065 0221 2 | 8.24 | 3.07 | 2.72 | 2.50 | 2.21 | 2.03 | 1.79 | 0.24 | 0.0026 |
| | | | | | 0.01 | 0.01 | 0.01 | 0.03 | 0.04 | 0.09 | | |
| | | | P080 0221 2 | 16.14 | 6.07 | 5.37 | 4.93 | 4.36 | 4.00 | 3.54 | 0.38 | 0.0063 |
| | | | | | 0.01 | 0.02 | 0.03 | 0.06 | 0.10 | 0.21 | | |
| | | | P100 0221 2 | 25.90 | 9.33 | 8.26 | 7.58 | 6.71 | 6016 | 5.45 | 0.56 | 0.018 |
| | | | | | 0.02 | 0.04 | 0.07 | 0.15 | 0.27 | 0.59 | | |
| | | | P125 0221 2 | 40.71 | 15.38 | 13.62 | 12.49 | 11.06 | 10.15 | 8.98 | 0.77 | 0.058 |
| | | | | | 0.06 | 0.12 | 0.21 | 0.48 | 0.84 | 1.89 | | |
| | | | P150 0221 2 | 58.35 | 21.25 | 18.81 | 17.26 | 15.28 | 14.02 | 12.41 | 1.15 | 0.126 |
| | | | | | 0.12 | 0.26 | 0.46 | 1.03 | 1.83 | 4011 | | |
| | | | P175 0221 2 | 91.50 | 34.22 | 30.30 | 27.79 | 24.61 | 22.57 | 19.99 | 1.60 | 0.259 |
| | | | | | 0.24 | 0.53 | 0.94 | 2.11 | 3.75 | 8.44 | | |
| | | | P225 0221 2 | 202.31 | 85.62 | 81.43 | 72.58 | 64.32 | 59.91 | | 3.85 | 0.723 |
| | | | | | 0.89 | 2.01 | 3.74 | 8.01 | 14.76 | | | |
| | | | P250 0221 2 | 261.14 | 97.83 | 86.63 | 79.47 | 70.36 | 64.54 | | 4.05 | 1.160 |
| | | | | | 1.05 | 2.37 | 4.20 | 9.45 | 16.79 | | | |
| | | MCV50 | P050 0221 3 | 4.37 | 1.81 | 1.60 | 1.47 | 1.30 | 1.19 | 1.06 | 0.10 | 0.0012 |
| | | | | | 0.01 | 0.01 | 0.01 | 0.02 | 0.03 | 0.06 | | |

# PU平板凸輪共軛式分割器扭力數值表

凸輪曲綫

MS(曲綫代碼2) MCV50(曲綫代碼3) MCV25(曲綫代碼5)

| 分割等份 S | 轉位角度 θ | 凸輪曲綫 | 代碼 | 靜扭力 Ts (kgf-m) | 上級 動態額定輸出扭矩(kgf-m) 下級 內部慣性負載扭力(rpm) 入力軸轉速N(rpm) 50 | 75 | 100 | 150 | 200 | 300 | 凸輪軸摩擦力 Tx(kgf.m) | 出力軸慣性 GD²kgf.m² |
|---|---|---|---|---|---|---|---|---|---|---|---|---|
| 2 | 210 | MCV50 | P065 0221 3 | 12.80 | 5.47 | 4.84 | 4.44 | 3.93 | 3.61 | 3.19 | 0.20 | 0.0042 |
| | | | | | 0.01 | 0.02 | 0.03 | 0.05 | 0.09 | 0.20 | | |
| | | | P080 0221 3 | 18.83 | 7.65 | 6.78 | 6.22 | 5.50 | 5.05 | 4.47 | 0.32 | 0.0106 |
| | | | | | 0.02 | 0.04 | 0.06 | 0.13 | 0.23 | 0.50 | | |
| | | | P100 0221 3 | 34.17 | 14.32 | 12.68 | 11.63 | 10.30 | 9.45 | 8.36 | 0.48 | 0.0208 |
| | | | | | 0.03 | 0.07 | 0.11 | 0.25 | 0.44 | 0.99 | | |
| | | | P125 0221 3 | 55.05 | 23.28 | 20.62 | 18.91 | 16.75 | 15.36 | 13.60 | 0.68 | 0.0648 |
| | | | | | 0.09 | 0.20 | 0.34 | 0.77 | 1.36 | 3.06 | | |
| | | | P150 0221 3 | 90.00 | 38.07 | 33.71 | 30.92 | 27.38 | 25.12 | 22.24 | 1.03 | 0.151 |
| | | | | | 0.20 | 0.45 | 0.80 | 1.79 | 3.17 | 7.13 | | |
| | | | P175 0221 3 | 123.27 | 50.91 | 45.08 | 41.35 | 36.62 | 33.59 | 29.74 | 1.41 | 0.293 |
| | | | | | 0.39 | 0.87 | 1.54 | 3.46 | 6015 | 13.82 | | |
| | | | P225 0221 3 | 345.81 | 143.65 | 126.51 | 117.84 | 109.61 | 98.69 | | 3.01 | 0.973 |
| | | | | | 1.51 | 3.92 | 7.31 | 14.20 | 27.51 | | | |
| | | | P250 0221 3 | 387.70 | 158.92 | 140.71 | 129.08 | 114.29 | 104.8 | | | |
| | | | | | 1.95 | 4.38 | 7.78 | 17.50 | 31.11 | | | |
| | 240 | MS | P050 0224 2 | 4.20 | 1.45 | 1.28 | 1.8 | 1.04 | 0.96 | 0.85 | 0.11 | 0.0009 |
| | | | | | 0.01 | 0.01 | 0.01 | 0.01 | 0.01 | 0.03 | | |
| | | | P065 0224 2 | 11.00 | 4.21 | 3.73 | 3.42 | 3.03 | 2.78 | 2.64 | 0.23 | 0.0029 |
| | | | | | 0.01 | 0.01 | 0.01 | 0.02 | 0.04 | 0.08 | | |
| | | | P080 0224 2 | 17.22 | 6.41 | 5.68 | 5.21 | 4.61 | 4.23 | 3.74 | 0.35 | 0.0065 |
| | | | | | 0.01 | 0.02 | 0.02 | 0.05 | 0.08 | 0.17 | | |
| | | | P100 0224 2 | 34.14 | 13.76 | 12.18 | 11.17 | 9.89 | 9.07 | 8.03 | 0.53 | 0.0208 |
| | | | | | 0.02 | 0.04 | 0.06 | 0.13 | 0.24 | 0.52 | | |
| | | | P125 0224 2 | 55.05 | 22.37 | 19.81 | 18.17 | 16.09 | 14.76 | 13.07 | 0.74 | 0.0648 |
| | | | | | 0.05 | 0.11 | 0.18 | 0.41 | 0.72 | 1.62 | | |
| | | | P150 0224 2 | 90.00 | 36.57 | 32.39 | 29.71 | 26.30 | 24.13 | 21.36 | 1.11 | 0.151 |
| | | | | | 0.11 | 0.24 | 0.42 | 0.95 | 1.68 | 3.77 | | |
| | | | P175 0224 2 | 123.27 | 48.91 | 43.31 | 39.73 | 35.18 | 32.27 | 28.57 | 1.52 | 0.293 |
| | | | | | 0.21 | 0.46 | 0.82 | 1.83 | 3.25 | 7.31 | | |
| | | | P225 0224 2 | 345.18 | 140.51 | 127.90 | 118.69 | 107.51 | 94.32 | 83.08 | 3.18 | 1.073 |
| | | | | | 0.94 | 7.21 | 3.76 | 7.86 | 14.51 | 34.69 | | |
| | | | P250 0224 2 | 387.70 | 152.67 | 135.19 | 124.10 | 109.81 | 100.73 | 89.19 | 3.94 | 1.484 |
| | | | | | 1.03 | 2.32 | 4.12 | 9.25 | 16.45 | 37.00 | | |
| | | MCV50 | P050 0224 3 | 4.73 | 1.74 | 1.54 | 1.41 | 1.25 | 1.15 | 1.01 | 0.09 | 0.0012 |
| | | | | | 0.01 | 0.01 | 0.01 | 0.02 | 0.02 | 0.05 | | |
| | | | P065 0224 3 | 11.00 | 5.25 | 4.65 | 4.27 | 3.78 | 3.46 | 3.07 | 0.19 | 0.0042 |
| | | | | | 0.01 | 0.01 | 0.02 | 0.04 | 0.07 | 0.16 | | |
| | | | P080 0224 3 | 19.91 | 8.03 | 7.11 | 6.52 | 5.77 | 5.29 | 4.69 | 0.30 | 0.0108 |
| | | | | | 0.02 | 0.03 | 0.05 | 0.10 | 0.18 | 0.39 | | |
| | | | P100 0224 3 | 38.41 | 16.49 | 14.60 | 13.39 | 11.86 | 10.87 | 9.63 | 0.45 | 0.0356 |
| | | | | | 0.04 | 0.09 | 0.15 | 0.33 | 0.58 | 1.29 | | |
| | | | P125 0224 3 | 61.66 | 26.62 | 23.57 | 21.62 | 19.14 | 17.56 | 15.55 | 0.63 | 0.0985 |
| | | | | | 0.10 | 0.23 | 0.40 | 0.89 | 1.59 | 3.56 | | |
| | | | P150 0224 3 | 101.25 | 43.88 | 38.81 | 35.60 | 31.52 | 28.91 | 25.60 | 0.96 | 0.238 |
| | | | | | 0.24 | 0.54 | 0.96 | 2.15 | 3.82 | 8.60 | | |
| | | | P175 0224 3 | 132.08 | 54.32 | 48.10 | 44012 | 39.07 | 35.84 | 31.73 | 1.33 | 0.304 |
| | | | | | 0.31 | 0.69 | 1.22 | 2.75 | 4.88 | 10.98 | | |
| | | | P225 0224 3 | 398.95 | 165.91 | 158.12 | 136.91 | 120.51 | 109.43 | | 3.10 | 1.975 |
| | | | | | 2.12 | 4.63 | 8.57 | 20.94 | 39.65 | | | |
| | | | P250 0224 3 | 426.47 | 176.61 | 156.38 | 143.45 | 127.02 | 116.52 | | 3.47 | 2.623 |
| | | | | | 2.64 | 5.92 | 10.53 | 23.68 | 42.10 | | | |
| | | MS | P050 0227 2 | 4.20 | 1.40 | 1.24 | 1.14 | 1.01 | 0.92 | 0.82 | 0.11 | 0.0009 |
| | | | | | 0.01 | 0.01 | 0.01 | 0.01 | 0.01 | 0.02 | | |
| | | | P065 0227 2 | 11.00 | 4.06 | 3.60 | 3.30 | 2.92 | 2.68 | 2.37 | 0.21 | 0.0029 |
| | | | | | 0.01 | 0.01 | 0.01 | 0.02 | 0.03 | 0.06 | | |
| | | | P080 0227 2 | 17.22 | 6.19 | 5.48 | 5.03 | 4045 | 4.08 | 3.61 | 0.33 | 0.0065 |
| | | | | | 0.01 | 0.01 | 0.02 | 0.04 | 0.06 | 0.13 | | |
| | | | P100 0227 2 | 34.14 | 13.28 | 11.76 | 10.79 | 9.55 | 8.76 | 7.76 | 0.50 | 0.0208 |
| | | | | | 0.02 | 0.03 | 0.05 | 0.11 | 0.19 | 0.41 | | |
| | | | P125 0227 2 | 55.05 | 21.59 | 19.12 | 17054 | 15.53 | 14.24 | 12.61 | 0.70 | 0.0985 |
| | | | | | 0.06 | 0.13 | 0.22 | 0.49 | 0.87 | 1.95 | | |
| | | | P150 0227 2 | 90.00 | 35.30 | 31.26 | 28.68 | 25.39 | 23.29 | 20.62 | 1.06 | 0.238 |
| | | | | | 0.14 | 0.30 | 0.53 | 1.18 | 2.09 | 4.69 | | |
| | | | P175 0227 2 | 132.08 | 52.44 | 46.43 | 42.59 | 37.71 | 34.59 | 30.63 | 1.43 | 0.304 |
| | | | | | 0.17 | 0.38 | 0.67 | 1.50 | 2.67 | 5.99 | | |
| | | | P225 0227 2 | 345.18 | 138.65 | 127.51 | 114.32 | 102.69 | 95.12 | 84.05 | 3.02 | 1.073 |
| | | | | | 0.74 | 1.52 | 2.73 | 5.61 | 11.89 | 27.31 | | |
| | | | P250 0227 2 | 387.70 | 147.37 | 130.49 | 119.70 | 1.5.99 | 97.23 | 86.09 | 3.78 | 1.484 |
| | | | | | 0.82 | 1.83 | 3.25 | 7.31 | 13.00 | 29.23 | | |
| | | MCV50 | P050 0227 3 | 4.37 | 1.68 | 1.49 | 1.36 | 1.21 | 1.11 | 0.98 | 0.09 | 0.0012 |
| | | | | | 0.01 | 0.01 | 0.01 | 0.01 | 0.02 | 0.04 | | |

| 分割等份 S | 轉位角度 θ | 凸輪曲綫 | 代碼 | 靜扭力 Ts (kgf-m) | 上級 動態額定輸出扭矩(kgf-m) 下級 內部慣性負載扭力(rpm) 入力軸轉速N(rpm) 50 | 75 | 100 | 150 | 200 | 300 | 凸輪軸摩擦力 Tx(kgf.m) | 出力軸慣性 GD²kgf.m² |
|---|---|---|---|---|---|---|---|---|---|---|---|---|
| 2 | 270 | MCV50 | P065 0227 3 | 11.00 | 5.07 | 4.49 | 4.12 | 3.65 | 3.34 | 2.96 | 0.18 | 0.0042 |
| | | | | | 0.01 | 0.01 | 0.02 | 0.03 | 0.06 | 0.12 | | |
| | | | P080 0227 3 | 19.91 | 7.75 | 6.86 | 6.29 | 5.57 | 5.11 | 4.52 | 0.28 | 0.0108 |
| | | | | | 0.01 | 0.02 | 0.04 | 0.08 | 0.14 | 0.31 | | |
| | | | P100 0227 3 | 34.81 | 15.91 | 14.09 | 12.92 | 11.44 | 10.50 | 9.29 | 0.43 | 0.0356 |
| | | | | | 0.03 | 0.07 | 0.12 | 0.26 | 0.46 | 1.02 | | |
| | | | P125 0227 3 | 61.66 | 26.69 | 22.75 | 20.87 | 18.48 | 16.95 | 15.01 | 0.61 | 0.0985 |
| | | | | | 0.08 | 0.18 | 0.32 | 0.71 | 1.25 | 2.82 | | |
| | | | P150 0227 3 | 1.1.25 | 42.31 | 37.46 | 34.36 | 30.43 | 27.91 | 24.71 | 0.92 | 0.238 |
| | | | | | 0.19 | 0.43 | 0.76 | 1.70 | 3.02 | 6.80 | | |
| | | | P175 0227 3 | 140.88 | 58.00 | 51.36 | 47.11 | 41.72 | 38.27 | 33.88 | 1.26 | 0.449 |
| | | | | | 0.36 | 0.81 | 1.43 | 3.21 | 5.70 | 12.81 | | |
| | | | P225 0227 3 | 345.81 | 136.21 | 145.51 | 131.88 | 118.40 | 107.69 | | 2.89 | 1.972 |
| | | | | | 1.74 | 3.92 | 6.98 | 16.23 | 30.51 | | | |
| | | | P250 0227 3 | 426.47 | 170.48 | 150.95 | 138.47 | 122.61 | 112.47 | | 3.36 | 2.623 |
| | | | | | 2.08 | 4.68 | 8.32 | 18.71 | 33.26 | | | |
| | 300 | MS | P050 0230 2 | 4.73 | 1.63 | 1.44 | 1.32 | 1.17 | 1.07 | 0.95 | 0.10 | 0.0012 |
| | | | | | 0.01 | 0.01 | 0.01 | 0.01 | 0.01 | 0.02 | | |
| | | | P065 0230 2 | 11.00 | 4.91 | 4.35 | 3.99 | 3.53 | 3.24 | 2.87 | 0.20 | 0.0042 |
| | | | | | 0.01 | 0.01 | 0.01 | 0.02 | 0.03 | 0.07 | | |
| | | | P080 0230 2 | 19.91 | 7.51 | 6.65 | 6.10 | 5.40 | 4.95 | 4.38 | 0.31 | 0.0108 |
| | | | | | 0.01 | 0.02 | 0.02 | 0.05 | 0.08 | 0.18 | | |
| | | | P100 0230 2 | 38.41 | 15.42 | 13.65 | 12.52 | 11.09 | 10.17 | 9.01 | 0.47 | 0.0356 |
| | | | | | 0.02 | 0.04 | 0.07 | 0.15 | 0.26 | 0.57 | | |
| | | | P125 0230 2 | 61.66 | 24.89 | 22.04 | 20.22 | 17.90 | 16.42 | 14.54 | 0.66 | 0.0985 |
| | | | | | 0.05 | 0.10 | 0.18 | 0.40 | 0.70 | 1.58 | | |
| | | | P150 0230 2 | 1.1.25 | 40.99 | 36.29 | 33.29 | 29.48 | 27.04 | 23.94 | 0.99 | 0.238 |
| | | | | | 0.11 | 0.24 | 0.43 | 0.95 | 1.69 | 3.80 | | |
| | | | P175 0230 2 | 140.88 | 56.20 | 49.76 | 45.65 | 40.42 | 37.08 | 32.83 | 1.36 | 0.449 |
| | | | | | 0.20 | 0.45 | 0.80 | 1.80 | 3.19 | 7.17 | | |
| | | | P225 0230 2 | 345.81 | 158.42 | 140.61 | 128.65 | 115.02 | 104.32 | 92.60 | 3.02 | 1.972 |
| | | | | | 0.96 | 2.06 | 3.78 | 8.94 | 16.21 | 37.84 | | |
| | | | P250 0230 2 | 426.47 | 165.18 | 146.26 | 134.16 | 118.80 | 108.97 | 96.49 | 3.58 | 2.623 |
| | | | | | 1.17 | 2.62 | 4.65 | 10.42 | 18.60 | 41.85 | | |
| | | MCV50 | P050 0230 3 | 5.25 | 1.93 | 1.71 | 1.56 | 1.38 | 1.27 | 1.12 | 0.09 | 0.0012 |
| | | | | | 0.01 | 0.01 | 0.01 | 0.01 | 0.02 | 0.03 | | |
| | | | P065 0230 3 | 11.00 | 5.59 | 4.95 | 4.56 | 4.02 | 3.69 | 3.27 | 0.17 | 0.0043 |
| | | | | | 0.01 | 0.01 | 0.02 | 0.03 | 0.05 | 0.10 | | |
| | | | P080 0230 3 | 21.52 | 8.52 | 7.54 | 6.92 | 6.13 | 5.62 | 4.97 | 0.27 | 0.0111 |
| | | | | | 0.01 | 0.02 | 0.03 | 0.07 | 0.12 | 0.26 | | |
| | | | P100 0230 3 | 40.00 | 18.27 | 16.18 | 14.84 | 13.14 | 12.05 | 10.67 | 0.41 | 0.0372 |
| | | | | | 0.03 | 0.06 | 0.10 | 0.22 | 0.39 | 0.86 | | |
| | | | P125 0230 3 | 65.00 | 27.79 | 24.61 | 22.57 | 19.99 | 18.33 | 16.23 | 0.58 | 0.102 |
| | | | | | 0.07 | 0.15 | 0.27 | 0.59 | 1.05 | 2.36 | | |
| | | | P150 0230 3 | 111.00 | 47052 | 42.07 | 38.59 | 34.17 | 31.35 | 27.76 | 0.87 | 0.249 |
| | | | | | 0.16 | 0.36 | 0.64 | 1.44 | 2.56 | 5.76 | | |
| | | | P175 0230 3 | 154.09 | 64.97 | 57.52 | 52.77 | 46.72 | 42.86 | 37.95 | 1.20 | 0.468 |
| | | | | | 0.31 | 0.68 | 1.21 | 2.71 | 4.81 | 10.82 | | |
| | | | P225 0230 3 | 345.81 | 173.81 | 162.14 | 146.51 | 133.20 | 126.51 | | 2.65 | 1.984 |
| | | | | | 1.26 | 3.80 | 5.94 | 14.76 | 27.02 | | | |
| | | | P250 0230 3 | 484.63 | 202.77 | 179.55 | 164.70 | 145.84 | 133.78 | | 3.15 | 2.828 |
| | | | | | 1.82 | 4.09 | 7.26 | 16.34 | 29.05 | | | |
| 3 | 120 | MCV25 | P050 0312 5 | 3.99 | 2.14 | 1.90 | 1.74 | 1.54 | 1.41 | 1025 | 0.12 | 0.009 |
| | | | | | 0.01 | 0.01 | 0.01 | 0.02 | 0.03 | 0.07 | | |
| | | | P065 0312 5 | 10.24 | 5.94 | 5.26 | 4.82 | 4.27 | 3.92 | 3.47 | 0.24 | 0.0027 |
| | | | | | 0.01 | 0.02 | 0.03 | 0.05 | 0.09 | 0.20 | | |
| | | | P080 0312 5 | 16.14 | 9.23 | 8.17 | 7.50 | 6.64 | 6.09 | 5.39 | 0.37 | 0.006 |
| | | | | | 0.02 | 0.03 | 0.05 | 0.12 | 0.20 | 0.45 | | |
| | | | P100 0312 5 | 31.58 | 19.04 | 16.86 | 15.46 | 13.69 | 12.56 | 11.12 | 0.56 | 0.0188 |
| | | | | | 0.04 | 0.09 | 0.16 | 0.35 | 0.63 | 1.40 | | |
| | | | P125 0312 5 | 51.09 | 30.84 | 27.31 | 25.05 | 22.18 | 20.34 | 18.01 | 0.79 | 0.0582 |
| | | | | | 0.13 | 0.28 | 0.49 | 1.09 | 1.93 | 4.34 | | |
| | | | P150 0312 5 | 83.25 | 49.82 | 44.11 | 40.46 | 35.83 | 32.87 | 29.10 | 1.18 | 0.135 |
| | | | | | 0.28 | 0.63 | 1.12 | 2.52 | 4.47 | 10.05 | | |
| | | | P175 0312 5 | 114.47 | 75.76 | 67.08 | 61.54 | 54.49 | 49.98 | 44.26 | 1.61 | 0.265 |
| | | | | | 0.55 | 1.24 | 2.20 | 4.93 | 8.77 | 19.72 | | |
| | | | P225 0312 5 | 245.39 | 136.74 | 128.05 | 104.31 | 98.75 | 94.32 | | 3.24 | 0.865 |
| | | | | | 1.94 | 3.86 | 8.51 | 18.21 | 34.05 | | | |
| | | | P250 0312 5 | 276.07 | 158.22 | 140.10 | 128.52 | 113.80 | 104.39 | | 3.99 | 1.109 |
| | | | | | 2.30 | 5.16 | 9.17 | 20.63 | 36.68 | | | |
| | 150 | MS | P050 0315 2 | 4.20 | 2.15 | 1.91 | 1.75 | 1.55 | 1.42 | 1.26 | 0.12 | 0.0009 |
| | | | | | 0.01 | 0.01 | 0.01 | 0.01 | 0.02 | 0.04 | | |

# PU平板凸輪共軛式分割器扭力數值表

凸輪曲綫

| 分割等份 S | 轉位角度 θ | 凸輪曲綫 | 代碼 | 靜扭力 Ts (kgf-m) | 上級 動態額定輸出扭矩(kgf-m) 下級 內部慣性負載扭力(rpm) 入力軸轉速N(rpm) 50 | 75 | 100 | 150 | 200 | 300 | 凸輪軸摩擦力 Tx(kgf.m) | 出力軸慣性 GD²kgf.m² |
|---|---|---|---|---|---|---|---|---|---|---|---|---|
| | 150 | MS | P065 0315 2 | 11.00 | 6.21 | 5.49 | 5.04 | 4.46 | 4.09 | 3.62 | 0.23 | 0.0027 |
| | | | | | 0.01 | 0.01 | 0.02 | 0.03 | 0.06 | 0.12 | | |
| | | | P080 0315 2 | 17.22 | 9.44 | 9.36 | 7.67 | 6.79 | 6.23 | 5.51 | 0.36 | 0.0061 |
| | | | | | 0.01 | 0.02 | 0.03 | 0.07 | 0.12 | 0.26 | | |
| | | | P100 0315 2 | 34.14 | 19.84 | 17.56 | 16.11 | 14.26 | 13.09 | 11.59 | 0.54 | 0.0194 |
| | | | | | 0.03 | 0.06 | 0.10 | 0.21 | 0.37 | 0.83 | | |
| | | | P125 0315 2 | 56.15 | 32.89 | 29.12 | 26.71 | 23.65 | 21.70 | 19.21 | 0.76 | 0.0606 |
| | | | | | 0.08 | 0.17 | 0.29 | 0.65 | 1.15 | 2.58 | | |
| | | | P150 0315 2 | 90.00 | 51.90 | 45.96 | 42.16 | 37.33 | 34.24 | 30.32 | 1.14 | 0.140 |
| | | | | | 0.17 | 0.38 | 0.67 | 1.49 | 2.65 | 5.96 | | |
| | | | P175 0315 2 | 123.27 | 78.51 | 69.52 | 63.77 | 56.47 | 51.80 | 45.87 | 1.56 | 0.273 |
| | | | | | 0.33 | 0.73 | 1.30 | 2.91 | 5.17 | 11.62 | | |
| | | | P225 0315 2 | 345.16 | 204.51 | 176.35 | 161.20 | 137.04 | 118.65 | 107.66 | 3.51 | 0.914 |
| | | | | | 1.27 | 3.02 | 4.95 | 12.61 | 23.11 | 51.21 | | |
| | | | P250 0315 2 | 387.70 | 221.86 | 196.45 | 180.20 | 159.56 | 146.37 | 129.61 | 4.03 | 1.327 |
| | | | | | 1.57 | 3.53 | 6028 | 14.12 | 25.10 | 56.46 | | |
| | 180 | MS | P050 0318 2 | 4.73 | 2.41 | 2.13 | 1.96 | 1.73 | 1.59 | 1.41 | 0.10 | 0.0012 |
| | | | | | 0.01 | 0.01 | 0.01 | 0.01 | 0.02 | 0.04 | | |
| | | | P065 0318 2 | 11.00 | 6.52 | 5.78 | 5.30 | 4.69 | 4.30 | 3.81 | 0.21 | 0.0028 |
| | | | | | 0.01 | 0.01 | 0.01 | 0.03 | 0.04 | 0.09 | | |
| | | | P080 0318 2 | 19.37 | 10.57 | 9.36 | 8.58 | 7.60 | 6.97 | 6.17 | 0.33 | 0.0103 |
| | | | | | 0.01 | 0.02 | 0.04 | 0.08 | 0.14 | 0.31 | | |
| | | | P100 0318 2 | 36.70 | 20.80 | 18.42 | 16.89 | 14.96 | 13.72 | 12.15 | 0.49 | 0.0335 |
| | | | | | 0.03 | 0.07 | 0.11 | 0.25 | 0.44 | 0.99 | | |
| | | | P125 0318 2 | 60.56 | 34.66 | 30.69 | 28.16 | 24.93 | 22.87 | 20.25 | 0.69 | 0.0921 |
| | | | | | 0.08 | 0.18 | 0.31 | 0.69 | 1.21 | 2.73 | | |
| | | | P150 0318 2 | 101.25 | 58.09 | 51.44 | 47.18 | 41.78 | 38.33 | 33.94 | 1.03 | 0.224 |
| | | | | | 0.19 | 0.42 | 0.74 | 1.66 | 2.95 | 6.62 | | |
| | | | P175 0318 2 | 137.36 | 86.68 | 76.75 | 70.40 | 62.34 | 57.18 | 50.63 | 1.42 | 0.419 |
| | | | | | 0.35 | 0.78 | 1.38 | 3.10 | 5.51 | 12.38 | | |
| | | | P225 0318 2 | 385.64 | 226.30 | 198.66 | 174.31 | 150.69 | 141.25 | | 3.16 | 2.018 |
| | | | | | 1.70 | 4.10 | 6.94 | 15.81 | 28.94 | | | |
| | | | P250 0318 2 | 426.47 | 240.42 | 212.88 | 195.28 | 172.91 | 158.62 | | 3.70 | 2.436 |
| | | | | | 2.00 | 4.50 | 8.00 | 18.00 | 31.99 | | | |
| | 210 | MS | P050 0321 3 | 4.37 | 2.30 | 2.04 | 1.87 | 1.65 | 1.52 | 1.34 | 0.10 | 0.0012 |
| | | | | | 0.01 | 0.01 | 0.01 | 0.01 | 0.02 | 0.03 | | |
| | | | P065 0321 3 | 11.00 | 6.23 | 5.52 | 5.06 | 4.48 | 4.11 | 3.64 | 0.20 | 0.0028 |
| | | | | | 0.01 | 0.01 | 0.01 | 0.02 | 0.03 | 0.06 | | |
| | | | P080 0321 2 | 19.37 | 10.09 | 8.94 | 8.20 | 7.26 | 6.66 | 5.89 | 0.30 | 0.0103 |
| | | | | | 0.01 | 0.02 | 0..03 | 0.06 | 0.10 | 0.23 | | |
| | | | P100 0321 2 | 40.00 | 23.28 | 20.62 | 18.91 | 16.74 | 15.36 | 13.60 | 0.45 | 0.0346 |
| | | | | | 0.03 | 0.05 | 0.09 | 0.19 | 0.34 | 0.76 | | |
| | | | P125 0321 2 | 64.41 | 36.18 | 32.04 | 29.39 | 26.02 | 23.87 | 21014 | 0.64 | 0.0942 |
| | | | | | 0.06 | 0.13 | 0.23 | 0.52 | 0.91 | 2.05 | | |
| | | | P150 0321 2 | 105.00 | 58.47 | 51.77 | 47.49 | 42.05 | 38.57 | 34.15 | 0.97 | 0.227 |
| | | | | | 0.14 | 0.31 | 0.55 | 1.24 | 2.19 | 4.93 | | |
| | | | P175 0321 2 | 145.28 | 89.76 | 79.48 | 72.91 | 64.56 | 59.22 | 52.44 | 1.32 | 0.427 |
| | | | | | 0.26 | 0.58 | 1.03 | 2.32 | 4012 | 9.27 | | |
| | | | P225 0321 2 | 408.61 | 245.31 | 212.60 | 198.60 | 174.25 | 163.51 | 140.89 | 3.02 | 2.121 |
| | | | | | 1.31 | 3.12 | 4.97 | 11.25 | 20.63 | 52.12 | | |
| | | | P250 0321 2 | 465.24 | 260.41 | 230.59 | 211.52 | 187.30 | 171.81 | 152.13 | 3.45 | 2.536 |
| | | | | | 1.53 | 3.45 | 6.12 | 13.77 | 24.47 | 55.05 | | |
| | 240 | MS | P050 0324 2 | 5.25 | 2.58 | 2.28 | 2.09 | 1.85 | 1.70 | 1.50 | 0.09 | 0.0012 |
| | | | | | 0.01 | 0.01 | 0.01 | 0.01 | 0.01 | 0.02 | | |
| | | | P065 0324 2 | 11.00 | 7.43 | 6.58 | 6.04 | 5.34 | 4.90 | 4.34 | 0.18 | 0.0041 |
| | | | | | 0.01 | 0.01 | 0.01 | 0.02 | 0.03 | 0.07 | | |
| | | | P080 0324 2 | 21.52 | 11.31 | 10.01 | 9.18 | 8.13 | 7.46 | 6.60 | 0.28 | 0.0106 |
| | | | | | 0.01 | 0.02 | 0.02 | 0.05 | 0.08 | 0.18 | | |
| | | | P100 0324 2 | 40.00 | 23.75 | 21.03 | 19.29 | 17.08 | 15.67 | 13.87 | 0.43 | 0.0351 |
| | | | | | 0.02 | 0.04 | 0.07 | 0.15 | 0.26 | 0.59 | | |
| | | | P125 0324 2 | 65.00 | 36.07 | 31.94 | 29.30 | 25.94 | 23.80 | 21.07 | 0.61 | 0.0951 |
| | | | | | 0.05 | 0.10 | 0.18 | 0.40 | 0.71 | 1.59 | | |
| | | | P150 0324 2 | 111.00 | 60.93 | 53.95 | 49.49 | 43.82 | 40.20 | 35.60 | 0.91 | 0.232 |
| | | | | | 0.11 | 0.25 | 0.43 | 0.97 | 1.72 | 3.86 | | |
| | | | P175 0324 2 | 154.09 | 94.02 | 83.25 | 76.32 | 67.62 | 62.03 | 54.92 | 1.25 | 0.437 |
| | | | | | 0.21 | 0.46 | 0.81 | 1.82 | 3.30 | 7.27 | | |
| | | | P225 0324 2 | 408.61 | 235.65 | 202.63 | 187.51 | 163.20 | 158.47 | 139.62 | 2.86 | 1.974 |
| | | | | | 0.92 | 2.31 | 3.24 | 8.65 | 15.33 | 39.69 | | |
| | | | P250 0324 2 | 465.24 | 250.19 | 221.53 | 203.22 | 179.94 | 165.06 | 146.16 | 3.31 | 2.536 |
| | | | | | 1.18 | 2.64 | 4.69 | 10.54 | 18.74 | 42.15 | | |
| | 270 | MS | P050 0327 2 | 5.25 | 2.49 | 2.20 | 2.02 | 1.79 | 1.64 | 1.45 | 0.09 | 0.0012 |
| | | | | | 0.01 | 0.01 | 0.01 | 0.01 | 0.01 | 0.02 | | |

MS(曲綫代碼2) MCV50(曲綫代碼3) MCV25(曲綫代碼5)

| 分割等份 S | 轉位角度 θ | 凸輪曲綫 | 代碼 | 靜扭力 Ts (kgf-m) | 上級 動態額定輸出扭矩(kgf-m) 下級 內部慣性負載扭力(rpm) 入力軸轉速N(rpm) 50 | 75 | 100 | 150 | 200 | 300 | 凸輪軸摩擦力 Tx(kgf.m) | 出力軸慣性 GD²kgf.m² |
|---|---|---|---|---|---|---|---|---|---|---|---|---|
| | 270 | MS | P065 0327 2 | 11.00 | 7.17 | 6.35 | 5.83 | 5.16 | 4.73 | 4.19 | 0.17 | 0.0041 |
| | | | | | 0.01 | 0.01 | 0.01 | 0.02 | 0.03 | 0.06 | | |
| | | | P080 0327 2 | 21.52 | 10.92 | 9.67 | 8.87 | 7.85 | 7.20 | 6.38 | 0.27 | 0.0106 |
| | | | | | 0.01 | 0.01 | 0.02 | 0.04 | 0.07 | 0.14 | | |
| | | | P100 0327 2 | 40.00 | 22.93 | 20.30 | 18.62 | 16.49 | 15.13 | 13.39 | 0.41 | 0.0351 |
| | | | | | 0.02 | 0.03 | 0.06 | 0.12 | 0.21 | 0.47 | | |
| | | | P125 0327 2 | 65.00 | 34.82 | 30.83 | 28.28 | 25.04 | 22.97 | 20.34 | 0.58 | 0.0951 |
| | | | | | 0.04 | 0.08 | 0.14 | 0.32 | 0.56 | 1.25 | | |
| | | | P150 0327 2 | 111.00 | 58.82 | 52.08 | 47.77 | 42.30 | 38.80 | 34.36 | 0.88 | 0.232 |
| | | | | | 0.09 | 0.20 | 0.34 | 0.77 | 1.36 | 3.05 | | |
| | | | P175 0327 2 | 154.09 | 90.76 | 80.36 | 73.72 | 65.27 | 59.87 | 53.02 | 1.20 | 0.437 |
| | | | | | 0.16 | 0.36 | 0.64 | 1.44 | 2.56 | 5.74 | | |
| | | | P225 0327 2 | 423.74 | 241.34 | 208.52 | 194.32 | 170.50 | 162.31 | 142.54 | 2.73 | 1.974 |
| | | | | | 0.71 | 1.84 | 3.13 | 6.79 | 12.96 | 31.25 | | |
| | | | P250 0327 2 | 484.63 | 256.45 | 227.07 | 208.30 | 184.44 | 169.19 | 149.81 | 3.17 | 2.589 |
| | | | | | 0.95 | 2.13 | 3.78 | 8.50 | 15.11 | 34.00 | | |
| | 300 | MS | P050 0330 2 | 5.25 | 2.41 | 2.14 | 1.96 | 1.73 | 1.59 | 1.41 | 0.08 | 0.0012 |
| | | | | | 0.01 | 0.01 | 0.01 | 0.01 | 0.01 | 0.02 | | |
| | | | P065 0330 2 | 11.00 | 6.95 | 6.15 | 5.65 | 5.00 | 4.58 | 4.06 | 0.17 | 0.0041 |
| | | | | | 0.01 | 0.01 | 0.01 | 0.02 | 0.02 | 0.05 | | |
| | | | P080 0330 2 | 21.52 | 10.58 | 9.36 | 8.59 | 7.61 | 6.98 | 6.18 | 0.26 | 0.0106 |
| | | | | | 0.01 | 0.01 | 0.02 | 0.03 | 0.06 | 0.12 | | |
| | | | P100 0330 2 | 40.00 | 22.22 | 19.67 | 18.04 | 15.98 | 14.66 | 12.98 | 0.39 | 0.0351 |
| | | | | | 0.02 | 0.03 | 0.05 | 0.10 | 0.17 | 0.38 | | |
| | | | P125 0330 2 | 65.00 | 33.74 | 29.87 | 27.40 | 24.26 | 22.26 | 19.71 | 0.56 | 0.0951 |
| | | | | | 0.03 | 0.07 | 0.12 | 0.26 | 0.45 | 1.02 | | |
| | | | P150 0330 2 | 111.00 | 56.99 | 50.46 | 46.29 | 40.99 | 37.60 | 33.29 | 0.85 | 0.232 |
| | | | | | 0.07 | 0.16 | 0.28 | 0.62 | 1.10 | 2.47 | | |
| | | | P175 0330 2 | 154.09 | 87.93 | 77.86 | 71.42 | 63.24 | 58.01 | 51.37 | 1.17 | 0.437 |
| | | | | | 0.13 | 0.30 | 0.52 | 1.17 | 2.07 | 4.65 | | |
| | | | P225 0330 2 | 423.74 | 238.60 | 202.41 | 187.65 | 163.61 | 157.84 | 137.21 | 2.46 | 1.974 |
| | | | | | 0.59 | 1.37 | 2.63 | 4.36 | 10.52 | 22.65 | | |
| | | | P250 0330 2 | 484.63 | 248.47 | 220.01 | 201.82 | 178.70 | 163.93 | 145.15 | 3.08 | 2.589 |
| | | | | | 0.77 | 1.73 | 3.06 | 6.89 | 12.24 | 27.54 | | |
| | 90 | MS | P050 0409 2 | 3.68 | 2.05 | 1.81 | 1.66 | 1.47 | 1.35 | 1.19 | 0.13 | 0.0009 |
| | | | | | 0.01 | 0.01 | 0.01 | 0.02 | 0.04 | 0.08 | | |
| | | | P065 0409 2 | 7.81 | 4.39 | 3.89 | 3.57 | 3.16 | 2.90 | 2.56 | 0.26 | 0.0026 |
| | | | | | 0.014 | 0.02 | 0.03 | 0.06 | 0.11 | 0.23 | | |
| | | | P080 0409 2 | 15.06 | 8.41 | 7.45 | 6.83 | 6.05 | 5.55 | 4.91 | 0.41 | 0.0062 |
| | | | | | 0.02 | 0.04 | 0.07 | 0.14 | 0.25 | 0.55 | | |
| | | | P100 0409 2 | 25.90 | 14.09 | 12.47 | 11.44 | 10.13 | 9.29 | 8.23 | 0.61 | 0.018 |
| | | | | | 0.05 | 0.10 | 0.18 | 0.40 | 0.71 | 1.60 | | |
| | | | P125 0409 2 | 38.94 | 24.57 | 21.75 | 19.95 | 17.67 | 16.21 | 14.35 | 0.84 | 0.057 |
| | | | | | 0.15 | 0.32 | 0.57 | 1.27 | 2.25 | 5.06 | | |
| | | | P150 0409 2 | 58.35 | 36.32 | 32.16 | 29.50 | 26.12 | 23.96 | | 1.24 | 0.126 |
| | | | | | 0.32 | 0.70 | 1.25 | 2.80 | 4.97 | | | |
| | | | P175 0409 2 | 91.50 | 56.95 | 50.42 | 46.25 | 40.96 | 37.57 | | 1.72 | 0.259 |
| | | | | | 0.64 | 1.44 | 2.56 | 5.74 | 10.21 | | | |
| | | | P225 0409 2 | 223.65 | 140.25 | 132.65 | 122.01 | 109.33 | 104.25 | | 3.74 | 0.894 |
| | | | | | 2.06 | 4.98 | 10.39 | 23.65 | 42.68 | | | |
| | | | P250 0409 2 | 261.14 | 134.75 | 145.88 | 133.82 | 118.49 | 108.70 | | 4.32 | 0.160 |
| | | | | | 2.86 | 6.43 | 11.43 | 25.71 | 45.70 | | | |
| | 120 | MS | P050 0412 2 | 4.20 | 1.45 | 1.29 | 1.18 | 1.04 | 0.96 | 0.85 | 0.11 | 0.0009 |
| | | | | | 0.01 | 0.01 | 0.01 | 0.02 | 0.02 | 0.05 | | |
| | | | P065 0412 2 | 11.00 | 4.84 | 4.29 | 3.93 | 3.48 | 3.19 | 2.83 | 0.23 | 0.0029 |
| | | | | | 0.01 | 0.01 | 0.02 | 0.04 | 0.07 | 0.15 | | |
| | | | P080 0412 2 | 17.22 | 7.36 | 6.51 | 5.97 | 5.29 | 4.85 | 4.29 | 0.35 | 0.0065 |
| | | | | | 0.01 | 0.03 | 0..04 | 0.09 | 0.15 | 0.33 | | |
| | | | P100 0412 2 | 34.14 | 16.26 | 14.40 | 13.21 | 11.69 | 10.72 | 9.50 | 0.53 | 0.0208 |
| | | | | | 0.032 | 0.07 | 0.12 | 0.26 | 0.47 | 1.04 | | |
| | | | P125 0412 2 | 55.05 | 9.61 | 26.22 | 24.05 | 21.30 | 19.53 | 17.30 | 0.74 | 0.0648 |
| | | | | | 0.09 | 0.21 | 0.36 | 0.81 | 1.44 | 3.24 | | |
| | | | P150 0412 2 | 90.00 | 48.41 | 42.86 | 39.32 | 34.81 | 31.93 | 28.28 | 1.11 | 0.140 |
| | | | | | 0.20 | 0.44 | 0.78 | 1.75 | 3.11 | 6.98 | | |
| | | | P175 0412 2 | 123.27 | 64.44 | 57.06 | 52.34 | 46.34 | 42.51 | 37.64 | 1.52 | 0.293 |
| | | | | | 0.41 | 0.92 | 1.63 | 3.66 | 6.50 | 14.61 | | |
| | | | P225 0412 2 | 354.26 | 178.64 | 151.20 | 140.12 | 128.65 | 118.45 | | 3.51 | 1.212 |
| | | | | | 1.84 | 3.75 | 6.43 | 16.25 | 29.74 | | | |
| | | | P250 0412 2 | 387.70 | 191.31 | 169.40 | 155.39 | 137.59 | 126.21 | | 3.94 | 1.484 |
| | | | | | 2.06 | 4.63 | 8.23 | 18.50 | 32.89 | | | |
| | 150 | MS | P050 0415 2 | 4.73 | 1.63 | 1.44 | 1.32 | 1.17 | 1.07 | 0.95 | 0.10 | 0.0012 |
| | | | | | 0.01 | 0.01 | 0.01 | 0.01 | 0.02 | 0.04 | | |

# PU平板凸輪共軛式分割器扭力數值表

凸輪曲綫

MS(曲綫代碼2) MCV50(曲綫代碼3) MCV25(曲綫代碼5)

| 分割等份 S | 轉位角度 θ | 凸輪曲綫 | 代碼 | 靜扭力 Ts (kgf-m) | 上級 動態額定輸出扭矩(kgf-m) 下級 內部慣性負載扭力(rpm) 入力軸轉速N(rpm) 50 | 75 | 100 | 150 | 200 | 300 | 凸輪軸摩擦力 Tx(kgf.m) | 出力軸慣性 GD²kgf.m² |
|---|---|---|---|---|---|---|---|---|---|---|---|---|
| 4 | 150 | MS | P065 0415 2 | 11.00 | 5.65 | 5.00 | 4.59 | 4.06 | 3.72 | 3.30 | 0.20 | 0.0042 |
| | | | | | 0.01 | 0.01 | 0.02 | 0.04 | 0.06 | 0.14 | | |
| | | | P080 0415 2 | 19.91 | 8.61 | 7.62 | 6.99 | 6.19 | 5.68 | 5.03 | 0.31 | 0.0108 |
| | | | | | 0.01 | 0.03 | 0.04 | 0.09 | 0.16 | 0.35 | | |
| | | | P100 0415 2 | 38.41 | 18.22 | 16.13 | 14.80 | 13.10 | 12.02 | 10.64 | 0.47 | 0.0356 |
| | | | | | 0.04 | 0.08 | 0.13 | 0.29 | 0.51 | 1.14 | | |
| | | | P125 0415 2 | 61.66 | 29.18 | 25.84 | 23.70 | 20.98 | 19.25 | 17.04 | 0.66 | 0.0985 |
| | | | | | 0.09 | 0.20 | 0.35 | 0.79 | 1.40 | 3.15 | | |
| | | | P150 0415 2 | 101.25 | 48.03 | 42.53 | 39.01 | 34.55 | 31.69 | 28.06 | 0.99 | 0.238 |
| | | | | | 0.22 | 0.48 | 0.85 | 1.90 | 3.38 | 7.60 | | |
| | | | P175 0415 2 | 140.88 | 65.55 | 58.04 | 53.24 | 47.15 | 43.25 | 38.29 | 1.36 | 0.449 |
| | | | | | 0.40 | 0.90 | 1.60 | 3.59 | 6.37 | 14.33 | | |
| | | | P225 0415 2 | 387.65 | 173.31 | 156.14 | 141.33 | 124.52 | 113.65 | | 3.14 | 1.987 |
| | | | | | 2.07 | 4.51 | 7.56 | 17.38 | 35.26 | | | |
| | | | P250 0415 2 | 426.27 | 183.27 | 162.28 | 148.86 | 131.81 | 120.91 | | 3.58 | 2.623 |
| | | | | | 2.33 | 5.24 | 9.30 | 20.93 | 37.20 | | | |
| | 180 | MS | P050 0418 2 | 5.25 | 1.83 | 1.62 | 1.48 | 1.31 | 1.21 | 1.07 | 0.09 | 0.0012 |
| | | | | | 0.01 | 0.01 | 0.01 | 0.01 | 0.02 | 0.03 | | |
| | | | P065 0418 2 | 11.00 | 5.58 | 4.94 | 4.53 | 4.01 | 3.68 | 3.26 | 0.18 | 0.0043 |
| | | | | | 0.01 | 0.01 | 0.02 | 0.03 | 0.05 | 0.10 | | |
| | | | P080 0418 2 | 21.52 | 8.48 | 7.51 | 6.89 | 6.10 | 5.60 | 4.95 | 0.28 | 0.0111 |
| | | | | | 0.01 | 0.02 | 0.03 | 0.07 | 0.11 | 0.25 | | |
| | | | P100 0418 2 | 40.00 | 18.75 | 16.61 | 15.23 | 13.49 | 12.37 | 10.95 | 0.43 | 0.0372 |
| | | | | | 0.03 | 0.06 | 0.10 | 0.21 | 0.37 | 0.83 | | |
| | | | P125 0418 2 | 65.00 | 30.84 | 27.31 | 25.05 | 22.18 | 20.35 | 18.01 | 0.61 | 0.102 |
| | | | | | 0.07 | 0.15 | 0.26 | 0.57 | 1.01 | 2.27 | | |
| | | | P150 0418 2 | 111.00 | 52.72 | 46.68 | 42.82 | 37.92 | 34.78 | 30.80 | 0.91 | 0.249 |
| | | | | | 0.16 | 0.35 | 0.62 | 1.38 | 2.46 | 5052 | | |
| | | | P175 0418 2 | 154.09 | 71.75 | 63.53 | 58.27 | 51.60 | 47.33 | 41.91 | 1.25 | 0.468 |
| | | | | | 0.29 | 0.65 | 1.16 | 2.60 | 4.61 | 10.38 | | |
| | | | P225 0418 2 | 453.62 | 202.56 | 174.92 | 162.35 | 147.99 | 129.85 | | 2.87 | 2.215 |
| | | | | | 1.21 | 3.12 | 5.73 | 14.21 | 25.20 | | | |
| | | | P250 0418 2 | 484.63 | 213.00 | 188.61 | 173.01 | 153.20 | 140.53 | | 3.27 | 2.828 |
| | | | | | 1.75 | 3.92 | 6.97 | 15.67 | 27.86 | | | |
| | 210 | MS | P050 0421 2 | 5.25 | 1.75 | 1.55 | 1.42 | 1.25 | 1.15 | 1.02 | 0.08 | 0.0012 |
| | | | | | 0.01 | 0.01 | 0.01 | 0.01 | 0.01 | 0.02 | | |
| | | | P065 0421 2 | 11.00 | 5.33 | 4.72 | 4.33 | 3.83 | 3.52 | 3.11 | 0.17 | 0.0043 |
| | | | | | 0.01 | 0.01 | 0.01 | 0.02 | 0.04 | 0.07 | | |
| | | | P080 0421 2 | 21.52 | 8.10 | 7.17 | 6.58 | 5.83 | 5.34 | 4.73 | 0.27 | 0.0111 |
| | | | | | 0.01 | 0.02 | 0.03 | 0.05 | 0.09 | 0.19 | | |
| | | | P100 0421 2 | 40.00 | 17.91 | 15.85 | 14.54 | 12.88 | 11.81 | 10.46 | 0.40 | 0.0372 |
| | | | | | 0.02 | 0.04 | 0.07 | 0.16 | 0.27 | 0.61 | | |
| | | | P125 0421 2 | 65.00 | 29.45 | 26.07 | 23.92 | 21.18 | 19.43 | 17.20 | 0.58 | 0.102 |
| | | | | | 0.05 | 0.11 | 0.19 | 0.42 | 0.74 | 1.67 | | |
| | | | P150 0421 2 | 111.00 | 50.34 | 44.57 | 40.89 | 36.20 | 33.21 | 29.40 | 0.87 | 0.249 |
| | | | | | 0.12 | 0.26 | 0.46 | 1.02 | 1.81 | 4.02 | | |
| | | | P175 0421 2 | 154.09 | 68.50 | 60.66 | 55.64 | 49.27 | 45.19 | 40.02 | 1.19 | 0.468 |
| | | | | | 0.22 | 0.48 | 0.85 | 1.91 | 3.39 | 7.62 | | |
| | | | P225 0421 2 | 453.62 | 195.43 | 168.52 | 156.94 | 143.21 | 128.50 | 112.32 | 2.62 | 2.215 |
| | | | | | 1.16 | 2.16 | 4021 | 9.82 | 17.46 | 43.51 | | |
| | | | P250 0421 2 | 484.63 | 203.38 | 180.08 | 165.19 | 146.27 | 134.18 | 118.81 | 3.14 | 2.828 |
| | | | | | 1.28 | 2.88 | 5.12 | 11.51 | 20.47 | 46.04 | | |
| | 240 | MS | P050 0424 2 | 5.25 | 1.68 | 1.48 | 1.36 | 1.21 | 1.11 | 0.98 | 0.08 | 0.0012 |
| | | | | | 0.01 | 0.01 | 0.01 | 0.01 | 0.01 | 0.02 | | |
| | | | P065 0424 2 | 11.00 | 5.12 | 4.53 | 4.16 | 3.68 | 3.38 | 2.99 | 0.16 | 0.0043 |
| | | | | | 0.01 | 0.01 | 0.01 | 0.02 | 0.03 | 0.06 | | |
| | | | P080 0424 2 | 21.52 | 7.78 | 6.89 | 6.32 | 5.60 | 5.13 | 4.54 | 0.25 | 0.0111 |
| | | | | | 0.01 | 0.01 | 0.02 | 0.04 | 0.07 | 0.14 | | |
| | | | P100 0424 2 | 40.00 | 17.20 | 15.23 | 13.97 | 12.37 | 11.35 | 10.05 | 0.39 | 0.0372 |
| | | | | | 0.02 | 0.03 | 0.06 | 0.12 | 0.21 | 0.47 | | |
| | | | P125 0424 2 | 65.00 | 28.29 | 25.05 | 22.98 | 20.35 | 18.66 | 16.52 | 0.55 | 0.102 |
| | | | | | 0.04 | 0.08 | 0.15 | 0.32 | 0.57 | 1.28 | | |
| | | | P150 0424 2 | 111.00 | 48.36 | 42.82 | 39.28 | 34.78 | 31.90 | 28.25 | 0.83 | 0.249 |
| | | | | | 0.09 | 0.20 | 0.35 | 0.78 | 1.38 | 3.11 | | |
| | | | P175 0424 2 | 154.09 | 65.81 | 58.27 | 53.46 | 47.33 | 43.42 | 38.45 | 1.14 | 0.468 |
| | | | | | 0.17 | 0.37 | 0.65 | 1.46 | 2.60 | 5.84 | | |
| | | | P225 0424 2 | 453.62 | 190.32 | 160.21 | 150.31 | 138.25 | 120.34 | 108.75 | 2.58 | 2.215 |
| | | | | | 0.83 | 1.94 | 3.10 | 6.76 | 13.52 | 33.71 | | |
| | | | P250 0424 2 | 484.63 | 195.39 | 173.01 | 158.71 | 140.53 | 128.91 | 114.14 | 3.04 | 2.828 |
| | | | | | 0.98 | 2.21 | 3.92 | 8.82 | 15.67 | 35.25 | | |
| | 270 | MS | P050 0427 2 | 5.25 | 1.62 | 1.43 | 1.31 | 1.16 | 1.07 | 0.94 | 0.08 | 0.0012 |
| | | | | | 0.01 | 0.01 | 0.01 | 0.01 | 0.01 | 0.02 | | |
| | 270 | MS | P065 0427 2 | 11.00 | 4.94 | 4.38 | 4.01 | 3.55 | 3.26 | 2.89 | 0.16 | 0.0043 |
| | | | | | 0.01 | 0.01 | 0.01 | 0.02 | 0.02 | 0.05 | | |
| | | | P080 0427 2 | 21.52 | 7.51 | 6.65 | 6.10 | 5.40 | 4.95 | 4.39 | 0.25 | 0.0111 |
| | | | | | 0.01 | 0.01 | 0.02 | 0.03 | 0.05 | 0.11 | | |
| | | | P125 0427 2 | 40.00 | 16.61 | 14.70 | 13.49 | 11.94 | 10.95 | 9.70 | 0.37 | 0.0372 |
| | | | | | 0.02 | 0.03 | 0.05 | 0.10 | 0.17 | 0.37 | | |
| | | | P100 0427 2 | 65.00 | 27.31 | 24.18 | 22.18 | 19.64 | 18.01 | 15.95 | 0.53 | 0.102 |
| | | | | | 0.03 | 0.07 | 0.12 | 0.26 | 0.45 | 1.01 | | |
| | | | P150 0427 2 | 111.00 | 46.68 | 41.33 | 37.92 | 33.57 | 30.80 | 27.27 | 0.81 | 0.249 |
| | | | | | 0.07 | 0.16 | 0.28 | 0.62 | 1.09 | 2.46 | | |
| | | | P175 0427 2 | 154.09 | 63.53 | 56.25 | 51.60 | 45.69 | 41.91 | 37.11 | 1.11 | 0.468 |
| | | | | | 0.13 | 0.29 | 0.52 | 1.16 | 2.05 | 4.61 | | |
| | | | P225 0427 2 | 453.62 | 183.40 | 161.25 | 146.31 | 128.65 | 116.51 | 104.32 | 2.31 | 2.215 |
| | | | | | 0.73 | 1.40 | 2.67 | 5.84 | 10.35 | 25.12 | | |
| | | | P250 0427 2 | 484.63 | 181.61 | 167.00 | 153.20 | 135.65 | 124.43 | 110.18 | 2.96 | 2.828 |
| | | | | | 0.78 | 1.75 | 3.10 | 6.97 | 12.38 | 27.86 | | |
| | 300 | MS | P050 0430 2 | 5.25 | 1.57 | 1.39 | 1.27 | 1.13 | 1.03 | 0.91 | 0.07 | 0.0012 |
| | | | | | 0.01 | 0.01 | 0.01 | 0.01 | 0.01 | 0.01 | | |
| | | | P065 0430 2 | 11.00 | 4.79 | 4.24 | 3.89 | 3.44 | 3.16 | 2.80 | 0.15 | 0.0043 |
| | | | | | 0.01 | 0.01 | 0.01 | 0.01 | 0.02 | 0.04 | | |
| | | | P080 0430 2 | 21.52 | 7.28 | 6.44 | 5.91 | 5.23 | 4.80 | 4.25 | 0.24 | 0.0111 |
| | | | | | 0.01 | 0.01 | 0.01 | 0.03 | 0.04 | 0.09 | | |
| | | | P100 0430 2 | 40.00 | 16.09 | 14.25 | 13.07 | | 10.61 | 9.40 | 0.36 | 0.0372 |
| | | | | | 0.01 | 0.02 | 0.04 | | 0.14 | 0.30 | | |
| | | | P125 0430 2 | 65.00 | 26.46 | 23.43 | 21.49 | 19.03 | 17.45 | 15.45 | 0.52 | 0.102 |
| | | | | | 0.03 | 0.06 | 0.10 | 0.21 | 0.37 | 0.82 | | |
| | | | P150 0430 2 | 111.00 | 45.23 | 40.05 | 36.74 | | 29.84 | 26.42 | 0.79 | 0.249 |
| | | | | | 0.06 | 0.13 | 0.23 | | 0.89 | 1.99 | | |
| | | | P175 0430 2 | 154.09 | 61.55 | 54.50 | 49.99 | 44.27 | 40.61 | 35.96 | 1.08 | 0.468 |
| | | | | | 0.11 | 0.24 | 0.42 | 0.94 | 1.66 | 3.74 | | |
| | | | P225 0430 2 | 453.62 | 178.51 | 156.82 | 140.33 | 124.83 | 112.37 | 102.50 | 2.31 | 2.215 |
| | | | | | 0.58 | 1.10 | 1.94 | 4.25 | 8.31 | 20.33 | | |
| | | | P250 0430 2 | 484.63 | 182.74 | 161.81 | 148.43 | 131.43 | 120.56 | 106.75 | 2.90 | 2.828 |
| | | | | | 0.63 | 1.41 | 2.51 | 5.64 | 10.03 | 22.56 | | |
| ※6 | 180(90*2) | MS | P050 0618 2 | 4.20 | 1.78 | 1.57 | 1.44 | 1.28 | 1.17 | 1.04 | 0.11 | 0.0009 |
| | | | | | 0.01 | 0.01 | 0.01 | 0.02 | 0.03 | 0.05 | | |
| | | | P065 0618 2 | 11.00 | 6.57 | 5.81 | 5.33 | | 4.33 | 3.83 | 0.21 | 0.0027 |
| | | | | | 0.01 | 0.01 | 0.02 | | 0.08 | 0.16 | | |
| | | | P080 0618 2 | 17.22 | 10.12 | 8.96 | 8.22 | 7.28 | 6.68 | 5.91 | 0.32 | 0.0061 |
| | | | | | 0.01 | 0.03 | 0.04 | 0.09 | 0.16 | 0.36 | | |
| | | | P100 0618 2 | 31.58 | 19.02 | 16.84 | 15.44 | | 12.54 | 11.11 | 0.49 | 0.0188 |
| | | | | | 0.04 | 0.07 | 0.13 | | 0.50 | 1.12 | | |
| | | | P125 0618 2 | 56.15 | 34.84 | 30.84 | 28.29 | 25.05 | 22.98 | 20.35 | 0.66 | 0.0606 |
| | | | | | 0.10 | 0.23 | 0.40 | 0.90 | 1.60 | 3.59 | | |
| | | | P150 0618 2 | 93.00 | 58.97 | 52.22 | 47.90 | | 38.91 | 34.45 | 0.97 | 0.142 |
| | | | | | 0.24 | 0.53 | 0.94 | | 3.73 | 8.40 | | |
| | | | P175 0618 2 | 129.43 | 79.98 | 70.82 | 64.97 | 57.52 | 52.77 | 46.72 | 1.29 | 0.279 |
| | | | | | 0.46 | 1.04 | 1.84 | 4.13 | 7.33 | 16.49 | | |
| | | | P225 0618 2 | 245.39 | 139.86 | 130.21 | 106.51 | 101.25 | 96.38 | | 2.84 | 0.865 |
| | | | | | 1.56 | 3.26 | 5.31 | 14.33 | 25.46 | | | |
| | | | P250 0618 2 | 276.07 | 161.08 | 142.63 | 130.84 | 115.85 | 106.27 | | 3.06 | 1.109 |
| | | | | | 1.83 | 4010 | 7.29 | 16.39 | 29.13 | | | |
| | 210(105*2) | MS | P050 0621 2 | 4.73 | 2.01 | 1078 | 1.63 | 1.44 | 1.32 | 1.17 | 0.10 | 0.0012 |
| | | | | | 0.01 | 0.01 | 0.01 | 0.02 | 0.03 | 0.05 | | |
| | | | P065 0621 2 | 11.00 | 6.96 | 6.16 | 5.65 | | 4.59 | 4.06 | 0.20 | 0.0028 |
| | | | | | 0.01 | 0.01 | 0.02 | | 0.06 | 0.12 | | |
| | | | P080 0621 2 | 19.37 | 11.43 | 10.12 | 9.28 | 8.22 | 7.54 | 6.67 | 0.30 | 0.0103 |
| | | | | | 0.02 | 0.03 | 0.05 | 0.12 | 0.20 | 0.45 | | |
| | | | P100 0621 2 | 36.70 | 22.40 | 19.83 | 18.19 | | 14.78 | 13.08 | 0.45 | 0.0335 |
| | | | | | 0.05 | 0.10 | 0.17 | | 0.65 | 1.46 | | |
| | | | P125 0621 2 | 60.56 | 37.03 | 32.79 | 30.07 | 26.63 | 24.43 | 21.63 | 0.61 | 0.0921 |
| | | | | | 0.12 | 0.25 | 0.45 | 1.00 | 1.78 | 4.00 | | |
| | | | P150 0621 2 | 101.25 | 63.57 | 56.29 | 51.63 | | 41.94 | 37.14 | 0.89 | 0.224 |
| | | | | | 0.28 | 0.61 | 1.09 | | 4.33 | 9.73 | | |
| | | | P175 0621 2 | 137.36 | 83.13 | 73.61 | 67.52 | 59.79 | 54.85 | 48.56 | 1.19 | 0.419 |
| | | | | | 0.51 | 1.14 | 2.03 | 4.55 | 8.09 | 18.19 | | |
| | | | P225 0621 2 | 354.26 | 212.01 | 193.21 | 167.25 | 152.01 | 142.51 | 130.20 | 2.76 | 0.962 |
| | | | | | 1.42 | 2.84 | 4.81 | 12.30 | 21.32 | 54.31 | | |
| | | | P250 0621 2 | 387.70 | 231.66 | 205.13 | 188.16 | 166.61 | 152.84 | 135.33 | 3.00 | 1.327 |
| | | | | | 1.61 | 3.61 | 6.41 | 14.41 | 25.61 | 57.61 | | |
| | | MS | P050 0624 2 | 5.25 | 2.25 | 1.99 | 1.83 | 1.62 | 1.48 | 1.31 | 0.09 | 0.0012 |
| | | | | | 0.01 | 0.01 | 0.01 | 0.01 | 0.02 | 0.04 | | |

# PU平板凸輪共軛式分割器扭力數值表

凸輪曲綫

| 分割等份 S | 轉位角度 θ | 凸輪曲綫 | 代碼 | 靜扭力 Ts (kgf-m) | 上級 動態額定輸出扭矩(kgf-m) 下級 內部慣性負載扭力(rpm) 入力軸轉速N(rpm) 50 | 75 | 100 | 150 | 200 | 300 | 凸輪軸摩擦力 Ts(kgf.m) | 出力軸慣性 GD²kgf.m² |
|---|---|---|---|---|---|---|---|---|---|---|---|---|
| | 240(120*2) | MS | P065 0624 2 | 13.21 | 7.39 | 6.54 | 6.00 | 5.31 | 4.87 | 4.31 | 0.19 | 0.0041 |
| | | | | | 0.01 | 0.01 | 0.02 | 0.04 | 0.06 | 0.14 | | |
| | | | P080 0624 2 | 20.44 | 11.88 | 10.51 | 9.65 | 8.54 | 7.83 | 6.94 | 0.28 | 0.0104 |
| | | | | | 0.01 | 0..03 | 0.04 | 0.09 | 0.16 | 0.35 | | |
| | | | P100 0624 2 | 34.51 | 25.23 | 22.34 | 20.49 | 18.15 | 16.65 | 14.74 | 0.41 | 0.0346 |
| | | | | | 0.04 | 0.08 | 0.13 | 0.29 | 0.52 | 1.16 | | |
| | | | P125 0624 2 | 64.41 | 38.89 | 34.44 | 31.59 | 27.97 | 25.66 | 22.72 | 0.57 | 0.0942 |
| | | | | | 0..09 | 0.20 | 0.35 | 0.79 | 1.40 | 3.14 | | |
| | | | P150 0624 2 | 112.63 | 64.38 | 57.00 | 52.29 | 46.30 | 42.47 | 37.61 | 0.84 | 0.227 |
| | | | | | 0.21 | 0.48 | 0.84 | 1.89 | 3.39 | 7.55 | | |
| | | | P175 0624 2 | 145.28 | 86.63 | 76.71 | 70.37 | 62.31 | 57.15 | 50.61 | 1.12 | 0.427 |
| | | | | | 0.40 | 0.89 | 1.58 | 3.55 | 6.31 | 14.20 | | |
| | | | P225 0624 2 | 432.65 | 262.31 | 241.86 | 226.15 | 201.35 | 182.31 | 162.87 | 2.33 | 2.025 |
| | | | | | 2.02 | 4.31 | 7.56 | 19.80 | 35.24 | 80.20 | | |
| | | | P250 0624 2 | 465.24 | 288.99 | 255.89 | 234.73 | 207.85 | 190.66 | 168.82 | 2.71 | 2.536 |
| | | | | | 2.35 | 5.27 | 9.37 | 21.08 | 37.47 | 84.30 | | |
| | 270(135*2) | MS | P050 0627 2 | 5.25 | 2.17 | 1.92 | 1.76 | 1.56 | 1.43 | 1.27 | 0.09 | 0.0012 |
| | | | | | 0.01 | 0.01 | 0.01 | 0.01 | 0.02 | 0.04 | | |
| | | | P065 0627 2 | 14.05 | 8.02 | 7.10 | 6.51 | 5.77 | 5.29 | 4.68 | 0.17 | 0.0041 |
| | | | | | 0.01 | 0.01 | 0.02 | 0.03 | 0.05 | 0.11 | | |
| | | | P080 0627 2 | 21.52 | 12.36 | 10.94 | 10.04 | 8.89 | 8.15 | 7.22 | 0.26 | 0.0106 |
| | | | | | 0.01 | 0.02 | 0.04 | 0.07 | 0.13 | 0.28 | | |
| | | | P100 0627 2 | 35.62 | 25.86 | 22.90 | 21.01 | 18.60 | 17.06 | 15.11 | 0.39 | 0.0351 |
| | | | | | 0.03 | 0.06 | 0.11 | 0.24 | 0.41 | 0.93 | | |
| | | | P125 0627 2 | 65.00 | 38.95 | 34.49 | 31.64 | 28.02 | 25.70 | 22.75 | 0.54 | 0.0951 |
| | | | | | 0.07 | 0.16 | 0.28 | 0.63 | 1.12 | 2.50 | | |
| | | | P150 0627 2 | 114.82 | 67.41 | 59.69 | 54.75 | 48.48 | 44.47 | 39.38 | 0.79 | 0.232 |
| | | | | | 0.17 | 0.39 | 0.68 | 1.53 | 2.71 | 6.10 | | |
| | | | P175 0627 2 | 154.09 | 91.17 | 80.72 | 74.05 | 65.57 | 60.15 | 53.26 | 1.05 | 0.437 |
| | | | | | 0.32 | 0.72 | 1.28 | 2.87 | 5.11 | 11.48 | | |
| | | | P225 0627 2 | 546.72 | 270.31 | 248.65 | 231.25 | 213.01 | 187.65 | 168.19 | 2.21 | 2.074 |
| | | | | | 1.80 | 3.65 | 4.35 | 14.69 | 27.21 | 65.11 | | |
| | | | P250 0627 2 | 584.63 | 296.22 | 262.29 | 240.60 | 213.04 | 195.43 | 173.04 | 2.57 | 2.589 |
| | | | | | 1.89 | 4.25 | 7.56 | 17.00 | 30.22 | 68.00 | | |
| ※6 | 120(60*2) | MS | P050 0812 2 | 3.68 | 1.67 | 1.48 | 1.36 | 1.20 | 1.10 | 0.97 | 0.11 | 0.0008 |
| | | | | | 0.01 | 0.01 | 0.01 | 0.03 | 0.04 | 0.09 | | |
| | | | P065 0812 2 | 11.00 | 4.32 | 3.82 | 3.51 | 3.10 | 2.85 | 2.52 | 0.23 | 0.0026 |
| | | | | | 0.01 | 0.02 | 0.03 | 0.07 | 0.12 | 0.26 | | |
| | | | P080 0812 2 | 15.06 | 8.27 | 7.32 | 6.72 | 5.95 | 5.45 | 4.83 | 0.35 | 0.0062 |
| | | | | | 0.02 | 0.04 | 0.07 | 0.16 | 0.28 | 0.62 | | |
| | | | P100 0812 2 | 25.90 | 12.34 | 12.34 | 11.32 | 10.02 | 9.19 | 8.14 | 0.51 | 0.0180 |
| | | | | | 0.12 | 0.12 | 0.20 | 0.45 | 0.80 | 1.80 | | |
| | | | P125 0812 2 | 38.94 | 18.60 | 18.60 | 17.06 | 15.11 | 13.86 | 12.27 | 0.69 | 0.0571 |
| | | | | | 0.36 | 0.36 | 0.64 | 1.43 | 2.54 | 5.70 | | |
| | | | P150 0812 2 | 58.35 | 28.11 | 28.11 | 25.79 | 22.83 | 20.94 | | 0.99 | 0.126 |
| | | | | | 0.79 | 0.79 | 1.40 | 3.15 | 5.59 | | | |
| | | | P175 0812 2 | 91.50 | 43.83 | 43.83 | 40.20 | 35.60 | 32.65 | | 1.36 | 0.259 |
| | | | | | 1.62 | 1.62 | 2.87 | 6.46 | 11.48 | | | |
| | | | P225 0812 2 | 223.65 | 117.36 | 117.36 | 108.42 | 96.51 | | | 2.91 | 0.894 |
| | | | | | 5.38 | 5.38 | 10.78 | 26.21 | | | | |
| | | | P250 0812 2 | 261.14 | 125.29 | 125.29 | 114.93 | 101.77 | | | 3.25 | 1.160 |
| | | | | | 7.23 | 7.23 | 12.86 | 28.92 | | | | |
| | 150(75*2) | MS | P050 0815 2 | 3.89 | 1.22 | 1.22 | 1.12 | 0.99 | 0.90 | 0.80 | 0.10 | 0.0009 |
| | | | | | 0.01 | 0.01 | 0.01 | 0.02 | 0.03 | 0.06 | | |
| | | | P065 0815 2 | 8.24 | 3.14 | 3.14 | 2.88 | 2.55 | 2.34 | 2.07 | 0.20 | 0.0026 |
| | | | | | 0.02 | 0.02 | 0.02 | 0.05 | 0.08 | 0.17 | | |
| | | | P080 0815 2 | 17.22 | 6.76 | 6.76 | 6.20 | 5.49 | 5.03 | 4.46 | 0.31 | 0.0065 |
| | | | | | 0.03 | 0.03 | 0.05 | 0.11 | 0.19 | 0.42 | | |
| | | | P100 0815 2 | 34.14 | 14.52 | 14.52 | 13.32 | 11.79 | 10.81 | 9.58 | 0.46 | 0.0208 |
| | | | | | 0.09 | 0.09 | 0.15 | 0.34 | 0.59 | 1.33 | | |
| | | | P125 0815 2 | 55.05 | 23.41 | 23.41 | 21.47 | 19.01 | 17.44 | 15.44 | 0.63 | 0.0648 |
| | | | | | 0.26 | 0.26 | 0.46 | 1.04 | 1.84 | 4.14 | | |
| | | | P150 0815 2 | 90.00 | 39.00 | 39.00 | 35.77 | 31.68 | 29.06 | 25.73 | 0.93 | 0.140 |
| | | | | | 0.56 | 0.56 | 1.00 | 2.24 | 3.98 | 8.94 | | |
| | | | P175 0815 2 | 123.27 | 53.42 | 53.42 | 49.00 | 43.39 | 39.80 | | 1.24 | 0.293 |
| | | | | | 1.17 | 1.17 | 2.08 | 4.68 | 8.32 | | | |
| | | | P225 0815 2 | 354.26 | 132.21 | 132.21 | 122.69 | 108.95 | 97.61 | | 2.61 | 0.972 |
| | | | | | 4.61 | 4061 | 8.53 | 24.31 | 38.21 | | | |
| | | | P250 0815 2 | 387.70 | 150.24 | 150.24 | 137.81 | 122.03 | 111.94 | | 3.05 | 1.484 |
| | | | | | 5.92 | 5.92 | 10.53 | 23.68 | 42.10 | | | |
| | | MS | P050 0818 2 | 4.20 | 1.29 | 1.29 | 1.18 | 1.05 | 0.96 | 0.85 | 0.09 | 0.0009 |
| | | | | | 0.01 | 0.01 | 0.01 | 0.01 | 0.02 | 0.04 | | |

MS(曲綫代碼2 ) MCV50(曲綫代碼3 ) MCV25(曲綫代碼5 )

| 分割等份 S | 轉位角度 θ | 凸輪曲綫 | 代碼 | 靜扭力 Ts (kgf-m) | 上級 動態額定輸出扭矩(kgf-m) 下級 內部慣性負載扭力(rpm) 入力軸轉速N(rpm) 50 | 75 | 100 | 150 | 200 | 300 | 凸輪軸摩擦力 Ts(kgf.m) | 出力軸慣性 GD²kgf.m² |
|---|---|---|---|---|---|---|---|---|---|---|---|---|
| ※8 | 180(90*2) | MS | P065 0818 2 | 11.00 | 4.76 | 4.21 | 3.86 | 3.42 | 3.14 | 2.78 | 0.19 | 0.0029 |
| | | | | | 0.01 | 0.01 | 0.02 | 0.04 | 0.06 | 0.13 | | |
| | | | P080 0818 2 | 19.91 | 9.04 | 8.01 | 7.354 | 6.50 | 5.97 | 5.28 | 0.28 | 0.0108 |
| | | | | | 0.02 | 0.03 | 0.06 | 0.12 | 0.22 | 0.48 | | |
| | | | P100 0818 2 | 38.41 | 18.60 | 16.47 | 15.11 | 13.38 | 12.27 | 10.86 | 0.42 | 0.0356 |
| | | | | | 0.05 | 0.10 | 0.18 | 0.40 | 0.71 | 1.58 | | |
| | | | P125 0818 2 | 61.66 | 29.79 | 26.37 | 24.19 | 21.42 | 19.65 | 17.40 | 0.58 | 0.0985 |
| | | | | | 0.13 | 0.28 | 0.49 | 1.10 | 1.95 | 4.73 | | |
| | | | P150 0818 2 | 101.25 | 49.97 | 44.24 | 40.59 | 35.94 | 32.96 | 29.19 | 0.84 | 0.238 |
| | | | | | 0.30 | 0.66 | 1.18 | 2.64 | 4.69 | 10.55 | | |
| | | | P175 0818 2 | 137.36 | 67.42 | 59.70 | 54.76 | 48.49 | 44.48 | 39.38 | 1.13 | 0.444 |
| | | | | | 0.55 | 1.23 | 2.19 | 4.92 | 8.75 | 19.68 | | |
| | | | P225 0818 2 | 386.52 | 184.65 | 161.3 | 147.32 | 136.51 | 126.51 | | 2.05 | 2.053 |
| | | | | | 2.62 | 6.18 | 10.43 | 24.32 | 46.51 | | | |
| | | | P250 0818 2 | 426.47 | 200.38 | 177.43 | 162.76 | 144.12 | 132.20 | | 2.79 | 2.623 |
| | | | | | 3.23 | 7.27 | 12.92 | 29.07 | 51.67 | | | |
| | 210(105*2) | MS | P050 0821 2 | 4.73 | 1.67 | 1.48 | 1.36 | 1.20 | 1.10 | 0.97 | 0.09 | 0.0012 |
| | | | | | 0.01 | 0.01 | 0.01 | 0.01 | 0.02 | 0.04 | | |
| | | | P065 0821 2 | 11.00 | 5.08 | 4.50 | 4.13 | 3.65 | 3.35 | 2.97 | 0.18 | 0.0030 |
| | | | | | 0.01 | 0.01 | 0.02 | 0.03 | 0.05 | 0.10 | | |
| | | | P080 0821 2 | 19.91 | 8.64 | 7.65 | 7.01 | .21 | 5.70 | 5.04 | 0.26 | 0.0108 |
| | | | | | 0.01 | 0.03 | 0.04 | 0.09 | 0.16 | 0.36 | | |
| | | | P100 0821 2 | 38.41 | 17.76 | 15.72 | 14.42 | 12.77 | 11.72 | 10.37 | 0.40 | 0.0356 |
| | | | | | 0.04 | 0.08 | 0.13 | 0.29 | 0.52 | 1.16 | | |
| | | | P125 0821 2 | 61.66 | 28.44 | 25.18 | 23.10 | 20.45 | 18.76 | 16.61 | 0.54 | 0.0985 |
| | | | | | 0.09 | 0.21 | 0.36 | 0.81 | 1.43 | 3.21 | | |
| | | | P150 0821 2 | 101.25 | 47.71 | 42.24 | 38.75 | 34.31 | 31.47 | 27.87 | 0.80 | 0.2387 |
| | | | | | 0.22 | 0.49 | 0.87 | 1.94 | 3.45 | 7.75 | | |
| | | | P175 0821 2 | 140.88 | 66.99 | 59.32 | 54.42 | 48.18 | 44.20 | 39.14 | 1.07 | 0.449 |
| | | | | | 0.41 | 0.92 | 1.63 | 3.66 | 6.50 | 14.62 | | |
| | | | P225 0821 2 | 386.52 | 178.65 | 157.31 | 143.25 | 130.20 | 120.51 | | 1.94 | 2.053 |
| | | | | | 1.95 | 4.20 | 7.51 | 18.65 | 34.31 | | | |
| | | | P250 0821 2 | 426.47 | 191.33 | 169.41 | 155.41 | 137.61 | 126.26 | | 2.65 | 2.623 |
| | | | | | 2.38 | 5.34 | 9.49 | 21.36 | 37.96 | | | |
| | 240(120*2) | MS | P050 0824 2 | 5.25 | 1.90 | 1.68 | 1.54 | 1.37 | 1.25 | 1.11 | 0.08 | 0.0012 |
| | | | | | 0.01 | 0.01 | 0.01 | 0.01 | 0.02 | 0.03 | | |
| | | | P065 0824 2 | 11.00 | 6.20 | 5.49 | 5.03 | 4.46 | 4.09 | 3.62 | 0.16 | 0.0043 |
| | | | | | 0.01 | 0.01 | 0.02 | 0.03 | 0.05 | 0.11 | | |
| | | | P080 0824 2 | 21.52 | 9.42 | 8.34 | 7.65 | 6.77 | 6.21 | 5.50 | 0.25 | 0.0111 |
| | | | | | 0.01 | 0.02 | 0.04 | 0.07 | 0.13 | 0.28 | | |
| | | | P100 0824 2 | 40.00 | 20.22 | 17.90 | 16.42 | 14.54 | 13.34 | 11.81 | 0.37 | 0.0372 |
| | | | | | 0.03 | 0.06 | 0.11 | 0.24 | 0.42 | 0.93 | | |
| | | | P125 0824 2 | 65.00 | 30.50 | 27.01 | 24.78 | 21.94 | 20.12 | 17.82 | 0.51 | 0.102 |
| | | | | | 0.08 | 0.16 | 0.29 | 0.64 | 1.14 | 2.55 | | |
| | | | P150 0824 2 | 111.00 | 53014 | 47.05 | 43.16 | 38.21 | 35.05 | 31.04 | 0.75 | 0.249 |
| | | | | | 0.18 | 0.39 | 0.69 | 1.56 | 2.76 | 6.21 | | |
| | | | P175 0824 2 | 154.09 | 74.40 | 65.88 | 60.43 | 53.51 | 49.09 | 43.46 | 1.00 | 0.468 |
| | | | | | 0.33 | 0.73 | 1.30 | 2.92 | 5.19 | 11.67 | | |
| | | | P225 0824 2 | 420.63 | 203.6 | 187.41 | 171.25 | 150.65 | 132.05 | | 1.72 | 2.154 |
| | | | | | 1.05 | 3.74 | 6025 | 14.89 | 27.65 | | | |
| | | | P250 0824 2 | 484.63 | 225.65 | 199.81 | 183.28 | 162.29 | 148.87 | | 2.44 | 2.828 |
| | | | | | 1.96 | 4.41 | 7.84 | 17.63 | 31.34 | | | |
| | 370(135*2) | MS | P050 0827 2 | 5.25 | 1.84 | 1.63 | 1.49 | 1.32 | 1.21 | 1.07 | 0.08 | 0.0012 |
| | | | | | 0.01 | 0.01 | 0.01 | 0.01 | 0.02 | 0.03 | | |
| | | | P065 0827 2 | 11.00 | 5.98 | 5.30 | 4.86 | 4.30 | 3.94 | 3.49 | 0.16 | 0.0043 |
| | | | | | 0.01 | 0.01 | 0.01 | 0.03 | 0.04 | 0.09 | | |
| | | | P080 0827 2 | 21.52 | 9.09 | 8.05 | 7.38 | 6.54 | 5.99 | 5.31 | 0.24 | 0.0111 |
| | | | | | 0.01 | 0.02 | 0.03 | 0.06 | 0.10 | 0.22 | | |
| | | | P100 0827 2 | 40.00 | 19.52 | 17.28 | 15.85 | 14.04 | 12.88 | 11.40 | 0.36 | 0.0372 |
| | | | | | 0.03 | 0.05 | 0.09 | 0.19 | 0.33 | 0.74 | | |
| | | | P125 0827 2 | 65.00 | 29.44 | 26.07 | 23.91 | 21.18 | 19.42 | 17.20 | 0.49 | 0.102 |
| | | | | | 0.06 | 0.13 | 0.23 | 0.51 | 0.90 | 2.01 | | |
| | | | P150 0827 2 | 111.00 | 51.29 | 45.42 | 41.66 | 36.89 | 33.84 | 29.96 | 0.72 | 0.249 |
| | | | | | 0.14 | 0.31 | 0.55 | 1.23 | 2.18 | 4.91 | | |
| | | | P175 0827 2 | 154.09 | 71.82 | 63.59 | 58.34 | 51.65 | 47.38 | 41.96 | 0.96 | 0.468 |
| | | | | | 0.26 | 0.58 | 1.03 | 2.31 | 4.10 | 9.22 | | |
| | | | P225 0827 2 | 420.63 | 196.31 | 180.25 | 162.31 | 142.50 | 127.86 | 112.01 | 1.68 | 2.154 |
| | | | | | 0.98 | 3.52 | 2.02 | 11.69 | 20.65 | 50.25 | | |
| | | | P250 0827 2 | 484.63 | 217.82 | 192.87 | 176.92 | 156.66 | 143.70 | 127.24 | 2.36 | 2.828 |
| | | | | | 1.55 | 3.49 | 6.19 | 13.93 | 24.76 | 55.71 | | |

# 升降搖擺型分割器

45DSU、70DSU、80DSU、110DSU

## 升降搖擺型分割器概述

左右搖擺、上下夾取系統緊密機高精度、高速度之夾取輸送、爲您自動化系統提供了多變化流程功能。

出力軸上下往復運動兼間歇旋轉或左右搖擺運動。中空出力軸作上下往復運動與分割盤面各自分離動作。

中空軸可配合空油壓管路回轉接頭或電控綫路。

## 頂升分度合并型運動曲綫

A.一般的升降動作

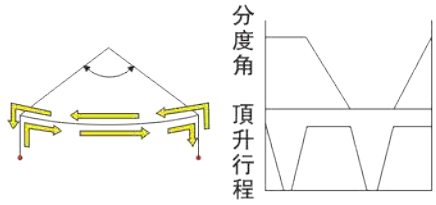


B.不同位移量的升降動作

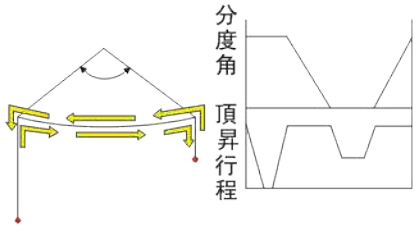


C.間歇性的升降動作

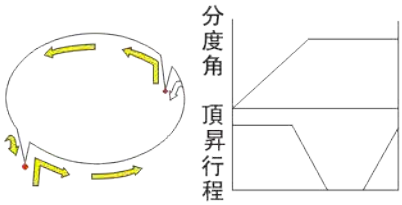


D.時間重疊的升降動作

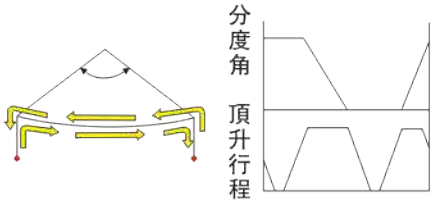


E.中間停止的升降動作

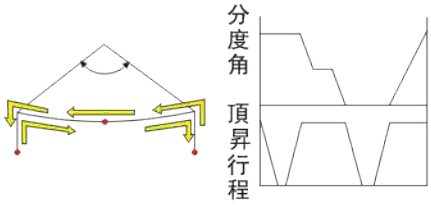


F.間歇性的升降動作

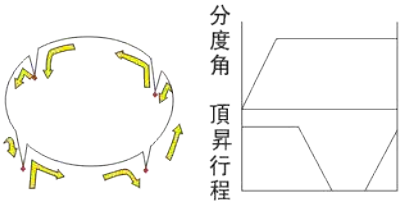


## 頂升分度分離型運動曲綫

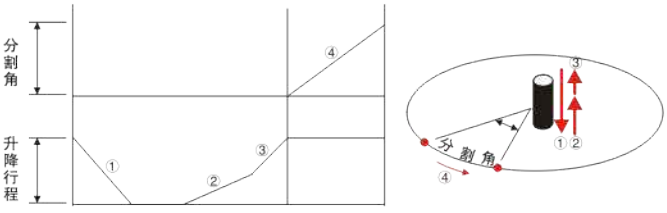


A 分割停留時心軸直接下降，然後漸漸上升最後迅速上升
使用再液體衝填時則不會起泡。

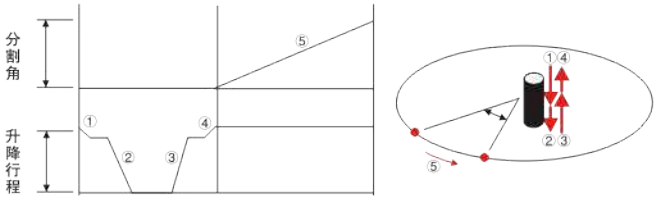


B 在停留期間心軸分兩段速度升降。

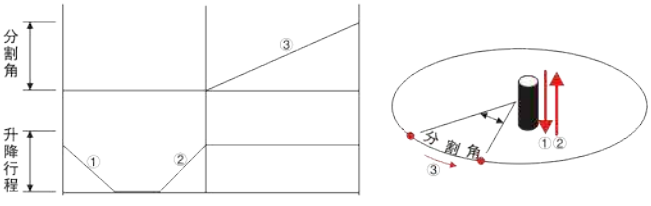


C 心軸在做下降及上升後在回旋一個分度。

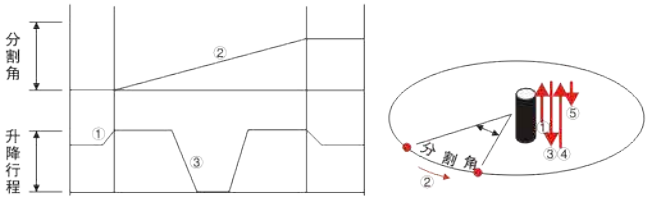


D 心軸在回轉前先做一次短行程上升，在回轉期間內同時做
長行程之下降及上升，回轉至定位後再一次短行程下降。

## 升降摇擺機種選購指定代號排列標示方法:

| 80D | SU | 06 | 120 | 2 | L | S3 | VW | 1 | 35 | T |
|---|---|---|---|---|---|---|---|---|---|---|
| a | b | c | d | e | f | g | h | i | j | k |

| | | |
|---|---|---|
| a | 軸間距 | 45D,70D,80D<br>EXP:45D 軸間距=45mm |
| b | 分割器型式 | SU(頂升分度合并型)<br>FU(頂升分度分離型) |
| c | 分割數 | 2,3,4,6,8,10,12,16,24,32..... |
| | 摇擺角度 | 1° ~180° |
| d | 入力軸曲綫驅動角度 | 90,120,150,180,210,270 |
| e | 凸輸曲綫 | 1(M.T曲綫) 2(M.S曲綫)<br>3(M.C.V曲綫) |
| f | 旋轉方向 | L(左旋)<br>R(右旋) |
| g | 入力軸方向 | S1(T側入力) S2(U側入力)<br>S3(雙入力)標準型 |
| h | 本體安裝螺絲孔面 | 主殼及本面安裝螺絲孔在V面和W面都有固定孔，此外，P,S,T,U也可選擇使用。 |
| i | 安裝固定方式 | 參照下圖 |
| j | 升降行程 | 依客户動作時間行程訂做(最大行程參照目録) |
| k | 動作方式 | T(出力軸上升後做角度旋轉分割)<br>L(出力軸下降後做角度旋轉分割)依客户需求訂做 |

旋轉方向 入力軸 出力軸

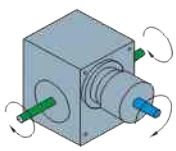

R 右旋向凸轮

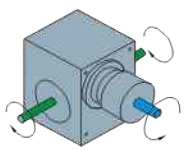

L 左旋向凸轮

入力軸方向

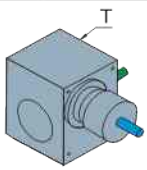


S1

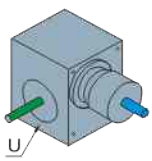


S2

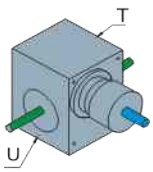


S3

安裝基準及柱泄油孔位置

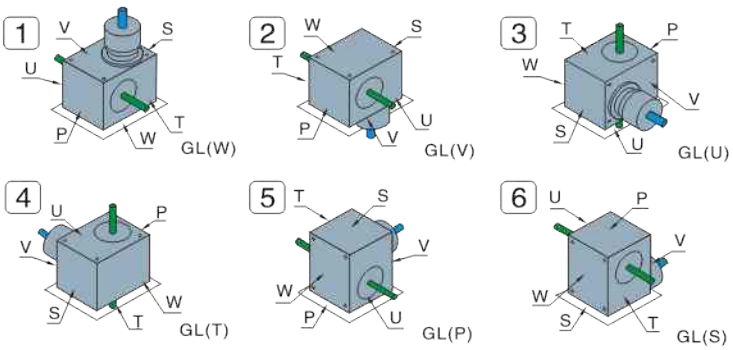

## 45DSU

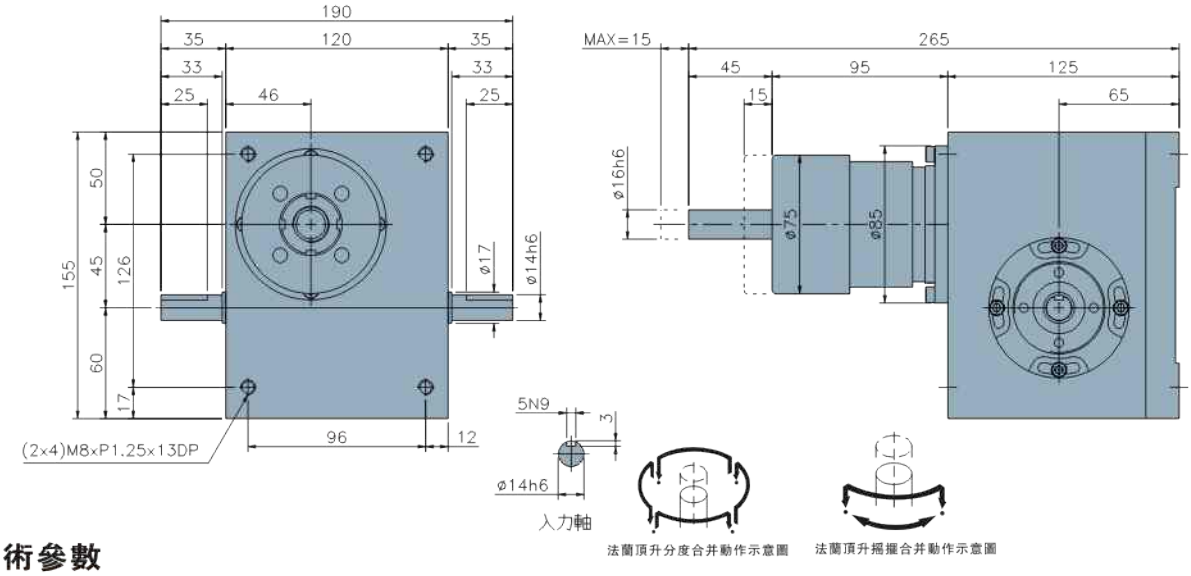


### 技術參數

| 項 目 | 符號 | 單位 | 數 值 | 項 目 | 符號 | 單位 | 數 值 | 項 目 | 符號 | 單位 | 數 值 |
|---|---|---|---|---|---|---|---|---|---|---|---|
| 出力軸容許徑向負荷 | C1 | kgf | 5 | 入力軸容許徑向負荷 | C3 | kgf | 60 | 入力軸的$GD^2$ (注1) | C6 | $Kgf-m^2$ | $3.9\times10^{-4}$ |
| 出力軸容許軸向負荷 | C2 | kgf | 9 | 入力軸最大彎曲力矩 | C4 | kgf | 45 | 定位分割精度 | | sec. | ±30 |
| 出力軸容許力矩 | Ts | Kgf-m | 參考力矩表 | 入力軸最大扭矩 | C5 | Kgf-m | 3.8 | 重量 | | Kg | 15 |

## 70DSU

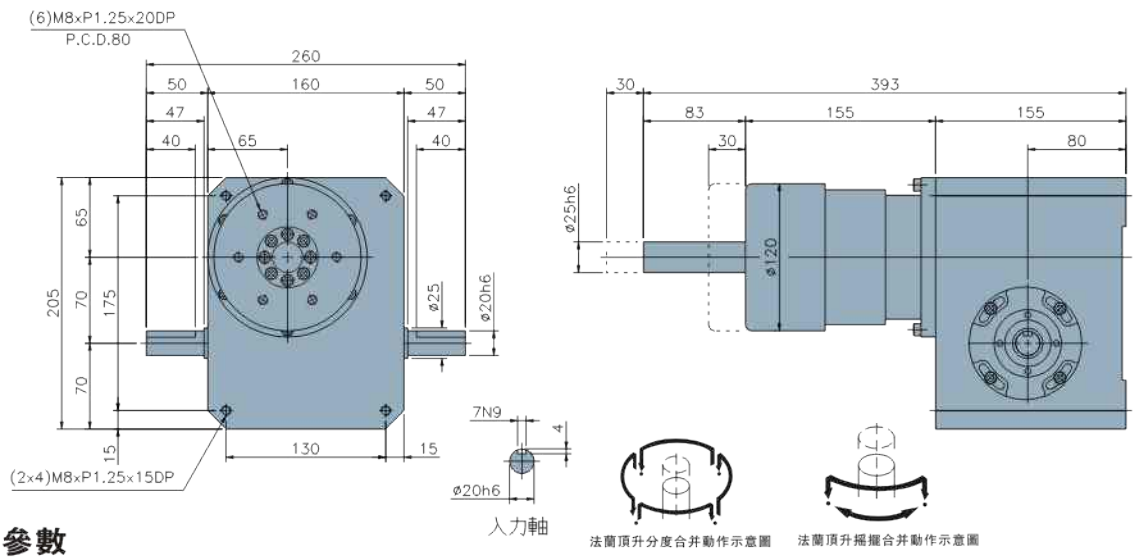


### 技術參數

| 項 目 | 符號 | 單位 | 數 值 | 項 目 | 符號 | 單位 | 數 值 | 項 目 | 符號 | 單位 | 數 值 |
|---|---|---|---|---|---|---|---|---|---|---|---|
| 出力軸容許徑向負荷 | C1 | kgf | 7 | 入力軸容許徑向負荷 | C3 | kgf | 100 | 入力軸的$GD^2$ (注1) | C6 | $Kgf-m^2$ | $1.2\times10^{-2}$ |
| 出力軸容許軸向負荷 | C2 | kgf | 14 | 入力軸最大彎曲力矩 | C4 | kgf | 95 | 定位分割精度 | | sec. | ±30 |
| 出力軸容許力矩 | Ts | Kgf-m | 參考力矩表 | 入力軸最大扭矩 | C5 | Kgf-m | 6 | 重量 | | Kg | 22 |

注1：入力軸的$GD^2$是在停留範圍內的數值。注2：C1至C5數值是達到安全系數=2時的數值。

## 80DSU

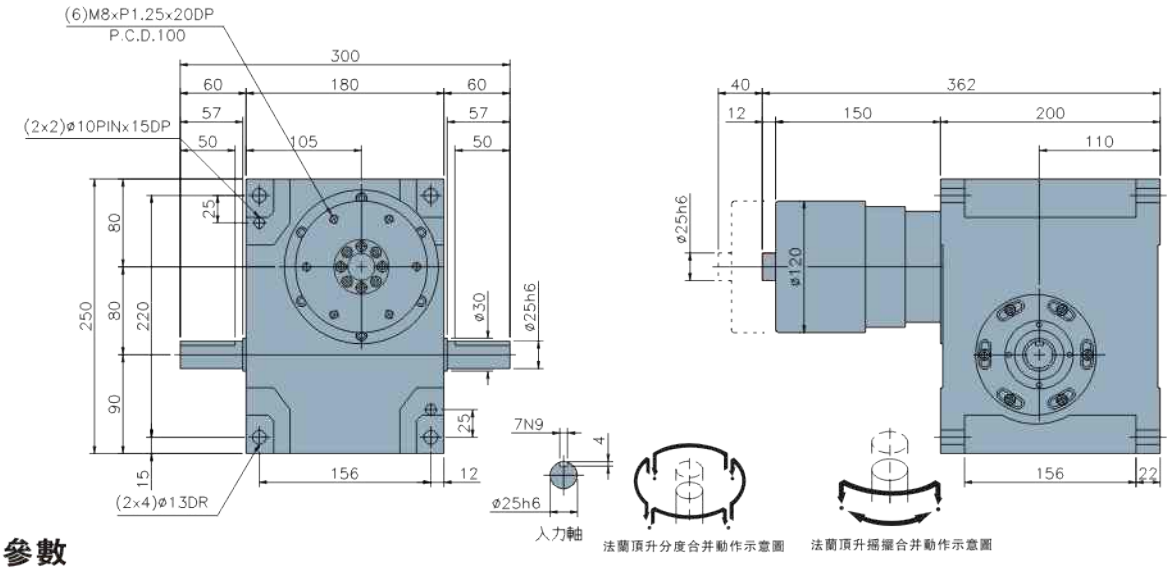


### 技術參數

| 項 目 | 符號 | 單位 | 數 值 | 項 目 | 符號 | 單位 | 數 值 | 項 目 | 符號 | 單位 | 數 值 |
|---|---|---|---|---|---|---|---|---|---|---|---|
| 出力軸容許徑向負荷 | C1 | kgf | 15 | 入力軸容許徑向負荷 | C3 | kgf | 140 | 入力軸的GD² (注1) | C6 | Kgf-m² | $1.7\times10^{-2}$ |
| 出力軸容許軸向負荷 | C2 | kgf | 18 | 入力軸最大彎曲力矩 | C4 | kgf | 190 | 定位分割精度 | | sec. | ±30 |
| 出力軸容許力矩 | Ts | Kgf-m | 參考力矩表 | 入力軸最大扭矩 | C5 | Kgf-m | 9.5 | 重量 | | Kg | 33 |

## 110DSU

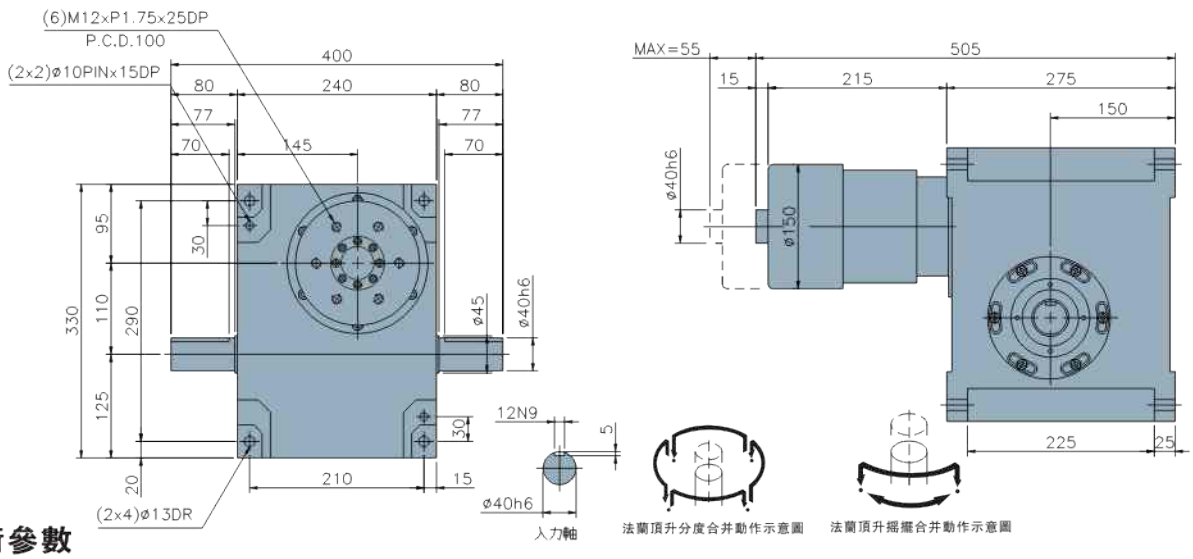


### 技術參數

| 項 目 | 符號 | 單位 | 數 值 | 項 目 | 符號 | 單位 | 數 值 | 項 目 | 符號 | 單位 | 數 值 |
|---|---|---|---|---|---|---|---|---|---|---|---|
| 出力軸容許徑向負荷 | C1 | kgf | 10.6 | 入力軸容許徑向負荷 | C3 | kgf | 132 | 入力軸的GD² (注1) | C6 | Kgf-m² | $1.5\times10^{-2}$ |
| 出力軸容許軸向負荷 | C2 | kgf | 24.9 | 入力軸最大彎曲力矩 | C4 | kgf | 105 | 定位分割精度 | | sec. | ±30 |
| 出力軸容許力矩 | Ts | Kgf-m | 參考力矩表 | 入力軸最大扭矩 | C5 | Kgf-m | 108 | 重量 | | Kg | 30 |

注1：入力軸的GD²是在停留範圍內的數值。注2：C1至C5數值是達到安全系數=2時的數值。

## 分割器及ATC裝配應用實例

SAN DE 三德®

三德精機

地址：廣東省東莞市大嶺山鎮石大路農場段6號永泰鑫工業區A棟3樓
電話：0769-85335550　82713875
傳真：0769-85335550
網址：Http://www.dgsande.com
Http://www.kele791010.cn.alibaba.com
E-mail:kele791010@163.com　604477691@qq.com